USO DO CATALOGO DE PEÇAS

DIVISÃO DO CATÁLOGO DE PEÇAS

O Catalogo de Peças ê dividido em grupos identificados através de letras. Todos os grupos, com exceção do grupo A, foram determinados considerando as características e funções de cada sistema do trator. Por exemplo: Grupo B - MOTOR; Grupo C - EMBREAGEM; etc.

A divisão dos grupos é apresentada na capa, fazendo coincidir cada faixa com a divisória correspondente, localizada dentro do catalogo, conforme mostra a figura *ar* baixo:

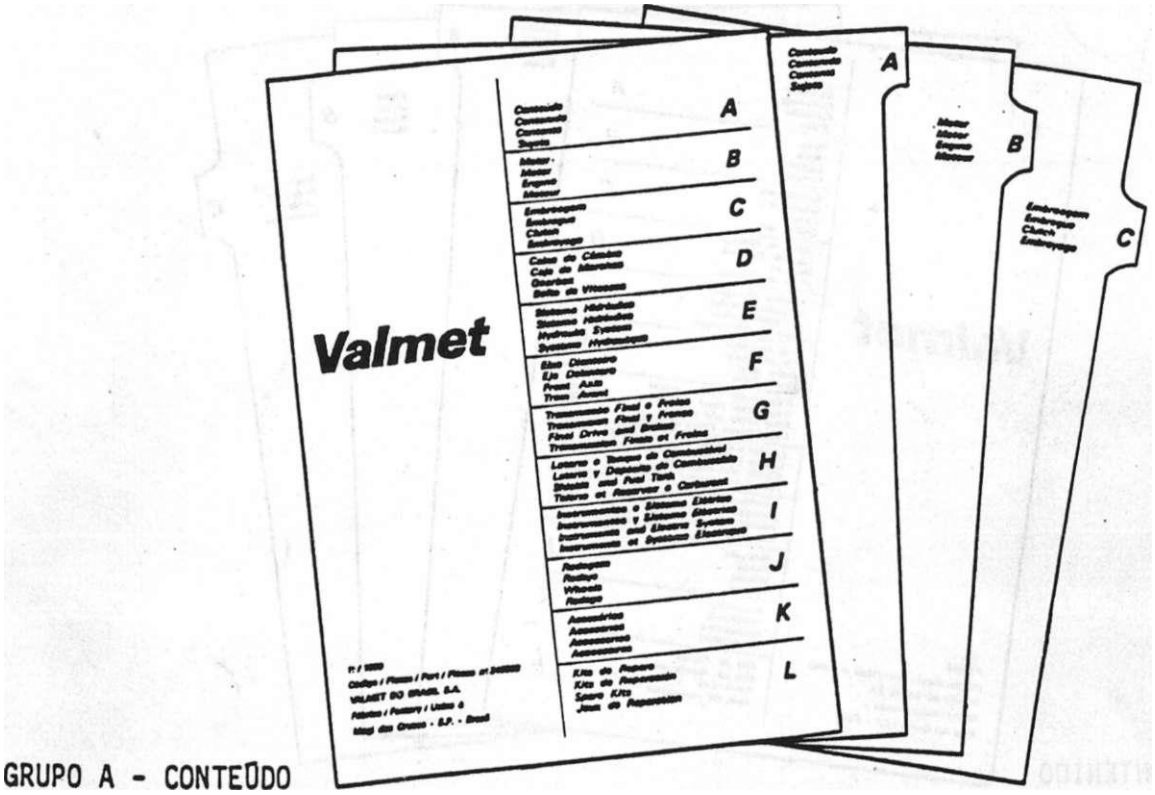

GRUPO A - CONTEÚDO

O Grupo A foi elaborado para facilitar a localização de qualquer peça ou conjunta do trator e 5 formado por uma relação em ordem numérica, de todos os códigos de peças ou conjuntos que constituem este Catálogo de Peças.

LISTA DE PEÇAS

A quantidade de peças por conjunto foi discriminada conforme o modelo do trator. Quando um modelo especial como 68 Cultivador ou 68 I/II, não for mencionado nas listas de peças, subentende-se que as peças relacionadas são as mesmas para os modelos especiais a partir do trator base.

Para evitar possível confusão, habitue-se a consultar as primeiras páginas de cada grupo, onde são discriminados os códigos dos conjuntos, conforme cada modelo de trator.

ATUALIZAÇÃO DO CATALOGO DE PEÇAS

Eventualmente, são efetuadas alterações técnicas nos diversos grupos que compõem o trator, as quais são informadas através do Boletim de Alterações técnicas (BAT) e ou Circular da Assistência Técnica (CAT). Portanto, para manter o Catálogo de Peças sempre atualizado, habitue-se a anotar o n9 do BAT e ou n9 da CAT junto aos códigos relacionados nas listas de peças, os quais sofreram alteração.

MWM
1
2
3
4
5
6
7
8
9
10
11
12
13
14
15
16
17
18
19
20
21
22
25
26
27
28
30
31
32
40
41
44
49
50
51
52
53
54
55
56
57
58
59

Ref. N9	Código N9 Part No.	Quant, Cant. Qty	Denominação	Denominaciõn	Description	Obs.:
1	118900	1	Bloco do motor KD-112D	Bloque dei motor	Cylinder block	
2	118910	3	Camisa do cilindro	Camisa dei cilindro	Cylinder liner	
3	118930	6	Anel de borracha	Aro de goma	Sealing ring	
4	118940	3	Junta	Junta	Gasket	
5	118950	12	Prisioneiro	Espárrago	Stud	
6	118960	12	Porca	Tuerca	Nut	
7	118970	14	Prisioneiro	Espárrago	Stud	
8	119160	59	Porca	Tuerca	Nut	
9	118990	1	Suporte do filtro	Soporte dei filtro	Filter bracket	
10	119060	1	Filtro de sucção	Filtro de succión	Suction filter	
11	112810	1	Anel de borracha	Anillo de sellamiento	0-ring	
12	119070	1	Parafuso Allen	Tornillo Allen	Set screw	
13	119080	1	Arruela de vedação	Arandela de sellamiento	Seal washer	
14	119090	2	Bujao do cárter	Tapõn	Plug	
15	119130	2	Arruela de vedação	Arandela de sellamiento	Seal washer	
16	119140	2	Parafuso excêntrico	Tornillo	Bolt	
17	119150	2	Chapa de segurança	Chapa de traba	Lock plate	
18	115760	31	Arruela de pressão	Arandela de presión	Lock washer	
19	119160	1	Anel de segurança	Anillo de traba	Circlip	
20	JD-3110	3	Arruela de pressão	Arandela de presiõn	Lock washer	
21	119170	1	Tampa lateral	Tapa lateral	Side cover	
22	119180	1	Junta	Junta	Gasket	
23	119190	1	Tampa lateral	Tapa lateral	Side cover	
24	119200	1	Junta	Junta	Gasket	
25	119210	14	Prisioneiro	Espárrago	Stud	
26	119220	3	Prisioneiro	Espárrago	Stud	
27	119230	1	Cárter	Carter	Sump	
28	122500	1	Junta	Junta	Gasket	
29	119210	18	Prisioneiro	Espárrago	Stud	
30	118970	3	Prisioneiro	Espárrago	Stud	
31	119270	1	Parafuso com furo	Tornillo	Bolt	
32	119280	1	Pino guia	Pasador guia	Dowel pin	
40	119290	6	Porca	Tuerca	Nut	
41	119310 *	1	Torneira	Llave de drenaje	Cock	

MWM
1
2
3
4
5
6
7
8
9
10
11
12
13
14
15
16
17
18
19
20
21
22
25
26
27
28
30
31
32
40
41
44
49
50
51
52
53
54
55
56
57
58
59

Ref. N9	Código N9 Part No.	Quant. Cant. Qty	Denominação	Denominaciõn	Description	Obs.:
49	119320	1	Braçadeira	Abrazadera	Clamp	
50	116810 *	1	Prisioneiro	Espárrago	Stud	

Nao consta na figura
No consta en la figura
Not in the picture

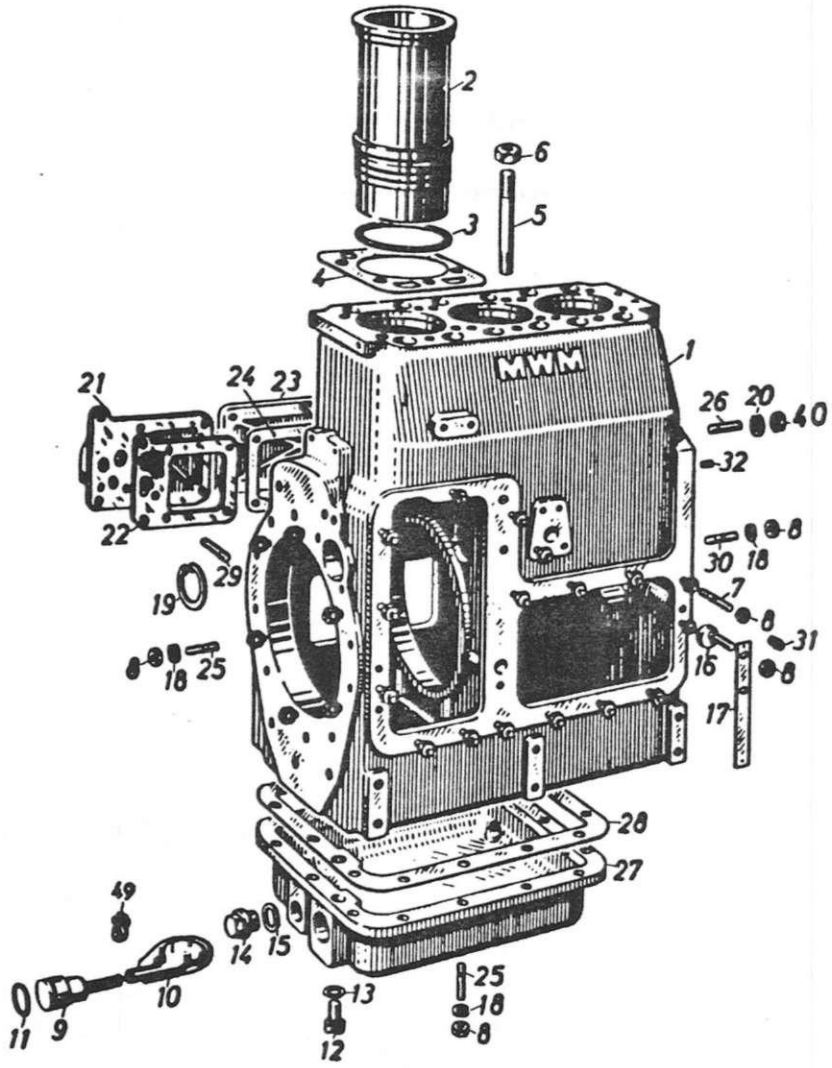
MWM
1
2
3
5
6
7
8
9
10
11
12
13
14
15
16
17
18
19
20
21
22
23
24
25
26
27
28
29
30
31
32
40
49

Ref. N9	Código NQ Part No.	Quant. Cant. Qty	Denominação	Denominaciõn	Description	Obs.:
1	121800	1	Bloco do motor com camisa, prisioneiro e porcas	Bloque dei motor con camisas, espãrragos y tuercas	Cylinder block with cylinder liner, studs and nuts	
2	121810	3	Camisa do cilindro	Camisa dei cilindro	Cylinder liner	
3	118930	6	Anel de borracha	Aro de goma	Sealing ring	
4	121830	3	Junta do cabeçote	Junta de la cabeza de cilindro	Cylinder head gasket	
5	118950	12	Prisioneiro do cabeçote	Espárrago	Stud	
6	118960	12	Porca	Tuerca	Nut	
8	119160	49	Porca	Tuerca	Nut	
9	118990	1	Suporte do filtro	Soporte dei filtro	Filter bracket	
10	119060	1	Filtro de sucção	Filtro dei succiõn	Suction filter	
11	112810	1	Anel de borracha	Anillo de sellamiento	0-ring	
12	119070	1	Parafuso Allen	Tornillo Allen	Allen bolt	
13	119080	1	Anel de cobre	Anillo de cobre	Copper washer	
14	119090	2	Bujão do cárter	TapSn	Plug	
15	119130	2	Anel de cobre	Anillo de cobre	Copper washer	
16	119140	2	Parafuso excêntrico	Tornillo	Bolt	
17	119150	2	Chapa de segurança	Chapa	Plate	
18	115760	32	Arruela de pressão	Arandela de presión	Lock washer	
19	121840	1	Anel de segurança	Anillo de traba	Circlip	
20	115800	4	Arruela de pressão	Arandela de presiõn	Lock washer	
21	121850	1	Tampa de ligação	Tapa	Cover	
22	121860	1	Junta	Junta	Gasket	
25	119210	20	Prisioneiro	Espárrago	Stud	
26	119220	3	Prisioneiro	Espárrago	Stud	
27	119230	1	Cárter	Carter	Sump	
28	122500	1	Junta do cárter	Junta dei carter	Gasket	
30	118970	18	Prisioneiro	Espárrago	Stud	
31	119270	1	Parafuso com furo	Tornillo	Bolt	
32	119280	1	Pino guia	Pasador guia	Dowel pin	
40	119290	6	Porca	Tuerca	Nut	
41	119310	1	Torneira	Llave de drenaje	Cock	
44	121220	1	Tampa cênica	Tapa	Cover	

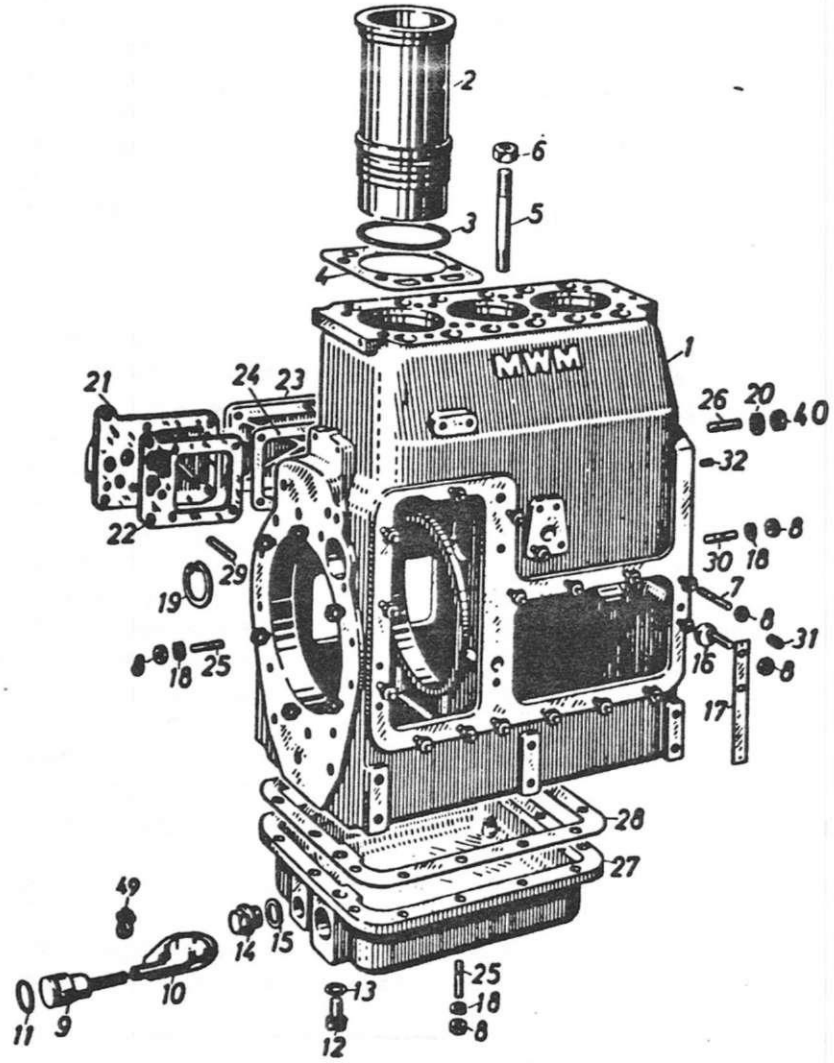
MWM
1
2
3
4
5
6
7
8
9
10
11
12
13
14
15
16
17
18
19
20
21
22
23
24
25
26
27
28
29
30
31
32
40
49

Ref. N9	Código N9 Part No.	Quant. Cant. Qty	Denominação	Denominacion	Description	Obs.:
49	119320	1	Braçadeira	Abrazadera	Clamp	
50	121880	1	Prisioneiro	Espárrago	Stud	
51	121890	2	Prisioneiro	Espárrago	Stud	
52	121730	1	Alça do motor	Soporte dei suspensión	Suspensión bracket	
53	121720	2	Parafuso	Tornillo	Bolt	
54	120240	2	Arruela de pressão	Arandela de presión	Lock washer	
55	121920	6	Parafuso	Tornillo	Bolt	
56	121930	6	Arruela de pressão	Arandela de presión	Lock washer	
57	111500	2	Parafuso	Tornillo	Bolt	
58	111490	2	Anel de cobre	Anillo de cobre	Copper washer	
59	121960	2	Prisioneiro	Espárrago	Stud	

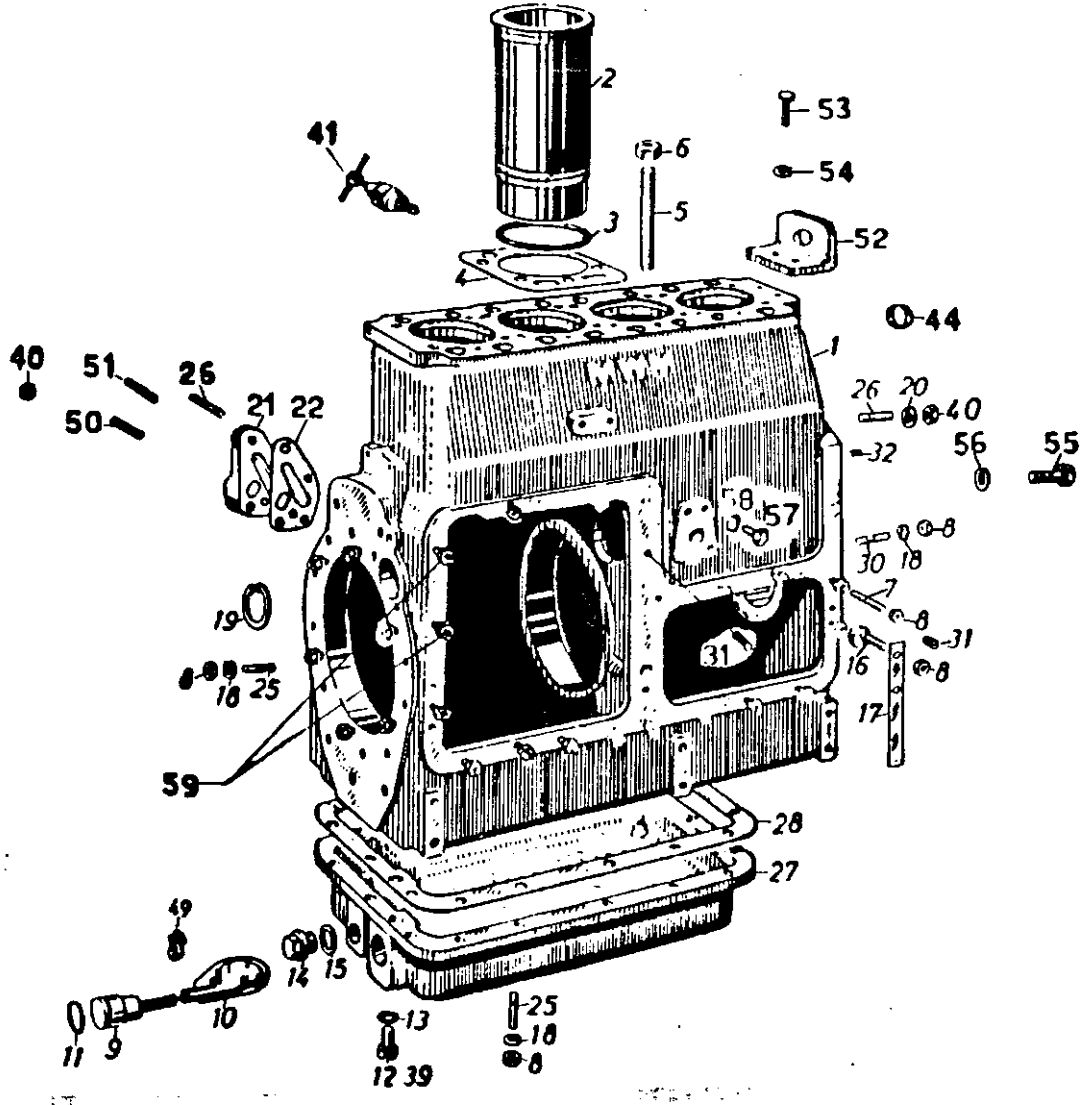
2
53
41
6
54
5
3
52
4
44
1
40
51
26
21
22
50
26
20
40
32
56
55
58
57
8
30
18
7
19
8
31
16
8
18
25
17
59
28
27
49
14
15
10
11
9
13
12
39
25
18
8

Ref. N9	Código N° Part No.	Quant. Cant. Qty	Denominação	Denominaciõn	Description	Obs.:
l	122490	1	Bloco do motor com camisas, parafusos, prisioneiros e porcas	Bloque dei motor con zaraisas, tornillos, espárragos y tuercas	Cylinder block with cylinder liner, bolts, studs and nuts	
2	121810	4	Camisa do cilindro	Camisa dei cilindro	Cylinder liner	
3	118930	8	Anel de borracha	Aro de goma	Sealing ring	
4	121850	4	Junta do cabeçote	Junta de la cabeza de cilindros	Cylinder head gasket	
5	118950	16	Prisioneiro do cabeçote	Espárrago	Stud	
6	118960	16	Porca	Tuerca	Nut	
8	119160	60	Porca	Tuerca	Nut	
9	122500	1	Soporte do filtro	Soporte dei filtro	Filter bracket	
10	119060	1	Filtro de sucção	Filtro de succión	Suction filter	
11	112810	1	Anel de borracha	Anillo de sellamiento	0-ring	
12	119070	1	Parafuso Allen	Tornillo Allen	Allen bolt	
13	119080	1	Anel de cobre	Anillo de cobre	Copper washer	
14	119090	2	Bujão do cárter	Tapón	Plug	
15	119130	2	Anel de cobre	Anillo de cobre	Copper washer	
16	119140	2	Parafuso excêntrico	Tornillo	Bolt	
17	119150	2	Chapa de segurança	Chapa	Plate	
18	115760	34	Arruela de pressão	Arandela de presión	Lock washer	
19	121840	1	Anel de segurança	Anillo de traba	Circlip	
20	115800	4	Arruela de pressão	Arandela de presión	Lock washer	
21	121850	1	Tampa de ligação	Tapa	Cover	
22	121860	1	Junta	Junta	Gasket	
25	119210	16	Prisioneiro	Espárrago	Stud	
26	119220	3	Prisioneiro	Espárrago	Stud	
27	122520	1	Cárter	Carter	Sump	
28	122530	1	Junta do cárter	Junta do carter	Gasket	
30	118970	22	Prisioneiro	Espárrago	Stud	
31	119270	1	Parafuso cora furo	Tornillo	Bolt	
32	119280	1	Pino guia	Pasador guia	Dowel pin	
40	119290	6	Porca	Tuerca	Nut	
41	119310	1	Torneira	Llave de drenaje	Cock	
44	121220	1	Tampa cônica	Tapa	Cover	

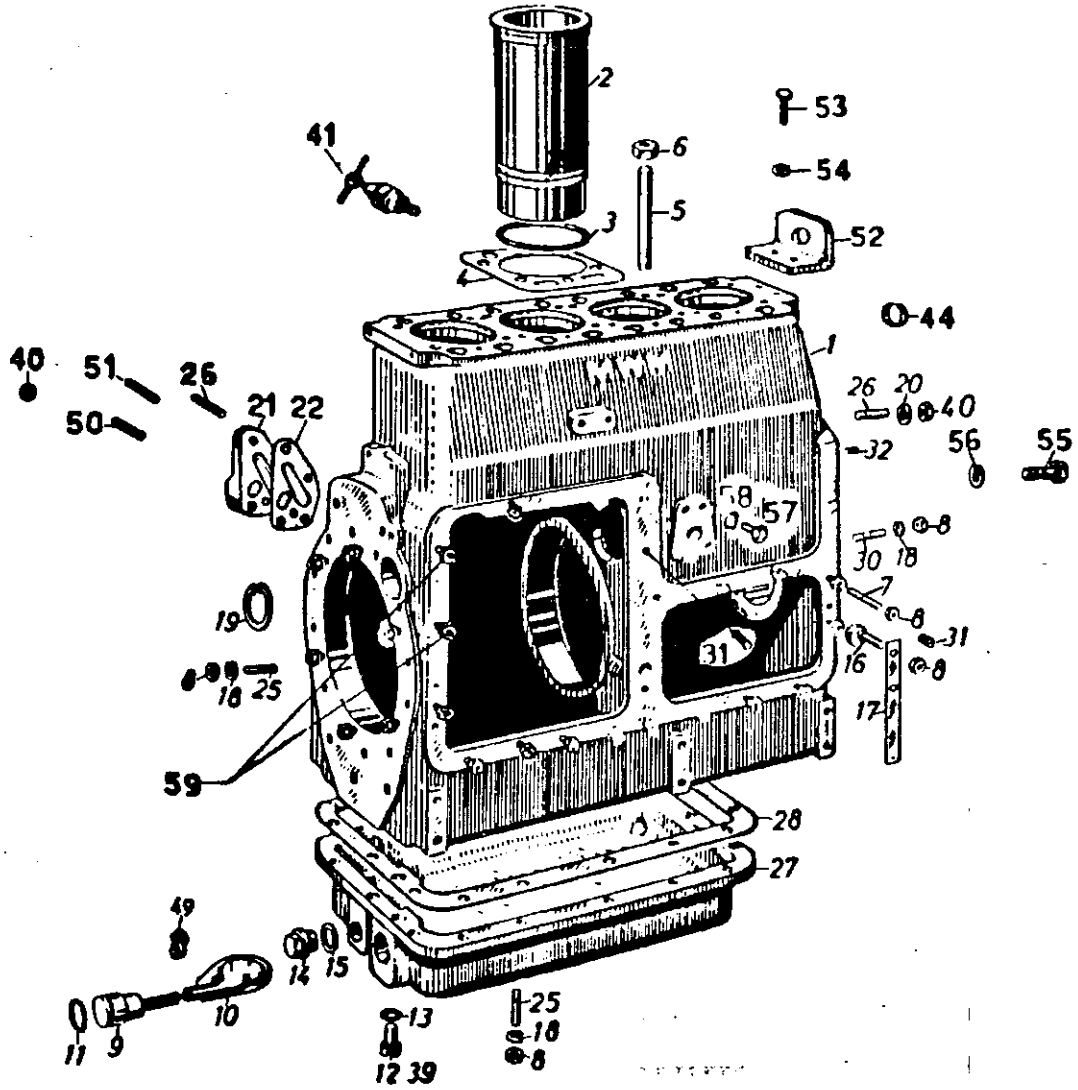
2
53
41
6
54
5
3
52
4
44
1
40
51
26
21
22
50
26
20
40
32
56
55
58
57
8
30
18
7
19
8
31
31
16
8
18
25
17
59
28
27
49
14
15
10
11
9
13
12
39
25
18
8

Ref. N9	Código N9 Part No.	Quant. Cant. Qty	Denominação	Denominaciõn	Description
49	122540	1	Braçadeira	Abrazadera	Clamp
50	121880	l	Prisioneiro	Espárrago	Stud
51	121890	2	Prisioneiro	Espárrago	Stud
52	121730	1	Alça do motor	Soporte dei suspensión	Suspensión bracket
53	121720	2	Parafuso	Tornillo	Bolt
54	120240	2	Arruela de pressão	Arandela de presión	Lock washer
55	122170	6	Parafuso	Tornillo	Bolt
56	121930	6	Arruela de pressão	Arandela de presión	Lock washer
57	111500	2	Parafuso	Tornillo	Bolt
58	111490	2	Anel de cobre	Anillo de cobre	Copper washer
59	121960	2	Prisioneiro	Espárrago	Stud

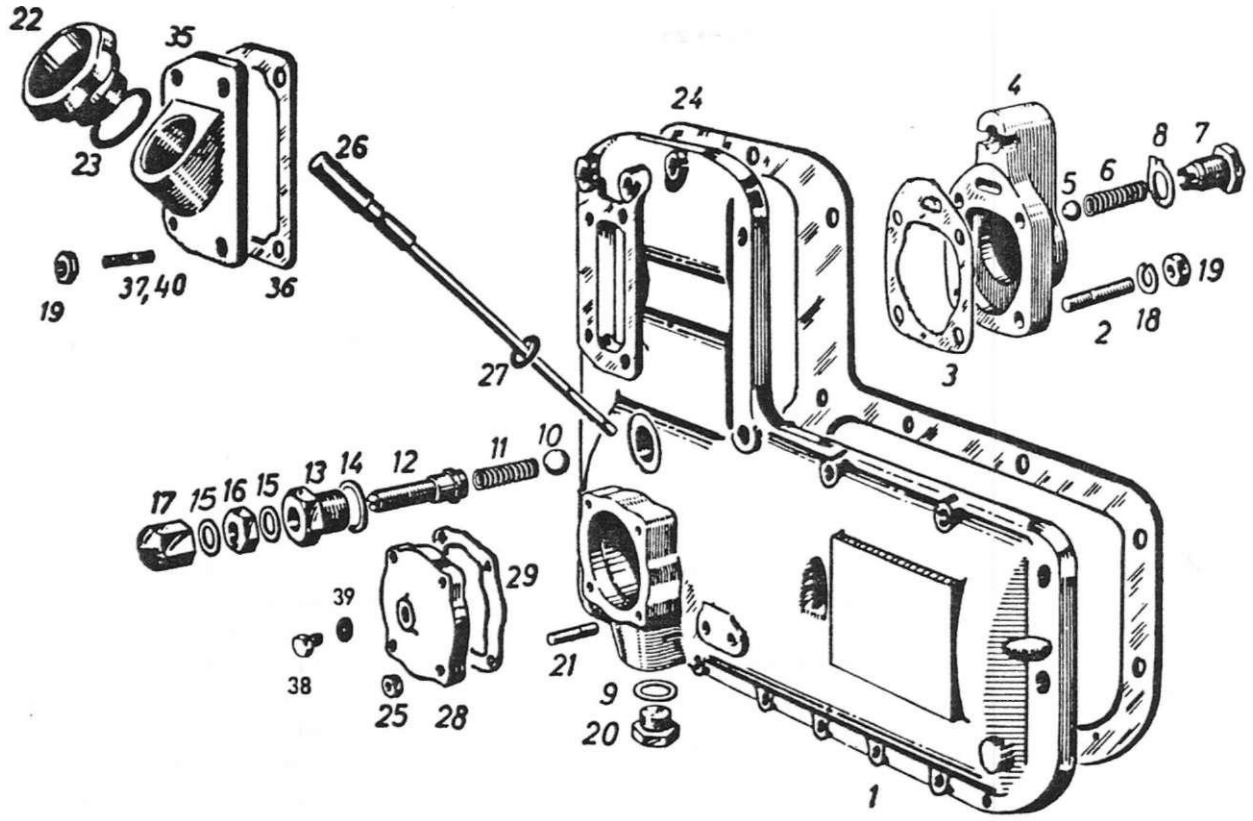
22
35
23
19
37,40
36
26
24
4
8
7
5
6
19
2
18
3
27
10
11
12
14
13
15
16
15
17
29
39
38
25
28
21
9
20
1

Ref. N9	Código N9 Part No.	Quant. Cant. Qty	Denominação	Denominaciõn	Description	Obs.:
	119330 *		Tampa de inspeção completa KD 112-D	Tapa de inspeción completa	Complete inspection cover	
1	119340		Tampa de inspeção KD 112-D	Tapa de inspeción	Inspection cover	
2	119370		Prisioneiro	Espárrago	Stud	
3	119870		Junta	Junta	Gasket	
4	119390		Tampa do filtro	Tapa dei filtro	Filter cover	
5	119400		Esfera	Esfera	Bali	
6	119410		Mola	Resorte	Spring	
7	119420		Bujão	Tapón	Cover	
8	119430		Chapa de segurança	Arandela de traba	Lock washer	
9	119440		Arruela de vedação	Arandela de sellamiento	Seal washer	
10	119450		Esfera	Esfera	Bali	
11	119480		Mola	Resorte	Spring	
12	119490		Parafuso de regulagem	Tornillo de regulaje	Adjusting bolt	
13	119500		Bujão	Tapón	Plug	
14	119510		Anel de vedação	Arandela de sellamiento	Seal washer	
15	119080		Anel de vedação	Arandela de sellamiento	Seal washer	
16	119540		Porca	Tuerca	Nut	
17	119600		Porca	Tuerca	Nut	
18	115760		Arruela de pressão	Arandela de presión	Lock washer	
19	119160		Porca	Tuerca	Nut	
20	119630		Bujão	Tapón	Plug	
21	119640		Prisioneiro	Espárrago	Stud	
22	119650		Bujão	Tapón	Plug	
23	111580		Anel de borracha	Anillo de sellamiento	0-ring	
24	119660		Junta	Junta	Gasket	
25	111630		Porca	Tuerca	Nut	
26	119670		Haste do nível do óleo	Haste dei nivel de aceite	Dipstick	
27	119680		Anel de borracha	Anillo de goma	Seal ring	
28	119690		Tampa	Tapa	Cover	
29	119710		Junta	Junta	Gasket	
35	119720		Tampa	Tapa	Cover	
36	119730		Junta	Junta	Gasket	
37	119740		Prisioneiro	Espárrago	Stud	

TAMPA DE INSPEÇÃO TAPA DE INSPECIÓN INSPECTION COVER 600D-B7A

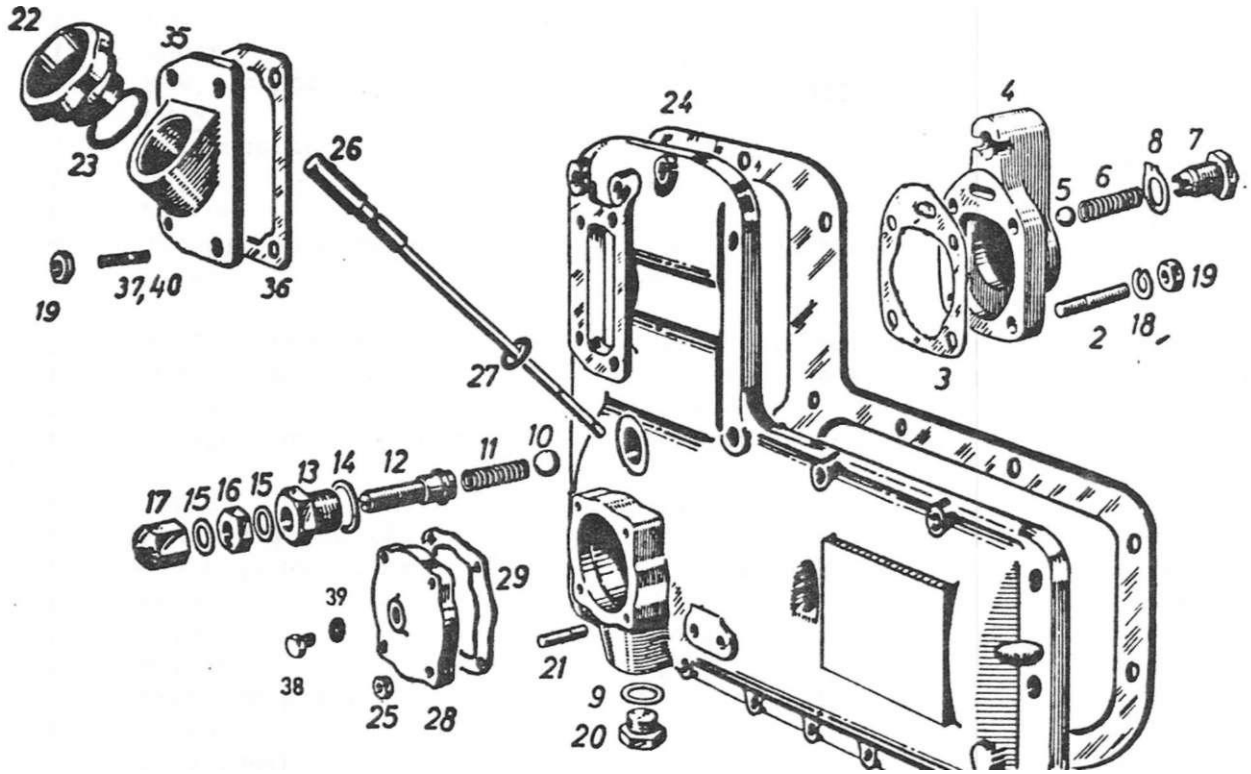

Ref. N9	Código N9 Part No.	Quant. Cant. Qty	Denominação	Denominacion	Description	Obs.:
38	119750	1	Bujão	Tapon	Plug	
39	122780	1	Anel de vedação	Anillo de sellamiento	Seal washer	
AO	119760	2	Prisioneiro	Espárrago	Stud	

* Usado ate o trator 600D n9 620.101
Usado hasta el tractor 600D n9 620.101
Used until tractor 600D No.620.101

CD10001>

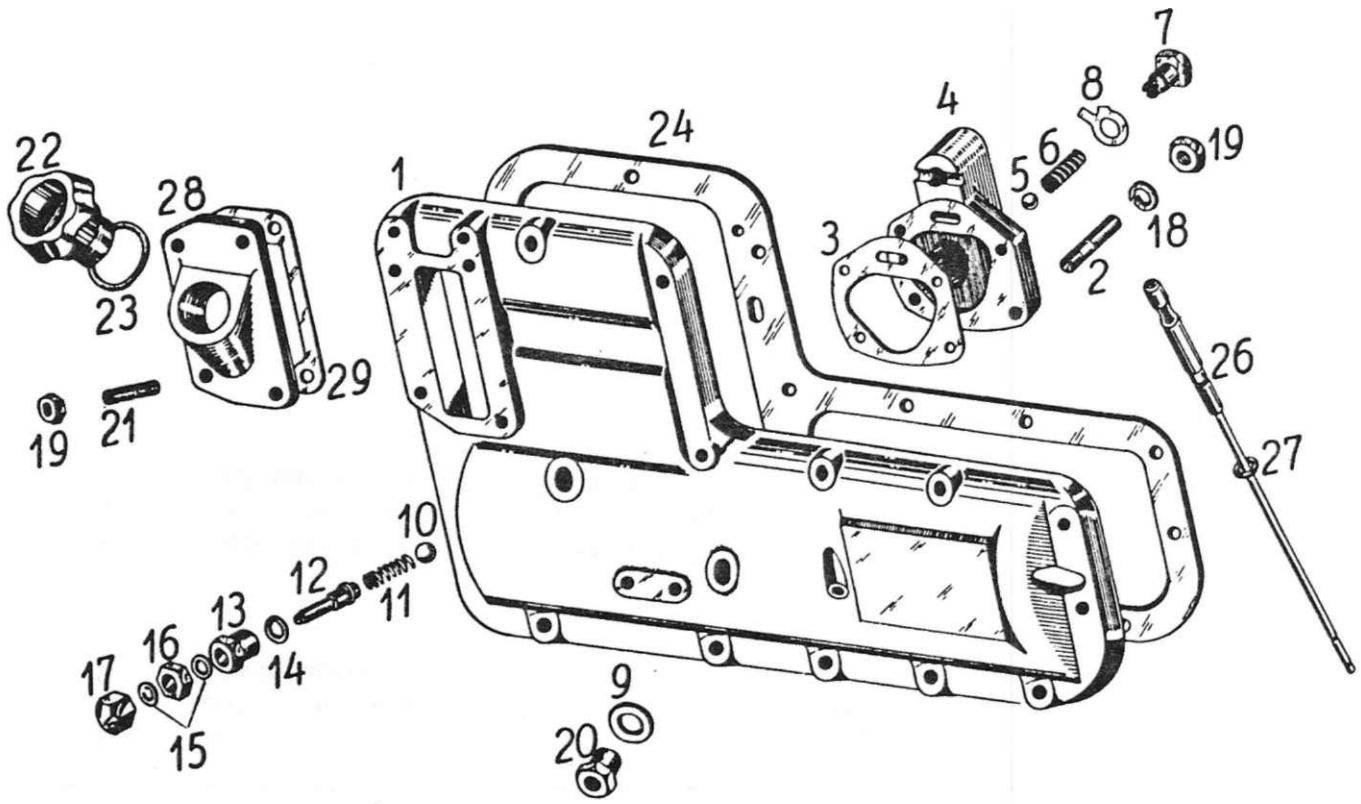
1
2
3
4
5
6
7
8
9
10
11
12
13
14
15
16
17
18
19
20
21
22
23
24
26
27
28
29

Ref. N9	Código N9 Part No.	Quant. Cant. Qty	Denominação	Denominaciõn	Description	Obs.:
—	119770	1	Tampa de inspeção completa	Tapa de inspeción completa	Complete inspection cover	600D/60id
-	119790	1	Tampa de inspeção completa	Tapa de inspeción completa	Complete inspection cover	80id
1	119800	1	Tampa de inspeção	Tapa de inspeción	Inspection cover	600D/60id
la	119810	1	Tampa de inspeção	Tapa de inspeción	Inspection cover	80id
2	119370	A	Prisioneiro	Espárrago	Stud	600D/60/80id
3	119870	1	Junta da tampa do filtro	Junta	Gasket	600D/60/80id
4	119390	1	Tampa do filtro	Tapa dei filtro	Filter cover	600D/60/80id
5	119A00	1	Esfera	Esfera	Bali	600D/60/80id
6	119A10	1	Mola	Resorte	Spring	600D/60/80id
7	119A20	1	Bujao	Tapón	Plug	600D/60/80id
8	119430	1	Chapa de segurança	Arandela de traba	Lock washer	600D/60/80id
10	119450	1	Esfera	Esfera	Bali	600D/60/80id
11	119820	1	Mola	Resorte	Spring	600D/60/80id
12	119490	1	Parafuso de regulagem	Tornillo de regulaje	Adjusting bolt	600D/60/80id
13	119500	1	Bujao	TapÓn	Plug	600D/60/80id
IA	119830	1	Anel de vedação	Anillo de sellamiento	0-ring	600D/60/80id
15	119080	2	Anel de vedação	Anillo de sellamiento	0-ring	600D/60/80id
16	119540	1	Porca	Tuerca	Nut	600D/60/80id
17	119600	1	Porca	Tuerca	Nut	600D/60/80id
18	115760	4	Arruela de pressão	Arandela de presión	Lock washer	600D/60/80id
19	119160	6	Porca	Tuerca	Nut	600D/60/80id
22	119650	1	Bujao	Tapón	Plug	600D/60/80id
23	119840	1	Anel de borracha	Anillo de sellamiento	0-ring	600D/60/80id
2A	119660	1	Junta	Junta	Gasket	600D/60id
2Aa	119850	1	Junta	Junta	Gasket	80 id
26	119670	1	Haste do nível do óleo	Haste dei nivel dei aceite	Dipstick	600D/60id
26a	119860	1	Haste do nível do oleo	Haste dei nivel dei aceite	Dipstick	80id
27	119680		Anel de borracha	Anillo de goma	Seal ring	600D/60/80id
28	119210	3	Prisioneiro	Espárrago	Stud	600D/60/80id

* Usado a partir do trator 600D n9 620.101
Usado desde el tractor 600D n9 620.101
Used from tractor 600D No.620.101

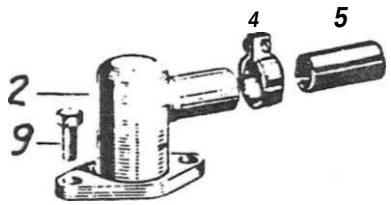
4
5
2
9

Ref. N9	Código N9 Part No.	Quant. Cant. Qty	Denominação	Denominaciõn	Description	Obs.:
2	119880	1	Respiro do motor completo	Respirador dei motor completo	Complete engine breather	
3	119890	1	Tubo de respiro	Tubo dei respirador	Breather tube	
4	119900	2	Braçadeira	Abrazadera	Clamp	
5	119910	1	Mangueira de borracha	Manguera de goma	Hose	
8	119920	1	Junta	Junta	Gasket	
9	119930	2	Parafuso	Tornillo	Bolt	

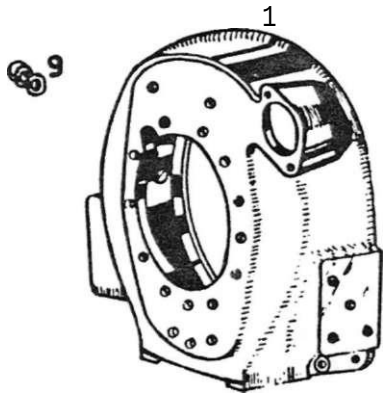

i

5 8

Ref. N9	Código N9 Part No.	Quant. Cant. Qty	Denominação	DenominaciÕn	Description	Obs.:
1	121970	1	Caixa do volante	Caja dei volante	Flywheel housing	
2	121980	9	Parafuso	Tornillo	Bolt	
3	121990	5	Arruela	Arandela	Washer	
4	122000	5	Parafuso	Tornillo	Bolt	
5	116330	12	Arruela de pressão	Arandela de presión	Lock washer	
6	116810	3	Prisioneiro	Espárrago	Stud	
8	119290	3	Porca	Tuerca	Nut	
9	111780	1	Tampa de borracha	Tapa de goma	Rubber cover	

TAMPAS E MANCAIS TAPAS Y COJINETES COVER AND BEARING 600D-B11

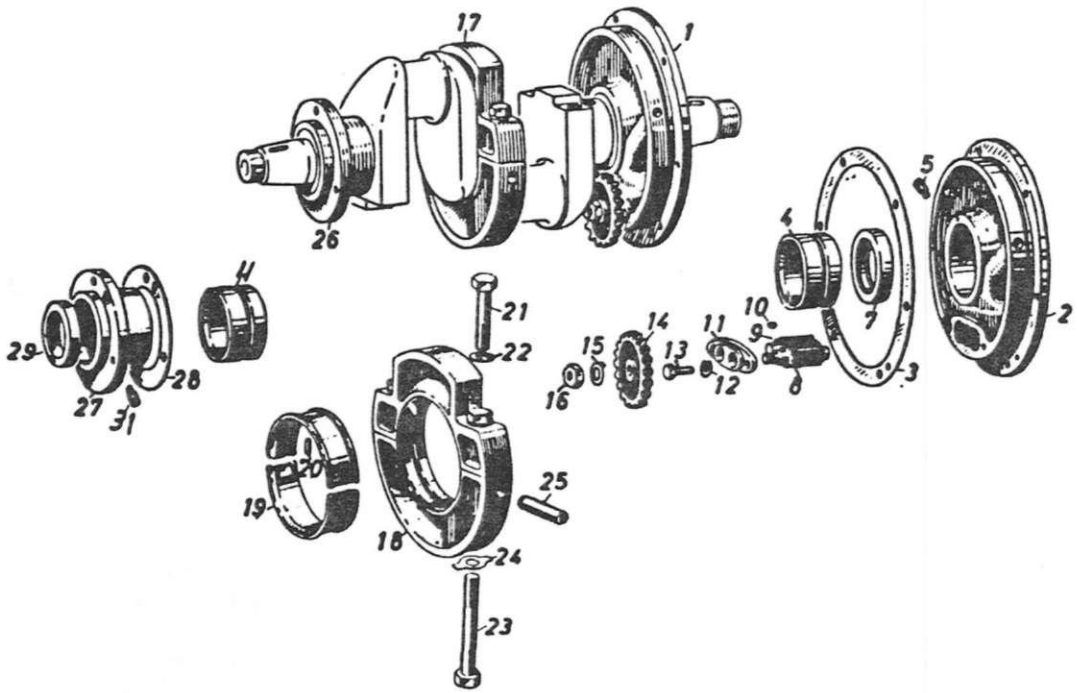

Ref. N9	Código N9 Part No.	Quant. Cant. Qty	Denominação	Denominaciõn	Description	Obs.:
1	119940	1	Tampa do mancai completa	Tapa de ciguenal completa	Complete crankshaft	
2	119950	1	Tampa do mancai	Tapa de ciguenal	Crankshaft	
3	119960	1	Junta	Junta	Gasket	
4	119970	2	Mancai	Cojinete	Bearing	
4a	119980	*	Mancai 0,25mm	Cojinete	Bearing	
4b	119990	A	Mancai 0,50mm	Cojinete	Bearing	
4c	120000	*	Mancai 0,75mm	Cojinete	Bearing	
4d	120010	A	Mancai l,00mm	Cojinete	Bearing	
4e	120020	A	Mancai l,50mm	Cojinete	Bearing	
5	120030	1	Pino de fixação	Pasador de traba	Lock pin	
7	120040	1	Retentor traseiro	Retén trasero	Rear seal ring	
8	120050	1	Eixo com engrenagem	Eje con engranaje	Shaft with gear	
9	120060	1	Engrenagem da bomba	Engranaje de la bomba	Pump gear	
10	124470	1	Chaveta	Chaveta	Key	
11	120080	1	Tampa da bomba	Tapa de la bomba	Pump cover	
12	115760	2	Arruela de pressão	Arandela de presión	Lock washer	
13	119930	2	Parafuso	Tornillo	Bolt	
14	120100	1	Engrenagem	Engranaje	Gear	
15	120110	1	Chapa de segurança	Chapa de traba	Lock plate	
16	120120	1	Porca	Tuerca	Nut	
17	120130	1	Mancai central completo	Cojinete central completo	Complete central bearing	
18	120140	1	Suporte do mancai central	Soporte dei cojinete central	Central bearing bracket	
19	120150	1	Mancai central	Cojinete central	Central bearing	
19a	120160	*	Mancai central 0,25mm	Cojinete central	Central bearing	
19b	120170	*	Mancai central 0,50mm	Cojinete central	Central bearing	
19c	120180	A	Mancai central 0,75mm	Cojinete central	Central bearing	
19d	120190	A	Mancai central l,00mm	Cojinete central	Central bearing	
19e	120200	A	Mancai central l,50mm.	Cojinete central	Central bearing	
20	120220	1	Pino de segurança	Pasador de traba	Lock pin	
21	120230	2	Parafuso	Tornillo	Bolt	
22	120240	2	Arruela de pressão	Arandela de presión	Lock washer	
23	120250	2	Parafuso	Tornillo	Bolt	
24	120260	2	Chapa de segurança	Chapa de traba	Lock plate	
25	120270	1	Pino de fixação	Pasador de fijación	Spring pin	

TAMPAS E MANCAIS

TAPAS Y COJINETES

COVER AND BEARING

600D-B12

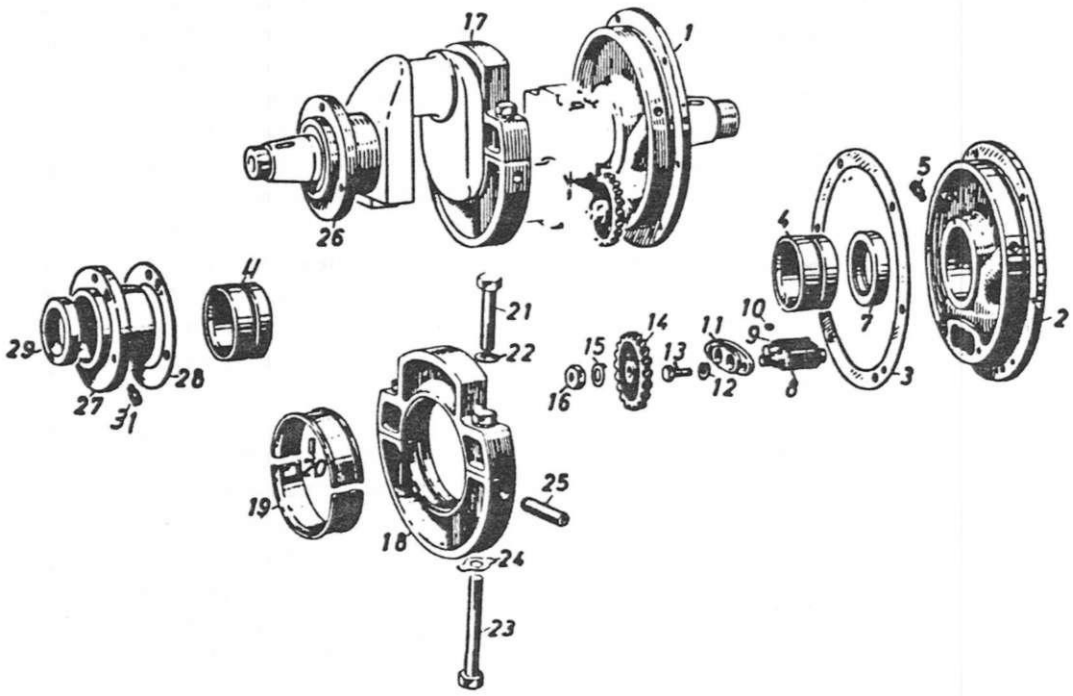

Ref. N9	Código N° Part No.	Quant. Cant. Qty	Denominação	DenominaciÓn	Description	Obs
26	120280		Tampa do mancai completa	Tapa dei cojinete completa	Complete crankshaft cover	
27	120290		Tampa do mancai	Tapa dei cojinete	Crankshaft cover	
28	119960		Junta	Junta	Gasket	
29	120310		Retentor direito	Reten derecho	Right seal ring	
31	120320		Pino de fixação	Pasador de fijación	Lock pin	

* Conforme necessidade
Según la necesidad
According to necessity

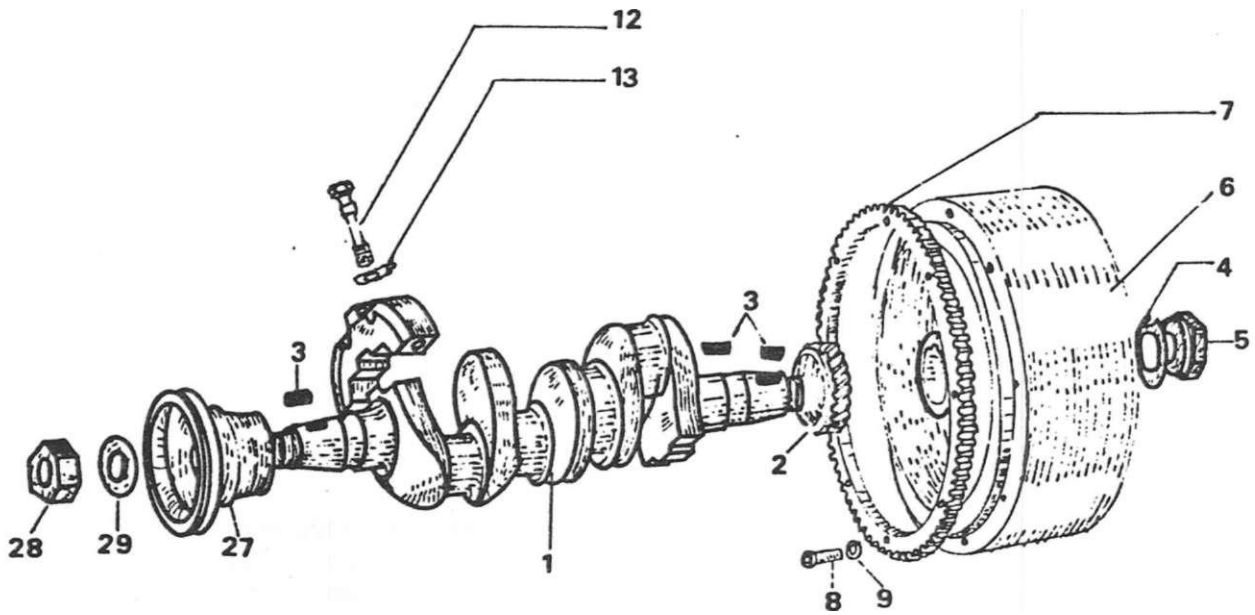
12
13
7
6
4
5
3
3
2
28
29
27
1
8
9

Ref. NO	Cõdigo N9 Part No.	Quant. Cant. Qty	Denomi nação	Denominaciõn	Description	Obs.:
	120330	1	Arvore de manivelas completa	Ciguenal completo	Complete crankshaft	
1	120340	1	Arvore de manivelas	Ciguenal	Crankshaft	
2	120350	1	Engrenagem do virabrequim	Engranaja dei ciguenal	Gear crankshaft	
3	120360	3	Chaveta	Chaveta	Key	
4	120370	1	Chapa de segurança	Arandela de traba	Lock washer	
5	120380	1	Porca	Tuerca	Nut	
6	120390	1	Volante	Volante	Flywheel	
7	120400	1	Cremalheira	Cremallera	Starter rim	
8	120410	8	Parafuso Allen	Tornillo Allen	Set screw	
9	115760	8	Arruela de pressão	Arandela de presión	Lock washer	
12	120420	4	Parafuso	Tornillo	Bolt	
13	119430	4	Chapa de segurança	Chapa de traba	Lock plate	
27	120440	1	Polia em "V"	Polea "V"	Pulley "V"	
28	120450	1	Porca	Tuerca	Nut	
29	120460	1	Arruela	Arandela	Washer	

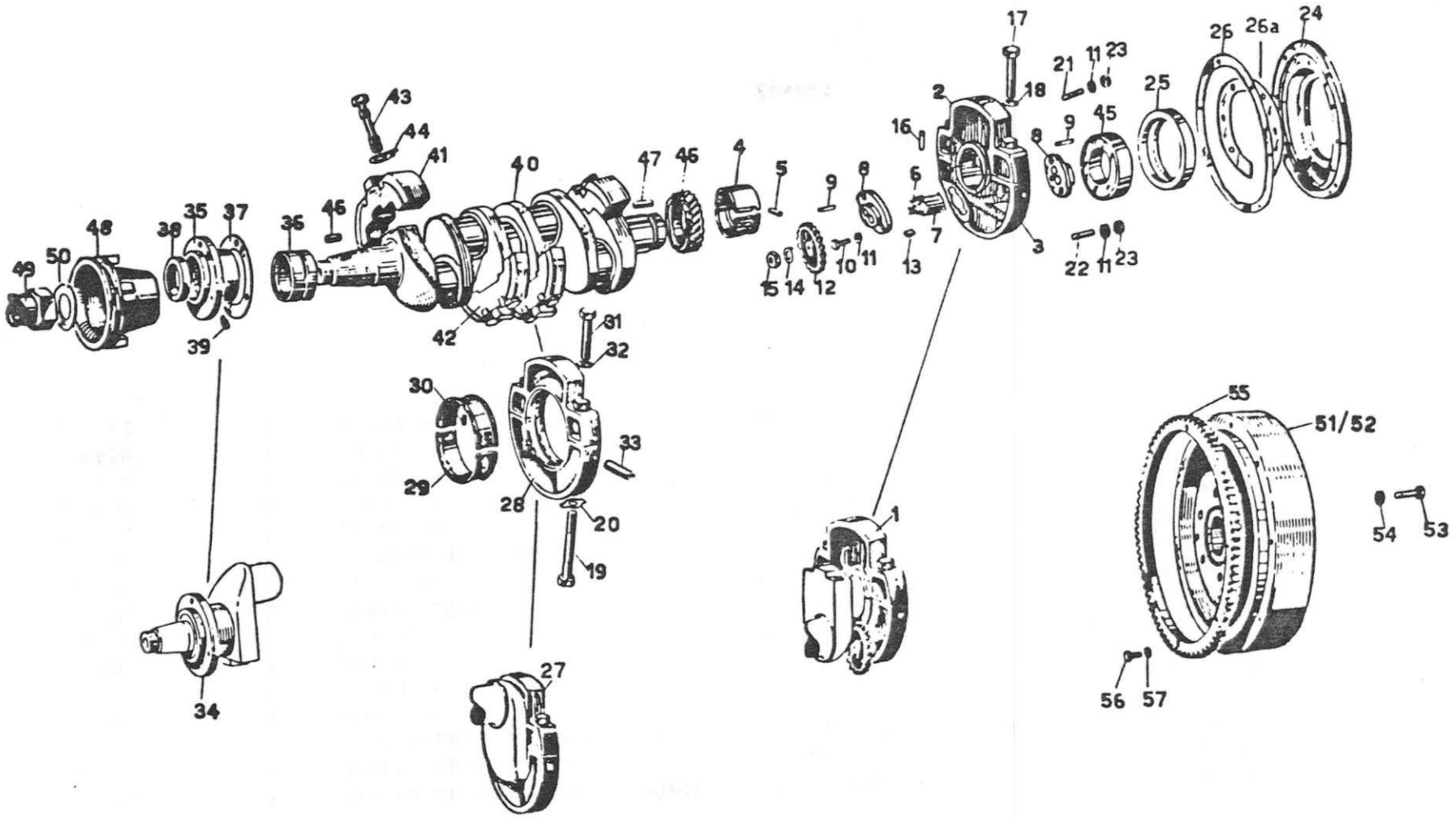
17
26
26a
24
21
11
23
25
2
18
16
9
45
8
43
44
41
40
47
46
4
5
9
8
6
7
3
22
11
23
48
35
37
36
46
49
50
38
15
14
12
10
11
13
39
42
31
32
30
33
29
28
20
19
1
55
51/52
54
53
34
27
56
57

Ref. N9	Código N9 Part No.	Quant. Cant. Qty	Denominação	Denominaciõn	Description	Obs.:
l	122020	1	Suporte do mancai completo	Soporte dei cojinete completo	Complete bearing bracket	60/80id
2	122030	1	Suporte do mancai superior	Soporte dei cojinete superior	Higher bearing bracket	60/80id
3	122040	1	Suporte do mancai inferior	Soporte dei cojjnete inferior	Lower bearing bracket	60/80id
4	122050	1	Mancai	Cojinete	Bearing	60id
4a	122060	1	Mancai	Cojinete	Bearing	80id
4b	122070	1	Mancai 0,25mm	Cojinete	Bearing	60/80id
4c	122080	1	Mancai 0,50mm	Cojinete	Bearing	60/80id
4d	122090	1	Mancai 0,75mm	Cojinete	Bearing	60/80id
4e	122100	1	Mancai l,00mm	Cojinete	Bearing	60/80id
5	111030	1	Pino	Pasador	Pin	60/80id
6	122140	1	Engrenagem	Engranaje	Gear	60/80id
7	122110	1	Eixo com engrenagem	Eje con engranaje	Shaft with gear	60/80id
8	114380		Tampa da bomba de óleo	Tapa de la bomba de aceite	Oil pump cover	60/80id
9	122130	4	Pino de fixação	Pasador de fixación	Lock pin	60/80id
10	122140	4	Parafuso	Tornillo	Bolt	60/80id
11	115760	11	Arruela de pressão	Arandela de presión	Lock washer	60/80id
12	120100	1	Engrenagem de acionamento	Engranaje de accionamiento	Drive gear	60/80id
13	124470	1	Chaveta	Chaveta	Key	60/80id
14	120110	1	Arruela de segurança	Arandela de traba	Lock washer	60/80id
15	120120	1	Porca	Tuerca	Nut	60/80id
16	122160	2	Pino	Pasador	Pin	60/80id
17	122170	2	Parafuso	Tornillo	Bolt	60/80id
18	120240	2	Arruela de pressão	Arandela de presión	Lock washer	60/80id
19	120250	4	Parafuso	Tornillo	Bolt	60/80id
20	120260	4	Chapa de segurança	Chapa de traba	Lock plate	60/80id
21	111540	6	Prisioneiro	Espárrago	Stud	60/80id
22	118970	1	Prisioneiro	Espárrago	Stud	60/80id
23	119160	7	Porca	Tuerca	Nut	60/80id
24	122200	1	Tampa de vedação	Tapa de sellamiento	Sealing cover	60id
24a	122210	1	Tampa de vedação	Tapa de sellamiento	Sealing cover	80id
25	122220	1	Retentor	Retin	Oil seal	60/80id
26	122200	1	Junta	Junta	Gasket	60/80id
26a	122240	1	Junta	Junta	Gasket	60/80id
27	120130	1	Mancai central completo	Cojinete completo	Complete bearing	60/80id

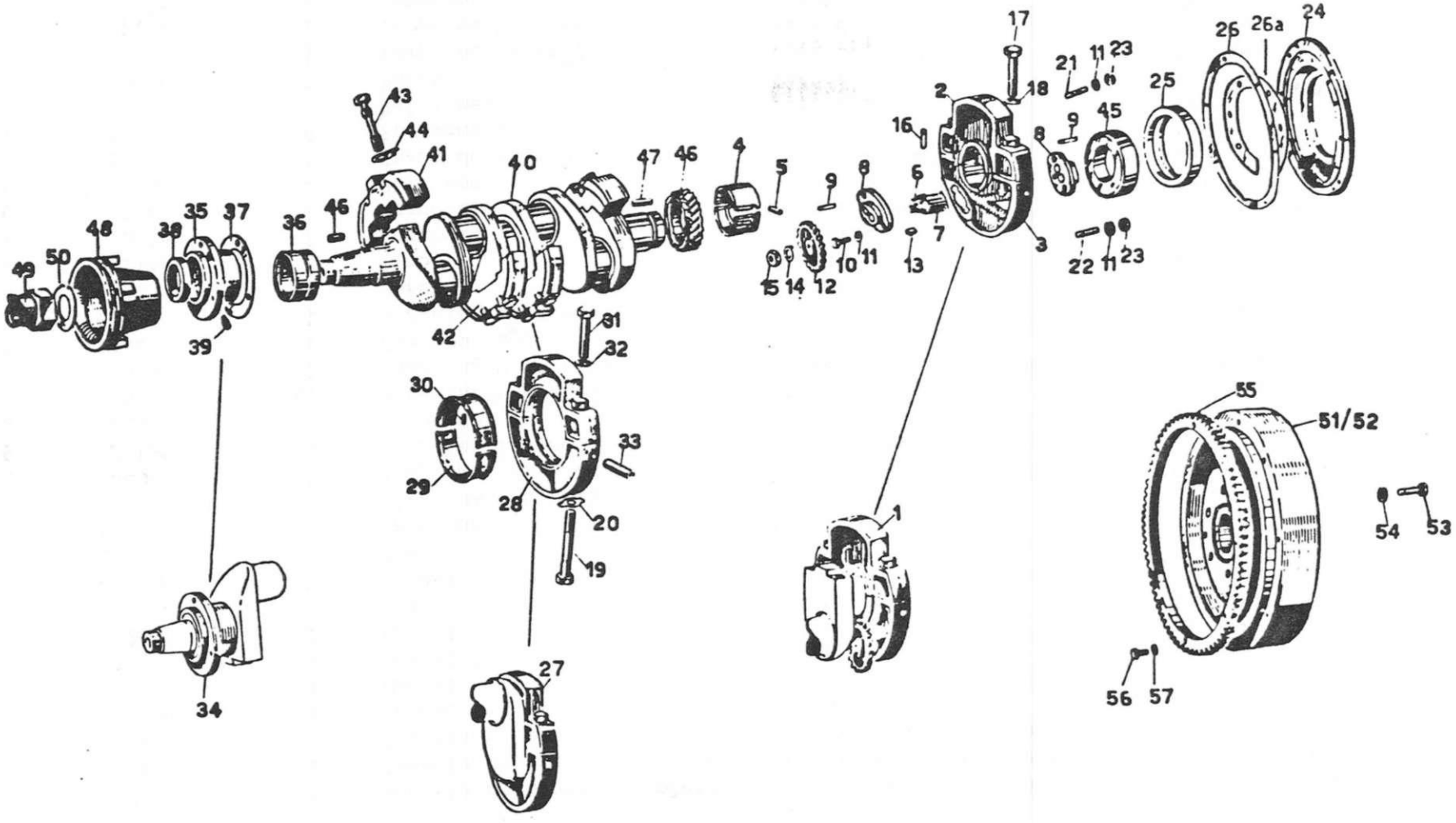
17
26
26a
24
21
11
23
25
2
18
16
9
45
8
43
44
41
40
47
46
4
5
9
8
6
7
3
22
11
23
48
35
37
36
46
49
50
38
15
14
12
10
11
13
39
42
31
32
30
33
29
28
20
19
1
55
51/52
54
53
34
27
56
57

Ref. N9	Código N9 Part No.	Quant. Cant. Qty	Denominação	DenominaciÕn	Description	Obs.:
28	120140		Suporte do mancai central	Soporte dei cojinete	Bearing bracket	60/80id
29	120150		Mancai central completo	Cojinete central completo	Complete main bearing	60/80id
29a	120160		Mancai 0,25mm	Cojinete	Main bearing	60/80id
29b	120170		Mancai 0,50mm	Cojinete	Main bearing	60/80id
29c	120180		Mancai 0,75mm	Cojinete	Main bearing	60/80id
29d	120190		Mancai l,00mm	Cojinete	Main bearing	60/80id
30	120220		Pino de segurança	Pasador de traba	Lock pin	60/80id
31	120230		Parafuso	Tornillo	Bolt	60/80id
32	120240		Arruela de pressão	Arandela de presión	Lock washer	60/80id
33	120270		Pino de fixação	Pasador de fijación	Spring pin	60/80id
34	120280		Tampa do mancai	Tapa dei cojinete	Complete bearing cover	60/80id
35	120290		Tampa do mancai	Tapa dei cojinete	Bearing cover	60/80id
36	119970		Mancai	Cojinete	Bearing	60/80id
36a	119980		Mancai 0,25mm	Cojinete	Bearing	60/80id
36b	119990		Mancai 0,50mra	Cojinete	Bearing	60/80id
36c	120000		Mancai 0,75mm	Cojinete	Bearing	60/80id
36d	120010		Mancai l,00mm	Cojinete	Bearing	60/80id
37	120300		Junta	Junta	Gasket	60/80id
38	120310		Retentor dianteiro	Retén delantero	Front seal ring	60/80id
39	120320		Pino de pressão	Pasador de presión	Spring pin	60/80id
	122250		Arvore de manivelas montada	Ciguenal montado	Crankshaft assy	60id
	122260		Arvore de manivelas montada	Ciguenal montado	Crankshaft assy	80id
40	122270		Arvore de manivelas	Ciguenal	Crankshaft	60id
40a	122280		Arvore de manivelas	Ciguenal	Crankshafr	80id
41			Contrapeso	Contrapeso	Counterweight	60/80id
42			Contrapeso	Contrapeso	Counterweight	80id
43	120420		Parafuso	Tornillo	Bolt	60id
43a	122290		Parafuso	Tornillo	Bolt	80id
44	119430		Chapa de segurança	Chapa de traba	Lock washer	60/80id
45	122300		Flange	Flange	Flange	60/80id
46	120350		Engrenagem	Engranaje	Gear	60/80id
47	120360		Chave ta	Chaveta	Key	60/80id
48	120440		Polia	Polea	Pulley	60/80id
49	120450		Porca	Tuerca	Nut	60/80id

ARVORE DE MANIVELAS CIGUENAL CRANKSHAFT 60/80id-B16

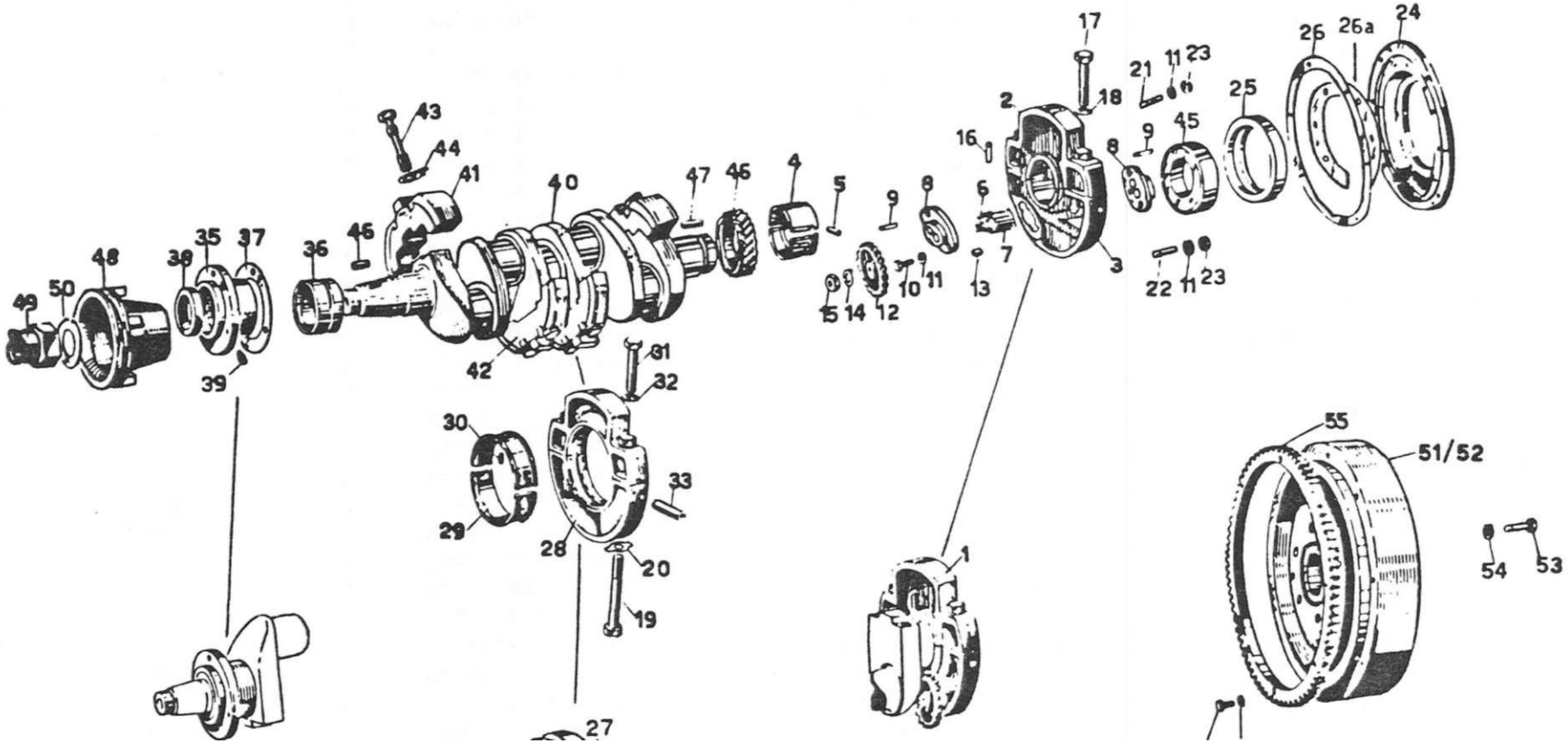

Ref. N9	Código N9 Part No.	Quant. Cant. Qty	Denominação	Denominación	Description	Obs.:
50	120460	1	Arruela	Arandela	Washer	60/80id
51	122310	1	Volante para embreagem dupla	Volante oara embrague doble	Double clutch flywheel	60/80id
52	122320	1	Volante para embreagem simples	Volante para embrague simple	Single clutch flywheel	60/80id
53	122330	6	Parafuso	Tornillo	Bolt	60/80id
54	116330	6	Arruela de pressão	Arandela de presión	Lock washer	60/80id
55	120400	1	Cremalheira	Cremallera	Starter rim	60/80id
56	120410	8	Parafuso Allen	Tornillo Allen	Set screw	60/80id
57	115760	8	Arruela de pressão	Arandela de presión	Lock washer	60/80id

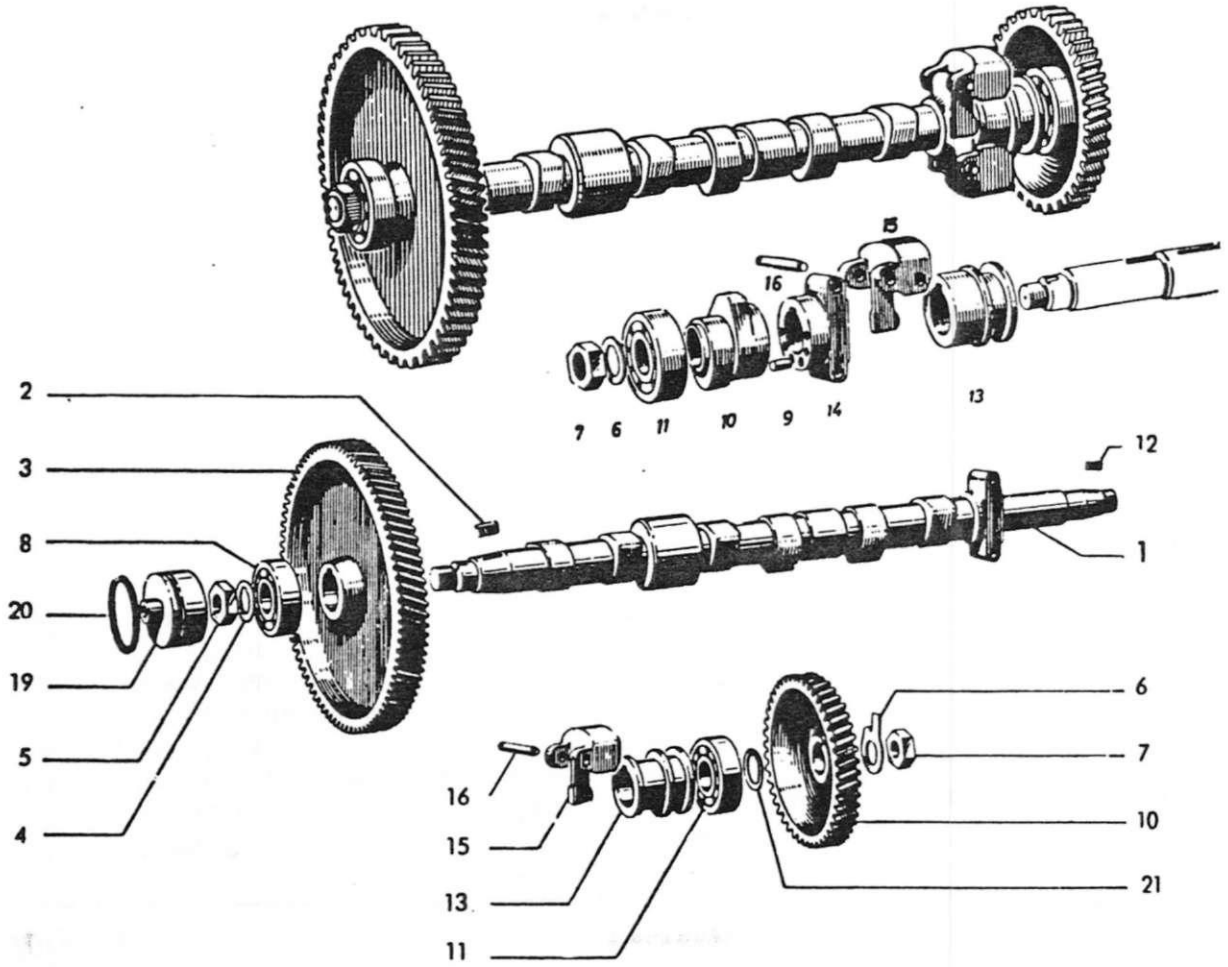
15
16
7
6
11
10
9
14
13
2
3
8
20
19
5
4
12
1
6
7
10
21
16
15
13
11

Ref. N9	Código N9 Part No.	Quant. Cant. Qty	Denominação	Denominaciõn	Description	Obs.:
	120470	1	Eixo de comando das válvulas completo	Eje de comando de Ias levas completo	Complete camshaft	
l	120480	1	Eixo de comando das válvulas	Eje de comando de Ias levas	Camshaft	
2	120490	1	Chaveta	Chaveta	Key	
3	120500	1	Engrenagem	Engranaje	Gear	
4	120510	1	Chapa de segurança	Arandela de traba	Lock washer	
5	120520	1	Porca	Tuerca	Nut	
6	119430	1	Chapa de segurança	Arandela de traba	Lock washer	
7	120530	1	Porca	Tuerca	Nut	
8	120540	1	Rolamento de esferas	Rodamiento de bolas	Bali bearing	
10	120550	1	Engrenagem	Engranaj e	Gear	
11	120560	1	Rolamento de rolos	Rodamiento de rodillos	Taper roller bearing	
12	120570	1	Chaveta	Chaveta	Key	
13	120580	1	Bucha do regulador	Buje	Bushing	
15	120590	2	Peso centrífugo	Peso	Counterweight	
16	120600	2	Pino	Pasador	Pin	
19	120610	1	Tampa do eixo	Tapa	Cover	
20	111580	1	Anel de borracha	Aro de goma	Rubber ring	
21	120620	3	Arruela	Arandela	Washer	

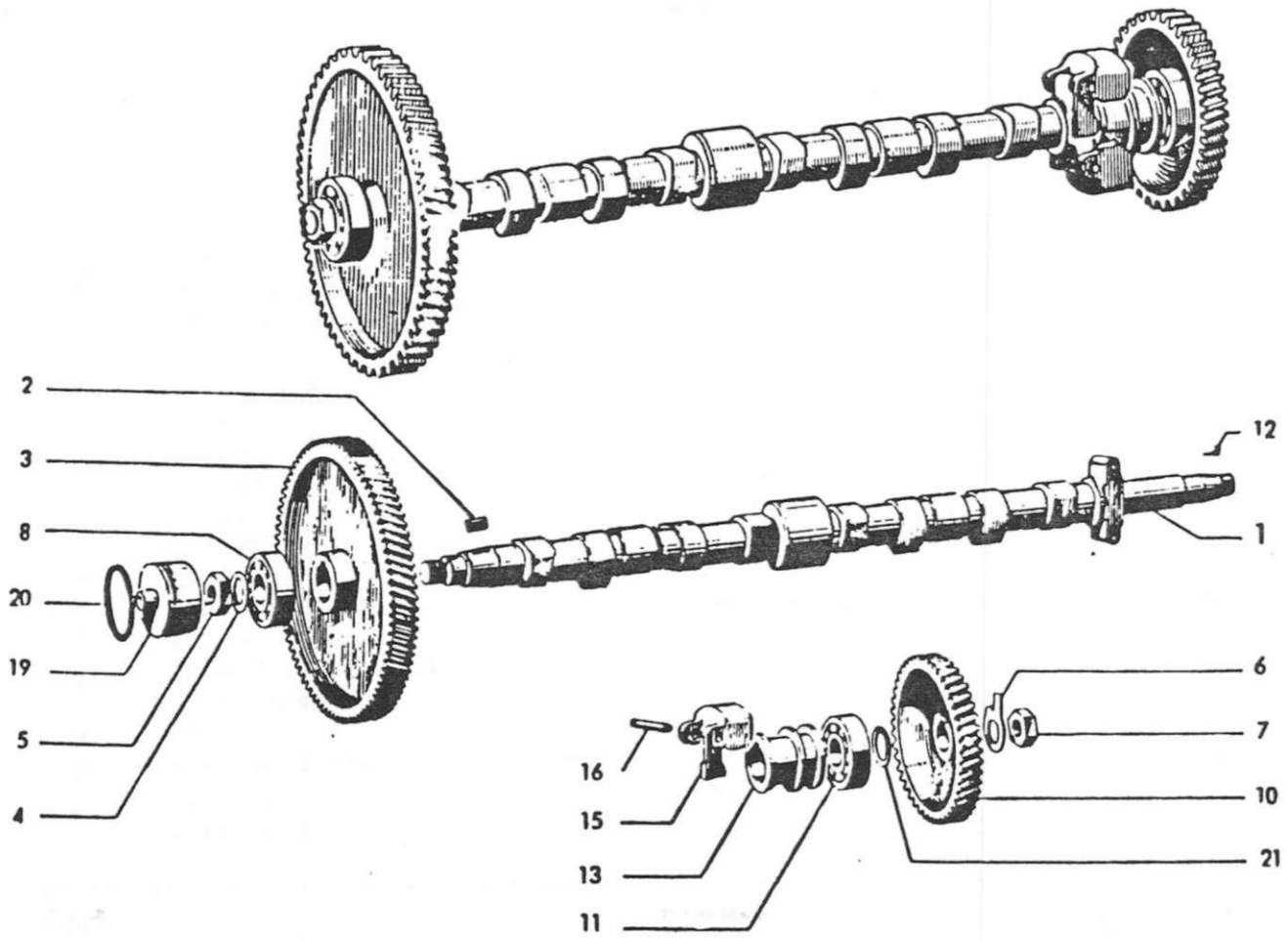
2
3
8
20
19
5
4
12
1
6
7
10
21
16
15
13
11

Ref. N9	Código N9 Part No.	Quant. Cant. Qty	Denominação	Denominación	Description	Obs.:
	122560	1	Eixo de comando das válvulas completo	Eje de comando de Ias levas completo	**Complete camshaft**	
1	122570	l	Eixo de comando das válvulas	Eje de comando de Ias levas	Camshaft	
2	120490	l	Chaveta	Chaveta	Key	
3	120500	l	Engrenagem	Engranaje	Gear	
4	119150	1	Chapa de segurança	Arandela de traba	Lock washer	
5	120520	1	Porca	Tuerca	Nut	
6	119430	1	Chapa de segurança	Arandela de traba	Lock washer	
7	120530	1	Porca	Tuerca	Nut	
8	120540	1	Rolamento de esferas	Rodamiento de bolas	Bali bearing	
10	120550	1	Engrenagem	Engranaje	Gear	
11	120560	1	Rolamento de rolos	Rodamiento de rodillos	Taper roller bearing	
12	120570	1	Chaveta	Chaveta	Key	
13	120580	1	Bucha do regulador	Buje	Bushing	
15	120590	2	Peso centrifugo	Peso centrífugo	Counterweight	
16	120600	2	Pino	Pasador	Pin	
19	120610	1	Tampa	Tapa	Cover	
20	111580	1	Anel de borracha	Aro de goma	Rubber ring	
21	120620	3	Arruela	Arandela	Washer	

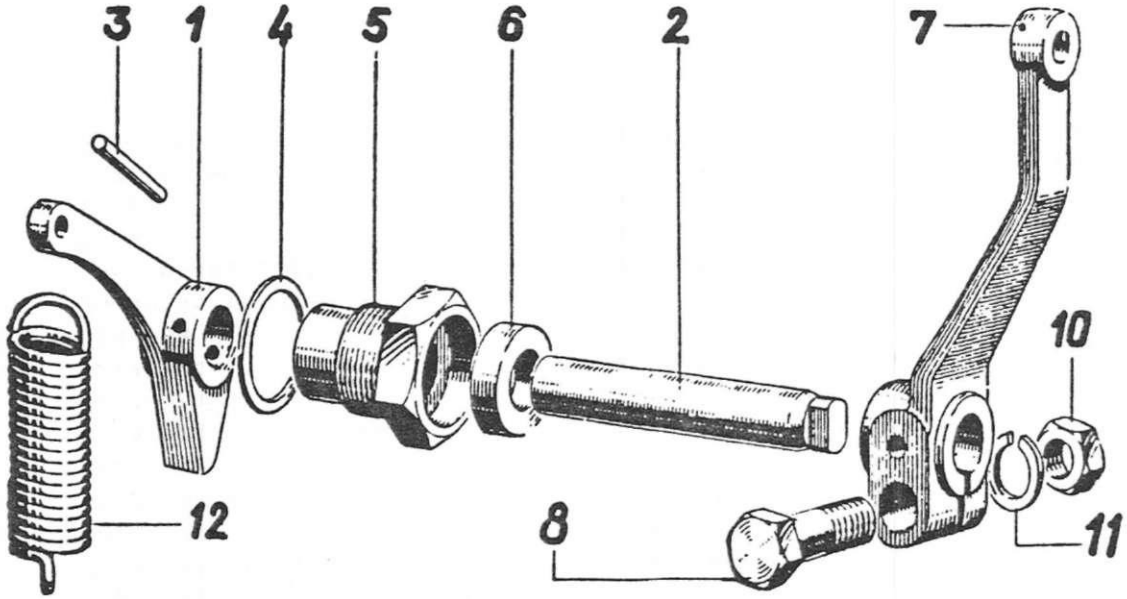
3
1
4
5
6
2
7
10
12
8
11

Ref. NQ	Código N9 Part No.	Quant. Cant. Qty	Denominação	Denominacion	Description	Obs.:
l	120630	!	Alavanca de regulagera	Palanca de regulaje	Adjusting lever	
2	120640	1	Eixo	Eje	Shaft	
3	120650	1	Pino	Pasador	Pin	
4	119510	1	Anel de vedação	Arandela de sellamiento	Seal washer	
5	120670	1	Bucha de guia	Buje de guia	Guide bushing	
6	120680	1	Retentor	Retén	Oil seal	
7	120690	1	Alavanca do regulador	Palanca dei regulador	Regulator arm	
8	120700	1	Parafuso	Tornillo	Bolt	
10	119160	1	Porca	Tuerca	Nut	
11	115760	1	Arruela de pressão	Arandela de presión	Lock washer	
12	120730	1	Mola reguladora	Resorte	Spring	2000rpm
12a	120740	1	Mola reguladora	Resorte	Spring	1800rpm

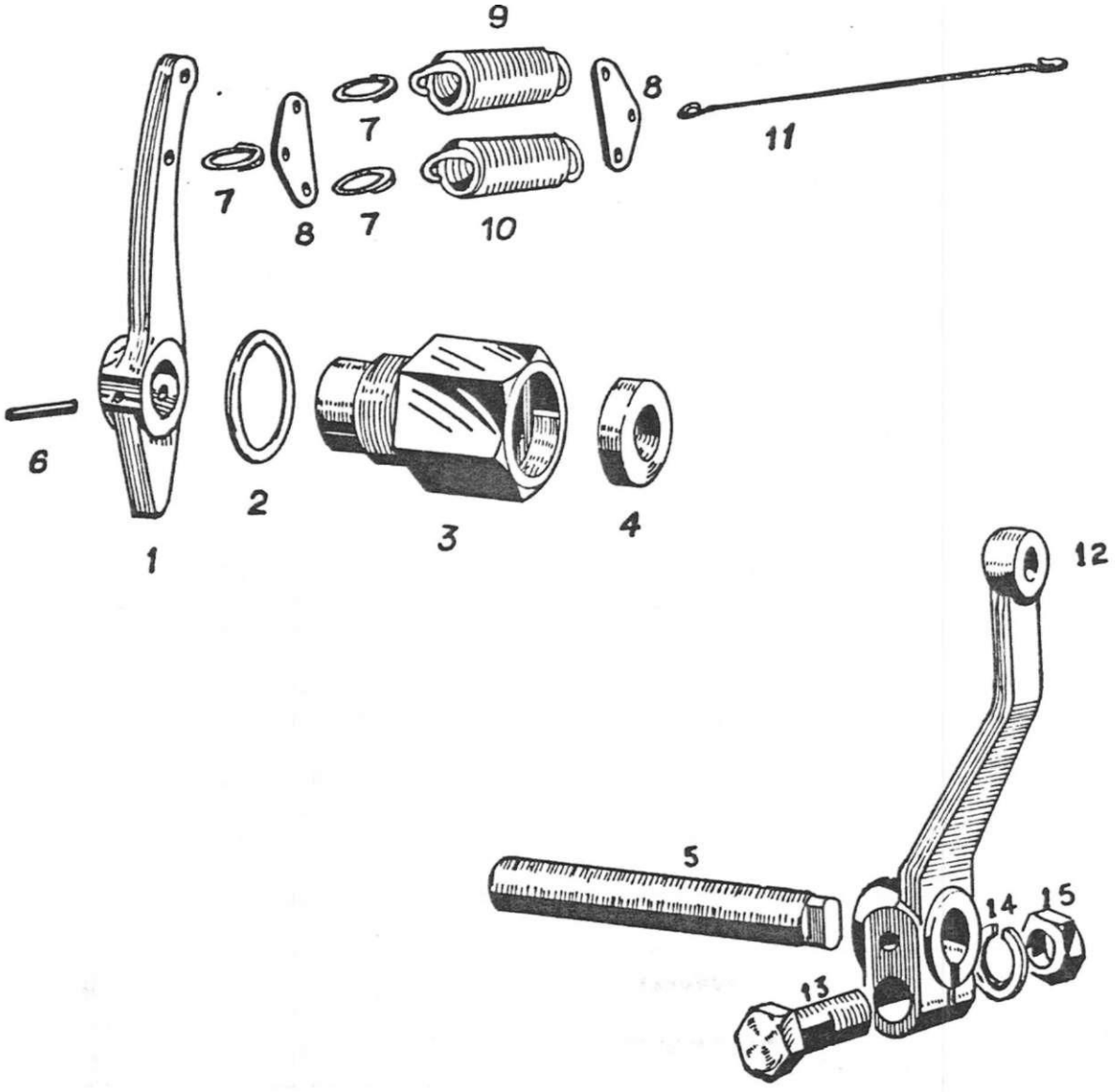
9
7
8
11
7
8
7
10
6
2
3
4
1
12
5
14
15
13

Ref. NO	Código N9 Part No.	Quant. Cant. Qty	Denominação	Denominaciõn	Description	Obs.:
1	122340	1	Alavanca de regulagem.com eixo e bucha	Palanca de regulaje con eje y buje	Adjustment lever with shaft and bushing	
2	119510	1	Anel de vedação	Arandela de sellamiento	Seal washer	
3	120670	1	Bucha guia	Buje guia	Guide bushing	
4	120680	1	Retentor	Retên	Oil seal	
5	120640	1	Eixo	Eje	Shaft	
6	120650	1	Pino de trava	Pasador de traba	Lock pin	
7	122360	3	Anel de vedação	Arandela de sellamiento	Seal washer	
8	122370	2	Balancim	Balancin	Rocker lever	
9	120730	1	Mola de regulagem 2000rpm	Resorte de regulaje	Adjustment spring	
10	122380	1	Mola de regulagem 2200rpm	Resorte de regulaje	Adjustment spring	
11	122390	1	Gancho de arame	Gancho de alambre	Wire hook	
12	120660	1	Alavanca do regulador	Palanca dei regulador	Regulator arm	
13	119930	1	Parafuso	Tornillo	Bolt	
14	115760	1	Arruela de pressão	Arandela de presión	Lock washer	
15	119160	1	Porca	Tuerca	Nut	

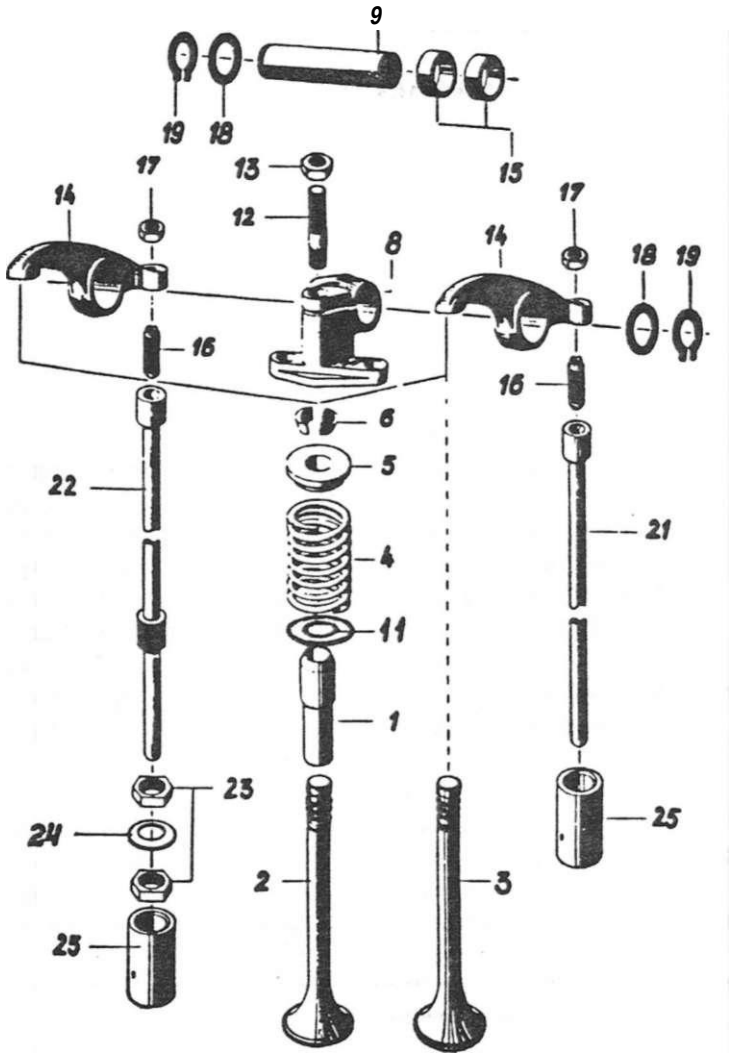
9
19
18
15
17
13
12
14
8
14
17
18
19
16
16
6
5
22
21
4
11
1
23
24
25
2
3
25

Ref. NP	Código N9 Part No.	Quant. Cant. Qty	Denominação	DenominaciÕn	Description	Obs.:
		600D 60/80				
l	120750	6-8	Guia da válvula	Guia de la válvula	Valve guide	
2	120760	3-4	Válvula de escape	Válvula de escape	Exhaust valve	
3	120770	3-4	Válvula de admissão	Válvula de admisiõn	Inlet valve	
4	120780	6-8	Mola da válvula	Resorte de la válvula	Valve spring	
5	120790	6-8	Prato da mola	Plato dei resorte	Spring plate	
6	120800	6-8	Cone bi-partido	Cono bipartido	Split collet	
8	120810	3-4	Suporte do balancim	Soporte dei balancin	Rocker arm support	
9	120820	3-4	Eixo do balancim	Eje dei balancin	Rocker arm shaft	
11	120830	6-8	Arruela lisa	Arandela	Washer	
12	120840	3-4	Prisioneiro	Espárrago	Stud	
13	119290	3-4	Porca	Tuerca	Nut	
14	120860	6-4	Balancim	Balancin	Rocker arm	
15	120870	6-8	Bucha do balancim	Buje dei balancin	Rocker arm bushing	
16	120880	6-8	Parafuso de regulagem	Tornillo de regulaje	Adjustment bolt	
17	119160	6-8	Porca	Tuerca	Nut	
18	120900	6-8	Arruela de regulagem 0,9rara	Arandela de regulaje	Adjustment washer	
–	120910	*	Arruela de regulagem l,0mra	Arandela de regulaje	Adjustment washer	
–	120920	*	Arruela de regulagem l,lmm	Arandela de regulaje	Adjustment washer	
19	120930	6-8	Anel de segurança	Anillo de traba	Circlip	
21	120940	3-4	Haste, da válvula de admissão	Varilla de empuje de la válvula de admisiõn	Inlet valve push rod	
22	120950	3-4	Haste da válvula de escape	Varilla de empuje de la válvula de escape	Exhaust valve push rod	
23	120960	3-4	Porca (maior)	Tuerca	Nut	
23a	120970	3-4	Porca (maior)	Tuerca	Nut	
24	120980	3-4	Chapa de segurança	Chapa de traba	Washer	
25	120990	6-8	Tucho	Empujador	Tappet	
27	121000	6-8	Balancim montado	Balancin montado	Rocker lever assy	

* Conforme necessidade
Según la necesidad
According to necessity

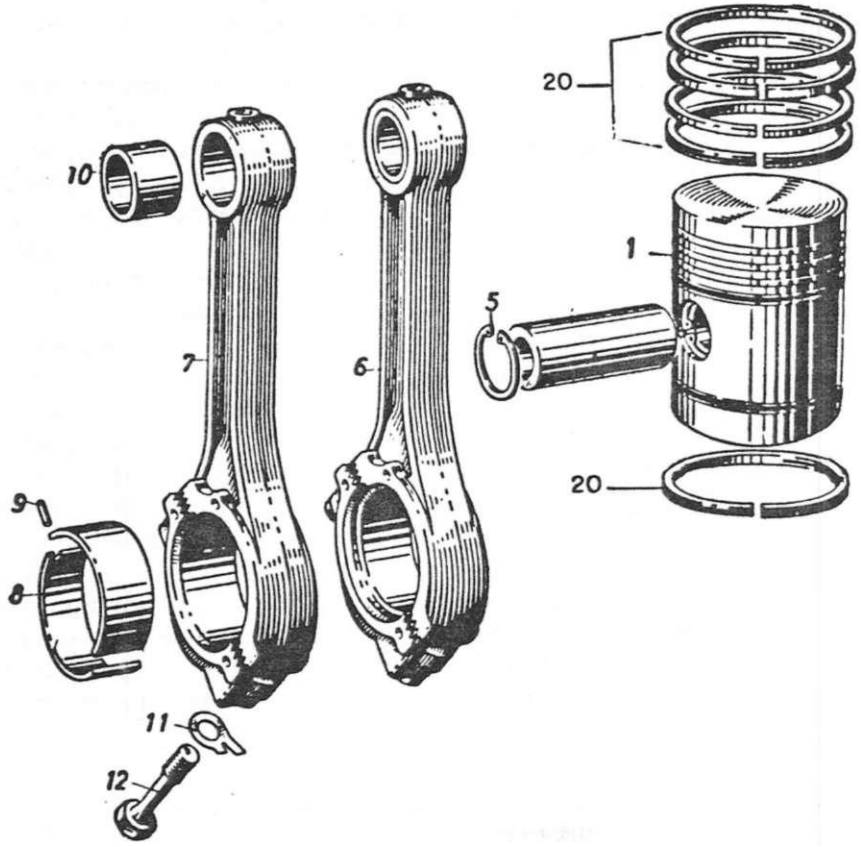
20
10
1
5
7
6
20
9
8
11
12

Ref. N9	Código N9 Part No.	Quant. Cant. Qty	Denominação	Denominaciõn	Description	Obs.:
		600D 60/80				
-	121010	3 -	Pistão completo	Pistón completo	Complete piston	600D
-	121020	3 - 4	Pistão completo	Piston completo	Complete piston	60/80id
1	121030	3 -	Pistão com pino e trava	Pistón con pasador y anillo de traba	Piston with pin and circlip	600D
la	121040	3 - 4	Pistão com pino e trava	Pistón con pasador y anillo de traba	Piston with pin and circlip	60/80id
5	116490	6 - 8	Trava	Anillo de traba	Circlip	600D/60/80id
6	121060	3 - 4	Biela completa	Biela completa	Complete connecting iuu	600D/60/80id
7	121070	3 - 4	Biela	Biela	Connecting rod	600D/60/80id
8	121080	3 - 4	Bronzina STD	Cojinete STD	Big end bearing STD	600D/60/80id
8a	121090	3 - 4	19 reparo 0,25mm	la. reparaciõn	lst undersize	600D/60/80id
8b	121100	3 - 4	29 reparo 0,50mm	2a. reparaciõn	2nc* undersize	600D/60/80id
8c	121110	3 - 4	39 reparo 0,75mm	3a. reparaciõn	3rc* undersize	600D/60/80id
8d	121120	3 - 4	49 reparo l,00mm	4a. reparaciõn	4"1 undersize	600D/60/80id
8e	121130	3 - 4	59 reparo l,50mm	5a. reparaciõn	5tn undersize	600D/60/80id
9	121140	3 - 4	Pino	Pasador	Pin	600D/60/80id
10	121150	3 - 4	Bucha da biela	Buje de la biela	Connecting rod bushing	600D/60/80id
11	121160	6 - 8	Chapa de segurança	Chapa de traba	Lock plate	600D/60/80id
12	121170	6 - 8	Parafuso da biela	Tornillo de la biela	Connecting rod bolt	600D/60/80id
20	121180	3 -	Jogo de anéis	Juego de anillos	Spares set	600D
20a	121190	3 - 4	Jogo de anéis	Juego de anillos	Spares set	60/80id

n\nw >nnMnn

Ref. N9	Código N9 Part No.	Quant. Cant. Qty	Denominação	Denominaciõn	Description	Obs.:
–	121200	3	Cabeçote completo	Culata completo	Complete cylinder head	
1	121210	3	Cabeçote	Culata	Cylinder head	
2	121220	9	Tampa cônica	Tapa cõnica	Cover	
A	119210	12	Prisioneiro	Espárrago	Stud	
5	1212A0	6	Prisioneiro	Espárrago	Stud	
6	119220	12	Prisioneiro	Espárrago	Stud	
7	121530	3	Anel de vedação	Arandela de sellamiento	Seal washer	
8	121270	3	Peça rosqueada	Pieza rosqueada	Threaded connector	
11	119160	18	Porca	Tuerca	Nut	
12	JB-3710	12	Porca	Tuerca	Nut	
13	115760	6	Arruela de pressão	Arandela de presión	Lock washer	
15	121280	3	Difusor	Difusor	Diffuser	
17	121290	3	Junta	Junta	Gasket	
22	121300	3	Tampa da válvula	Tapa de la válvula	Valve cover	
22a	121310	3	Tampa da válvula completa	Tapa de la válvula completa	Complete valve cover	
23	121200	3	Junta da tampa	Junta	Gasket	
27	121330	3	Chapa	Chapa	Plate	
28	1213A0	3	Parafuso borboleta	Tornillo mariposa	Wing bolt	
29	121350	3	Anel de segurança	Anillo de traba	Lock ring	
30	121360	3	Anel retentor	Anillo de sellamiento	0-ring	
31	121370	3	Bujão	Tapón	Plug	
35	121380	3	Arruela	Arandela	Washer	
36	119510	3	Anel de vedação	Arandela de sellamiento	Seal washer	
37	121A00	3	Vela aquecedora	Vela calentadora	Heater plug	

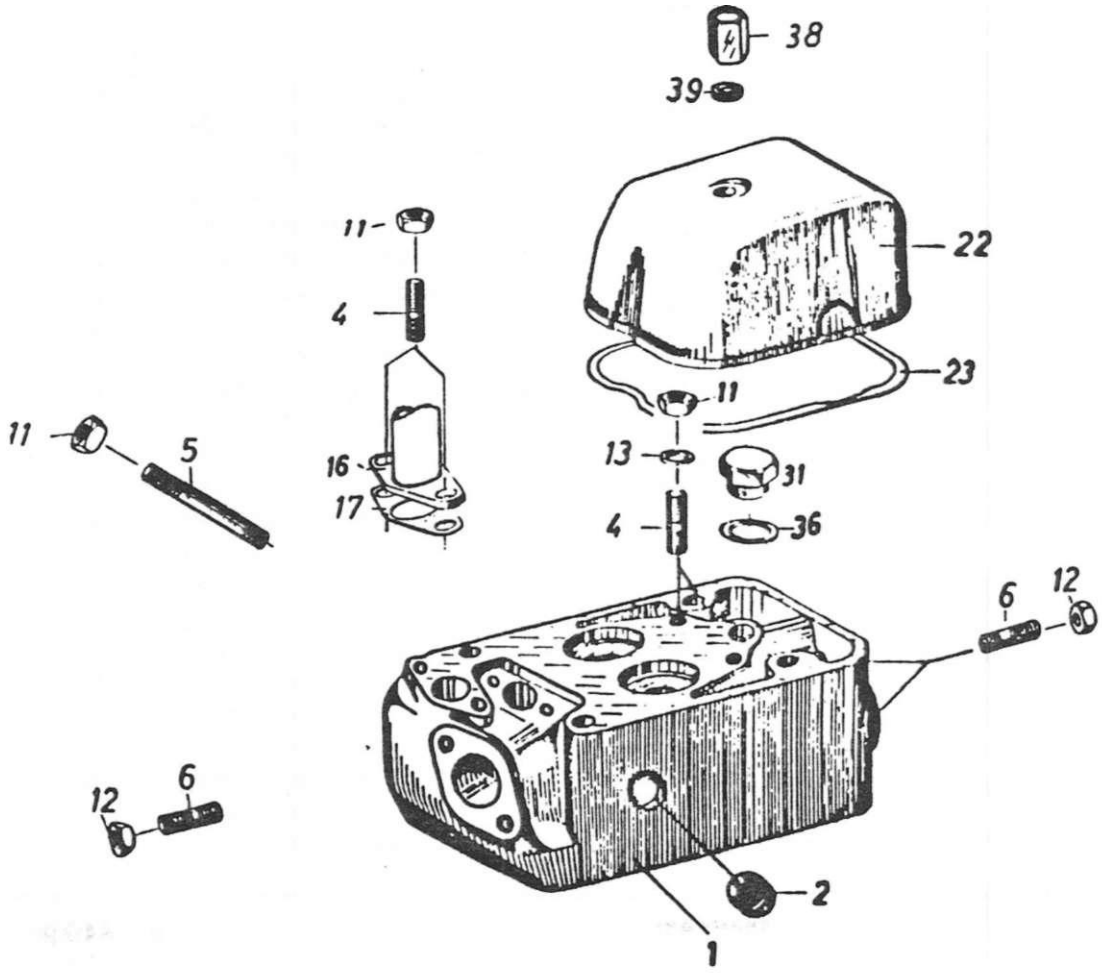
38
39
22
11
4
23
11
11
5
13
31
16
17
4
36
6
12
12
6
2
1

Ref. NP	Código N9 Part No.	Quant. Cant. Qty	Denomi nação	Denominaciõn	Description	Obs.:
		60/80id				
_	122420	3 - 4	Cabeçote completo	Culata completo	Complete cylinder head	
1	122430	3 - 4	Cabeçote com guia das válvu Ias e tampa cõnica	Culata con guia de Ias válvu Ias y tapa cõnica	Cylinder head with valve guide and cover	
2	122440	9 - 12	Tampa cõnica	Tapa cõnica	Cover	
4	119210	12 - 16	Prisioneiro	Espárrago	Stud	
5	122450	6 - 8	Prisioneiro	Espárrago	Stud	
6	119220	12 - 16	Prisioneiro	Espárrago	Stud	
11	119160	18 - 16	Porca	Tuerca	Nut	
12	119290	12 - 24	Porca	Tuerca	Nut	
13	115760	6 - 8	Arruela de pressão	Arandela de presión	Lock washer	
17	116850	3 - 4	Junta	Junta	Gasket	
22	122460	3 - 4	Tampa da válvula	Tapa de la válvula	Valve cover	
23	122470	3 - 4	Junta	Junta	Gasket	
31	121370	3 - 4	Bujao	Tapón	Plug	
36	119510	3 - 4	Anel de vedação	Arandela de sellamiento	Seal washer	
38	122480	3 - 4	Porca	Tuerca	Nut	
39	122780	3 - 4	Anel de vedação	Arandela de sellamiento	Seal washer	

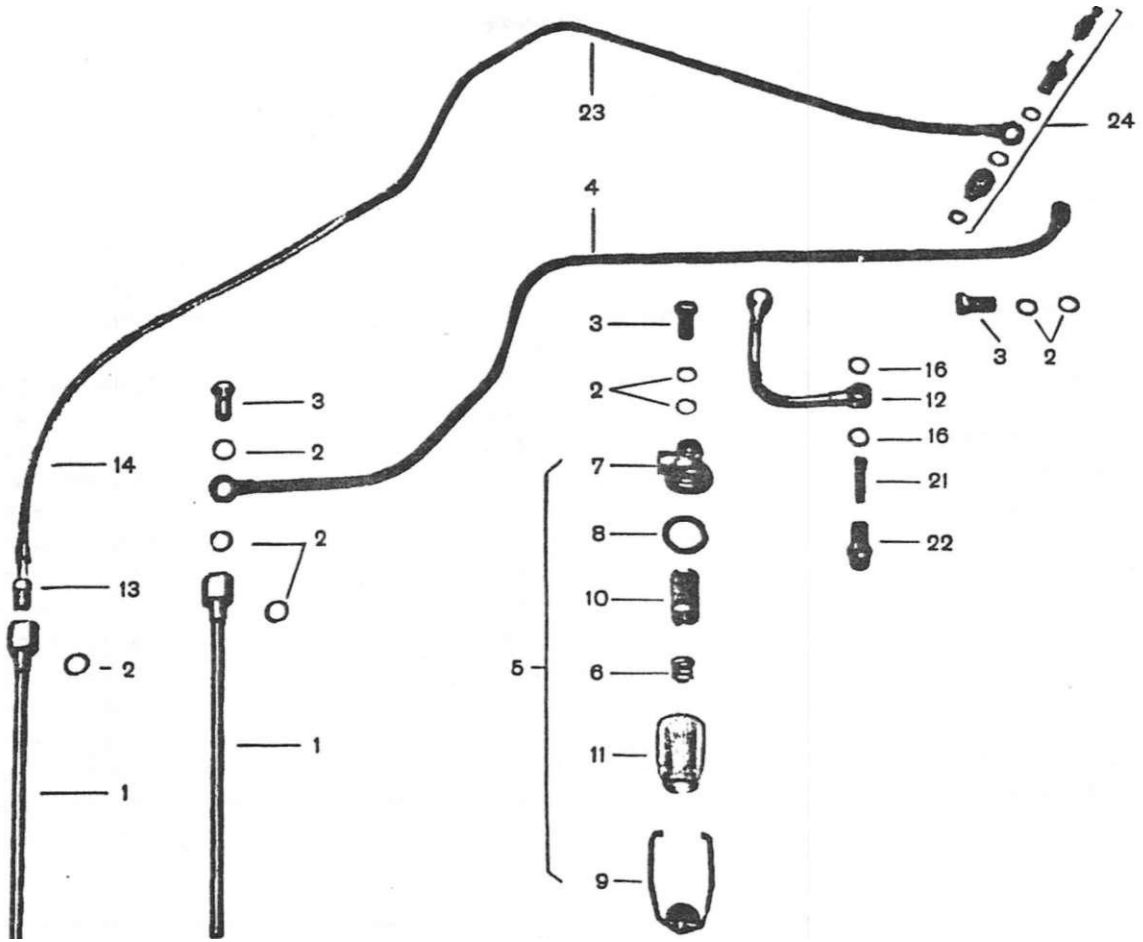
23
24
4
3
2
14
3
2
2
13
2
1
1
3
2
7
8
10
6
11
9
5
16
12
16
21
22
3
2

Ref. N9	Cõdigo N9 Part No.	Quant. Cant. Qty	Denominação	Denominaciõn	Description	Obs.:
1	589230	1	Tubo de sucção curto	Tubo de succiõn corto	Short suction pipe	600D/60/80id
2	589260	7	Arruela de vedação	Arandela de sellamiento	Seal washer	600D/60/80id
3	589270	3	Parafuso de conexão	Tornillo de conexión	Banjo bolt	600D/60/80id
4	219250	1	Tubo de sucção longo	Tubo de succiõn largo	Long suction pipe	60id
4a	209250	1	Tubo de sucção longo	Tubo de succiõn largo	Long suction pipe	80id
5	136760	1	Filtro de combustível comple to	Filtro de combustible comple r r>	Complete fuel filter	600D/60id/80id
6	136791	1	Mola	Resorte	Spring	600D/60/80id
7	136761	1	Tampa do filtro	Tapa dei filtro	Cover filter	600D/60/80id
8	136770	1	Anel retentor	Anillo de sellamiento	O-ring	600D/60/80id
9	136800	1	Braçadeira	Abrazadeira	Clamp	600D/60/80id
10	136790	1	Filtro	Filtro	Filter	600D/60/80id
11	136780	1	Copinho de vidro	Recipiente de vidrio	Bowl	600D/60/80id
12	216810	1	Tubo de conexão	Tubo de conexión	Connection pipe	60id
12a	206810	1	Tubo de conexão	Tubo de conexión	Connection pipe	80id
13	209290	1	Niple de conexçao	Niple de conexión	Connection nipple	600D/60/80id
14	609280	1	Tubo de retorno	Tubo de retorno	Return pipe	600D/60/80id
23	121410	1	Tubo de retorno	Tubo de retorno	Return pipe	60id
23a	121420	1	Tubo de retorno	Tubo de retorno	Return pipe	80id
25	156761	1	Adesivo	Adesivo	Adhesive	600D/60/80id

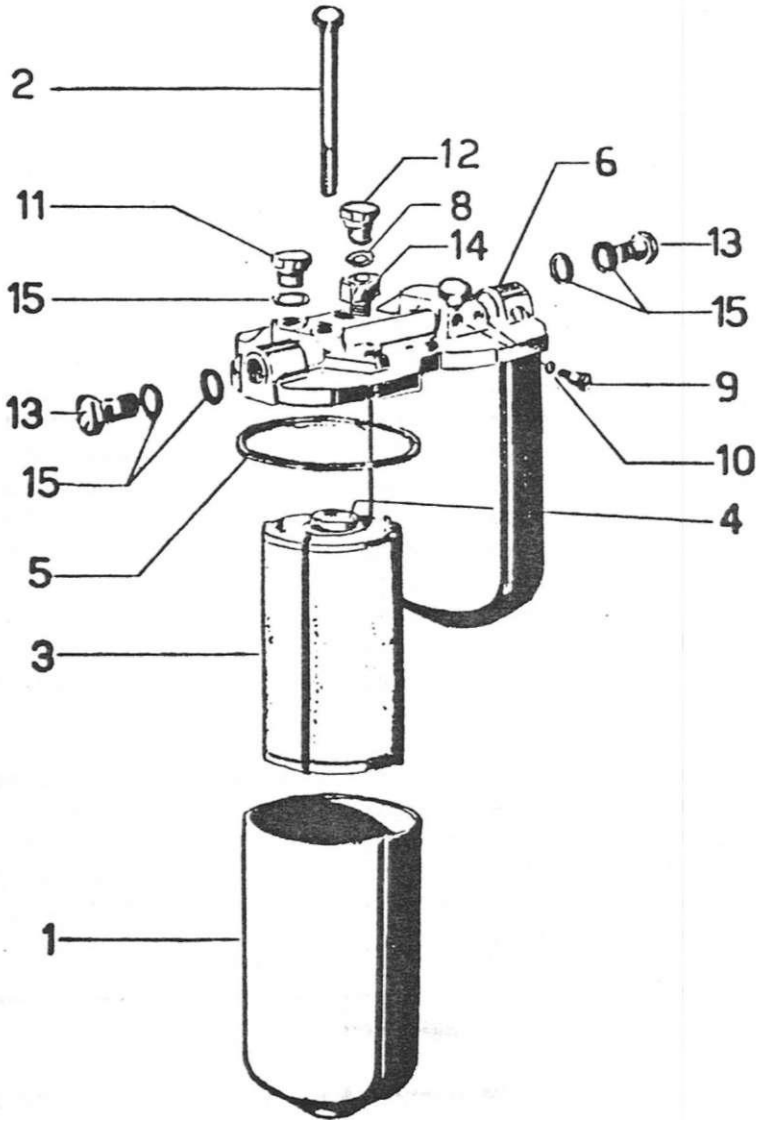
2
12
6
11
8
14
13
15
15
13
9
15
10
4
5
3
1

Ref. N9	Código N9 Part No.	Quant. Cant. Qty	Denominação	DenominaciÕn	Description	Obs.:
-	121430	í	Filtro duplo completo	Filtro doble completo	Complete double fuel filter	
1	121440	2	Carcaça do filtro	Carcaza dei filtro	Filter casing	
2	121450	1	Parafuso	Tornillo	Bolt	
3	121460	2	Elemento do filtro	Elemento filtrante	Filter element	
4	121470	2	Disco de feltro	Arandela de fieltro	Felt washer	
5	121480	2	Junta	Junta	Gasket	
6	116140	1	Tampa do filtro	Tapa dei filtro	Filter cover	
8	111490	2	Anel de vedação	Arandela de sellamiento	Seal washer	
9	116160	2	Parafuso sangria	Tornillo de sangria	Bleeder screw	
10	110510	2	Arruela de vedação	Arandela de presión	Lock washer	
11	116920	1	Buj ao	Tapón	Plug	
12	112960	1	Buj ao	Tapón	Plug	
13	111510	2	Parafuso terminal	Tornillo de conexión	Banjo bolt	
14	121520	1	Niple duplo	Niple de conexión	Conection nipple	
15	121530	6	Anel de vedação	Arandela de sellamiento	Seal washer	

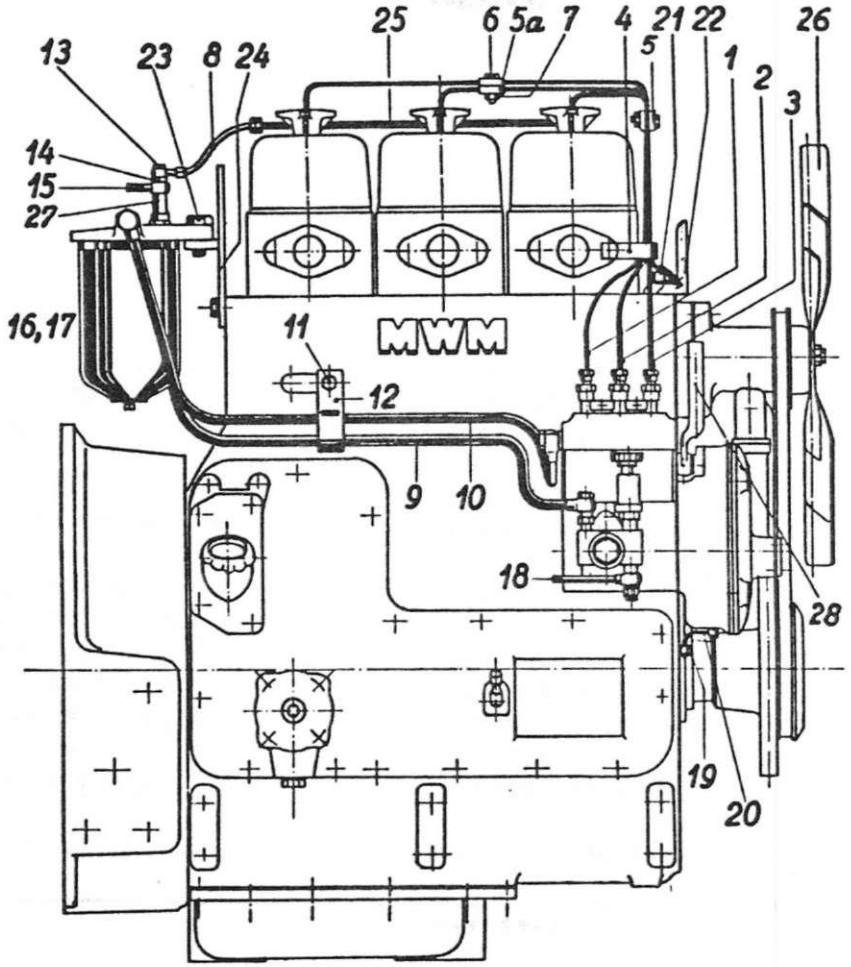
25
6
5a
7
4
21
22
26
13
23
8
24
5
1
2
3
14
15
27
16,17
11
MWM
12
9
10
18
28
19
20

Ref. N9	Código N° Part No.	Quant. Cant. Qty	Denominação	DenominaciÕn	Description	Obs.:
1	121540	1	Tubo de pressao-cilindro 1	Tubo de presiõn-cilindro 1	Presuure pipe-cylinder	
2	121550	1	Tubo de pressao-cilindro 2	Tubo de presiõn-cilindro 2	Pressure pipe-cylinder	
3	121560	1	Tubo de pressao-cilindro 3	Tubo de presiõn-cilindro 3	Pressure pipe-cylinder	
4	121570	1	Braçadeira	Abrazadera	Clamp	
4a	121580	1	Braçadeira	Abrazadera	Clamp	
5	121580	2	Braçadeira	Abrazadera	Clamp	
5a	121590	2	Braçadeira	Abrazadera	Clarap	
6	121600	2	Parafuso	Tornillo	Bolt	
7	121610	2	Porca	Tuerca	Nut	
8	121620	1	Tubo de retorno	Tubo de retorno	Return pipe	
9	121630	1	Tubo de óleo	Tubo de aceite	Fuel pipe	
10	121640	1	Tubo de óleo	Tubo de aceite	Fuel pipe	
11	114230	1	Parafuso	Tornillo	Bolt	
12	121650	1	Braçadeira	Abrazadera	Clamp	
13	114280	1	Parafuso terminal	Tornillo de conexión	Banjo bolt	
14	114270	1	Parafuso terminal	Tornillo de conexión	Banjo bolt	
15	121660	1	Terminal	Conexión	Connection	
16	121430	1	Filtro duplo de combustível	Filtro doble de combustible	Fuel double filter	
17	121460		Elemento do filtro	Elemento dei filtro	Filter element	
18	121690	1	Terminal	Conexión	Connection	
19	114280	1	Parafuso terminal	Tornillo de conexión	Banjo bolt	
20	121710	1	Tubo de óleo	Tubo de aceite	Fuel pipe	
21	121720		Parafuso	Tornillo	Bolt	
22	121730	1	Alça do motor	Soporte dei motor	Engine bracket	
23	116350	1	Parafuso	Tornillo	Bolt	
24	121740	1	Alça do motor	Soporte dei motor	Engine bracket	
25	121750	1	Tubo de retorno	Tubo de retorno	Return pipe	
26	121760	1	Ventilador	Ventilador	Fan	
27	121770	1	Válvula de retorno	Válvula de retorno	Return valve	
28	121780	1	Alavanca de parada	Palanca de parada	Stop lever	
29	121790	1	Caixa do volante	Caja dei volante	Flywheel housing	

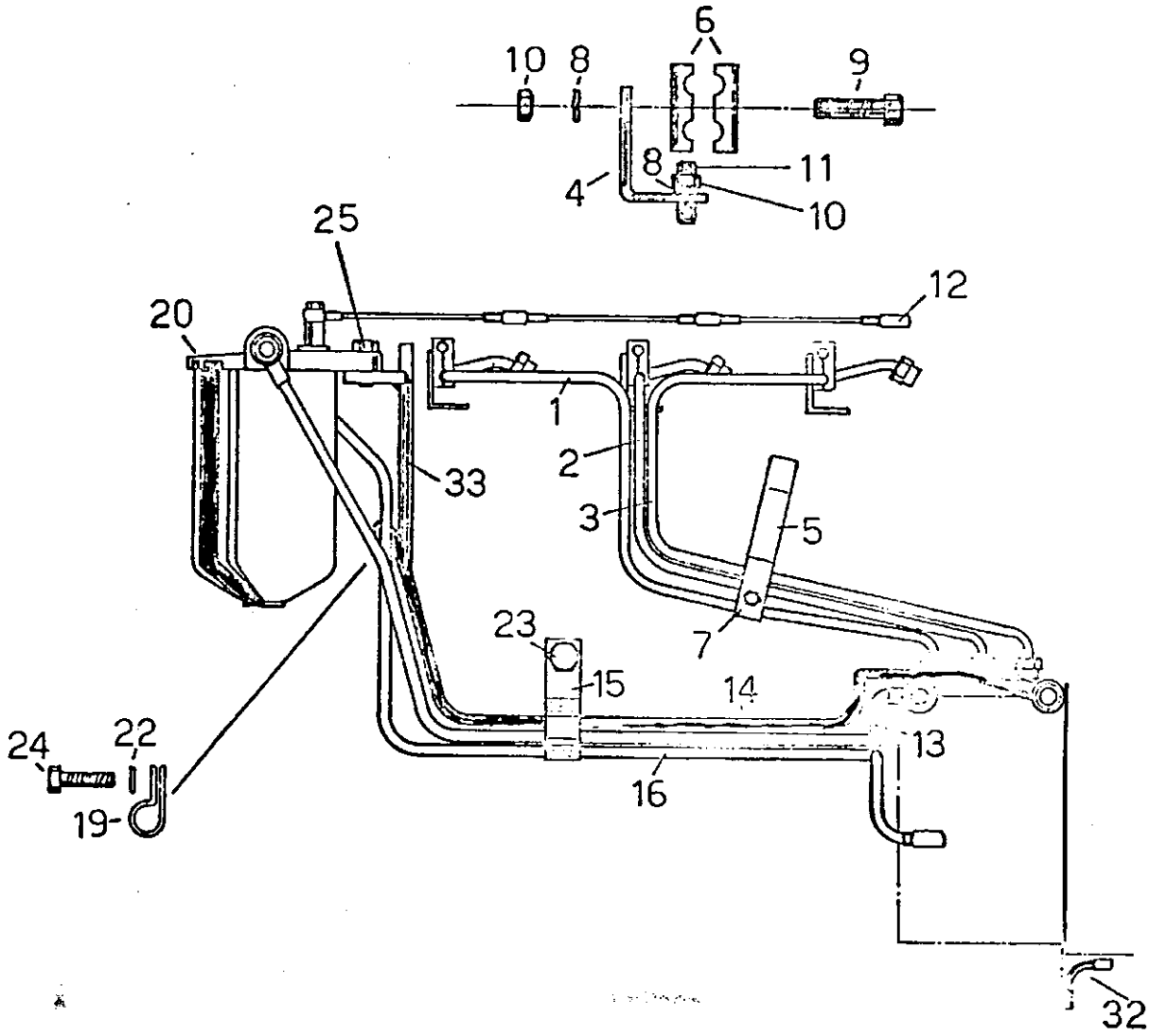
6
10
8
9
8
11
4
10
25
12
20
1
2
33
3
5
23
7
15
14
24
22
13
19
16
32

Ref. NO	Código N9 Part No.	Quant. Cant. Qty	Denomi nação	Denominaciõn	Description	Obs.:
1	122580	1	Tubo de pressão	Tubo de presión	Pressure pipe	
2	122590	1	Tubo de pressão	Tubo de presión	Pressure pipe	
3	122600	1	Tubo de pressão	Tubo de presión	Pressure pipe	
4	122610	3	Suporte da braçadeira	Soporte de la abrazadera	Clamp bracket	
5	122620	1	Suporte	Soporte	Bracket	
6	121590	6	Braçadeira	Abrazadera	Clamp	
7	121580	4	Braçadeira	Abrazadera	Clamp	
8	122630	8	Arruela de pressão	Arandela de presión	Lock washer	
9	114120	5	Parafuso	Tornillo	Bolt	
10	111630	8	Porca	Tuerca	Nut	
11	122640	3	Prisioneiro	Espárrago	Stud	
12	122650	1	Tubo de retorno	Tubo de retorno	Return pipe	
13	122660	1	Tubo de comubstível	Tubo de combustible	Fuel pipe	
14	121410	1	Tubo de retorno	Tubo de retorno	Return pipe	
15	122680	1	Braçadeira	Abrazadera	Clamp	
16	122690	1	Tubo de combustível	Tubo dei combustible	Fuel pipe	
19	122700	1	Braçadeira	Abrazadera	Clamp	
20	121430	1	Filtro duplo de combustível	Filtro doble de combustible	Fuel double filter	
22	115800	2	Arruela de pressão	Arandela de presión	Lock washer	
23	114230	1	Parafuso	Tornillo	Bolt	
24	116270	2	Parafuso	Tornillo	Bolt	
25	116350	2	Parafuso	Tornillo	Bolt	
32	121710	1	Tubo de óleo	Tubo de aceite	Oil pipe	
33	122710	1	Suporte do filtro	Soporte dei filtro	Filter support	

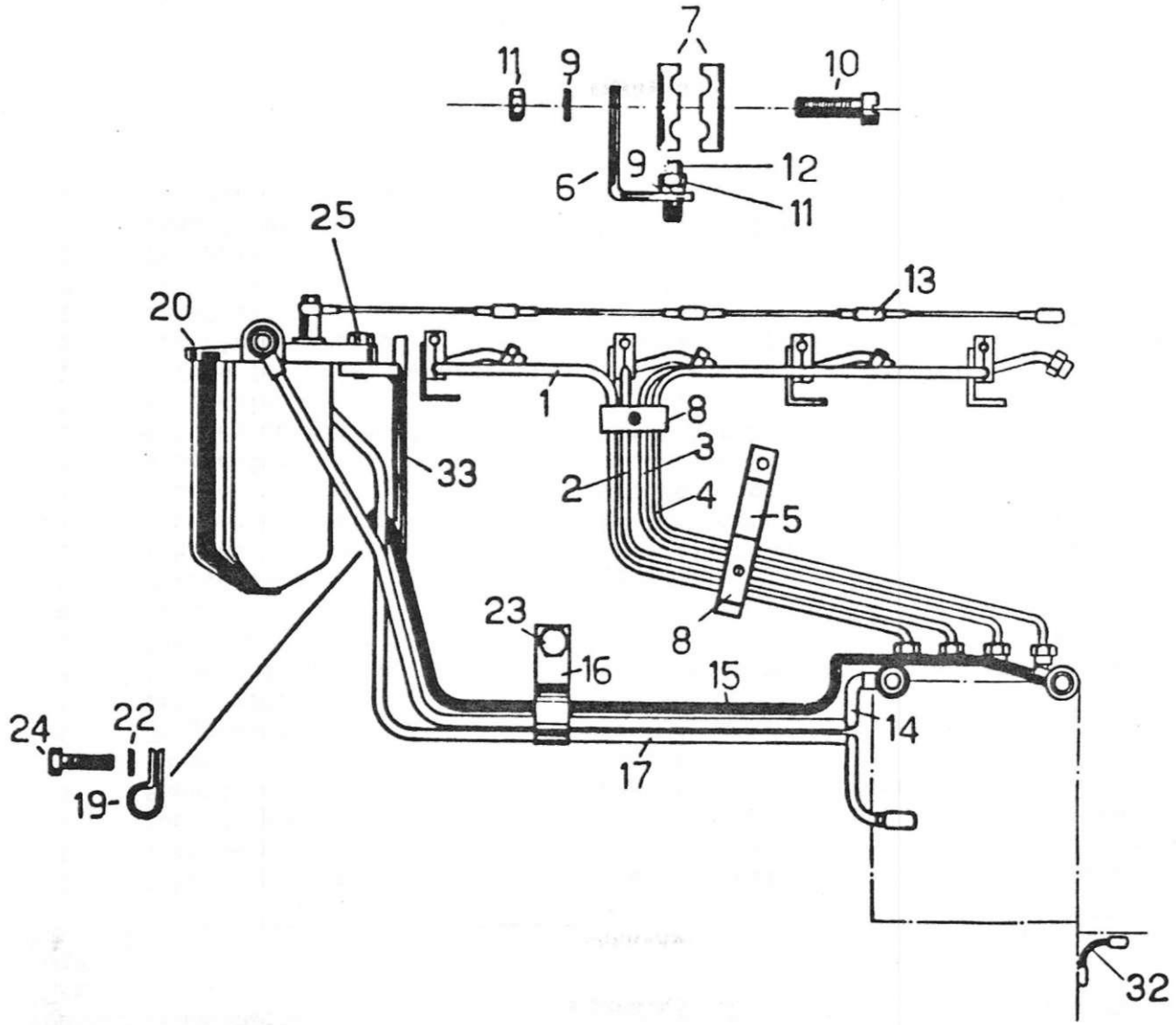
7
11
9
10
9
12
6
11
25
13
20
1
8
3
33
2
4
5
23
8
16
15
14
24
22
17
19
32

Ref. N9	Código N9 Part No.	Quant. Cant. Qty	Denominação	Denominaciõn	Description	Obs.:
l	122720	1	Tubo de pressão	Tubo de presión	Pressure pipe	
2	122580	1	Tubo de pressão	Tubo de presión	Pressure pipe	
3	122590	1	Tubo de pressão	Tubo de presión	Pressure pipe	
4	122600	1	Tubo de pressão	Tubo de presión	Pressure pipe	
5	122610	4	Suporte da braçadeira	Soporte de la abrazadera	Clamp bracket	
6	122620	1	Suporte	Soporte	Bracket	
7	121590	8	Braçadeira	Abrazadera	Clamp	
8	122730	4	Braçadeira	Abrazadera	Clamp	
9	122630	10	Arruela de pressão	Arandela de presión	Lock washer	
10	114120	6	Parafuso	Tornillo	Bolt	
11	111630	10	Porca	Tuerca	Nut	
12	122640	4	Prisioneiro	Espárrago	Stud	
13	122740	1	Tubo de retorno	Tubo de retorno	Return pipe	
14	122750	1	Tubo de combustível	Tubo de combustível	Fuel pipe	
15	121420	1	Tubo de retorno	Tubo de retorno	Return pipe	
16	122680	1	Braçadeira	Abrazadera	Clamp	
17	122770	1	Tubo de combustível	Tubo de combustible	Fuel pipe	
19	122700	1	Braçadeira	Abrazadera	Clamp	
20	121430	1	Filtro duplo de combustível	Filtro doble de combustible	Fuel double filter	
22	115800	2	Arruela de pressão	Arandela de presión	Lock washer	
23	114230	1	Parafuso	Tornillo	Bolt	
24	116270	2	Parafuso	Tornillo	Bolt	
25	116350	2	Parafuso	Tornillo	Bolt	
32	121710	1	Tubo de óleo	Tubo de aceite	Oil pipe	
33	122710	1	Suporte do filtro	Soporte dei filtro	Filter support	

FILTRO DO OLEO LUBRIFICANTE | FILTRO DE ACEITE LUBRICANTE | OIL LUBRICANT FILTER | **600D/60/80id-B30**

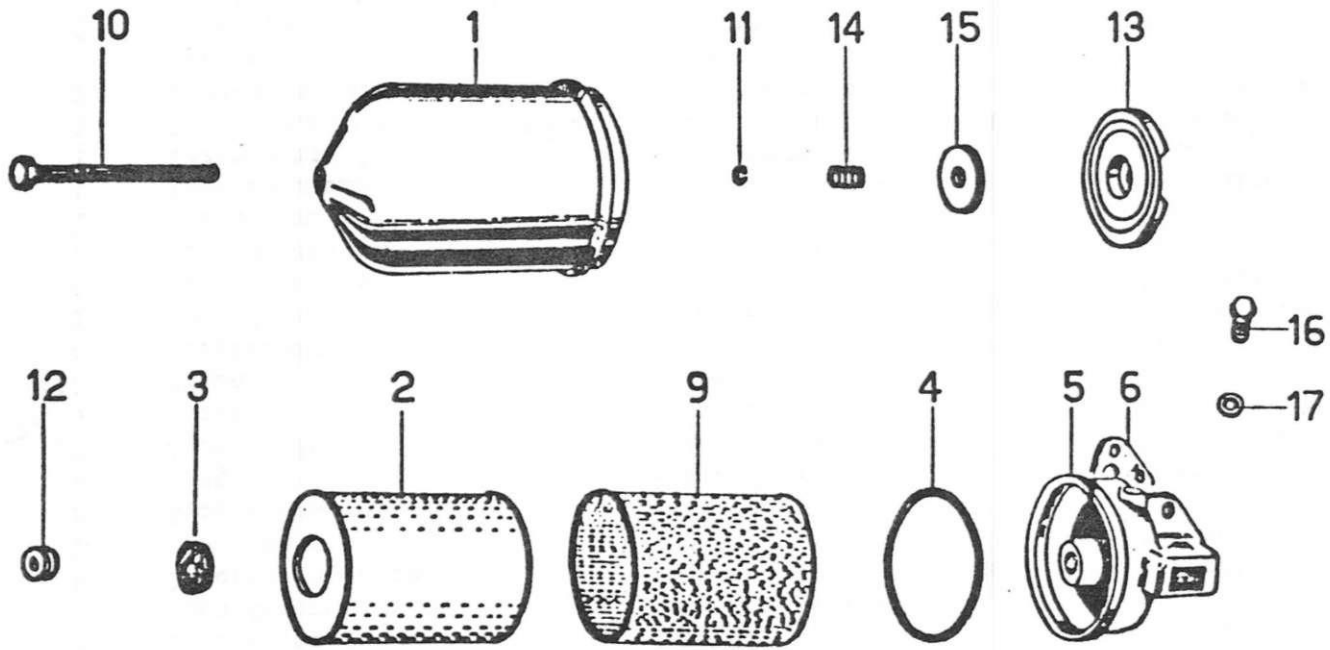

Ref. N9	Código N9 Part No.	Quant. Cant. Qty	Denominação	Denominaciõn	Description	Obs.:
	112710	1	Filtro completo	Filtro completo	Complete filter	
1	122780	1	Carcaça do filtro	Carcaza dei filtro	Filter casing	
2	215420	1	Elemento filtrante substituivel	Elemento filtrante substituible	Filter element	
3	122790	2	Retentor	Retén	Oil seal	
4	122800	1	Anel de vedação	Anillo de sellamiento	Seal ring	
5	122810	1	Cabeçote do filtro	Cabezal dei filtro	Oil filter head	
6	122820	1	Junta	Junta	Gasket	
9	122830	1	Tela do elemento filtrante	Tela dei elemento filtrante	Filter element gauze	
10	122840	1	Parafuso	Tornillo	Bolt	
11	122850	1	Anel de pressão	Arandela de presión	Lock washer	
12	122860	1	Anel de borracha	Anillo de goma	Rubber ring	
13	122870	1	Suporte	Soporte	Bracket	
14	122880	1	Mola	Resorte	Spring	
15	122890	1	Arruela	Arandela	Washer	
16	119750	1	Buj ao	Tapón	Plug	
17	112780	1	Anel de vedação	Arandela de sellamiento	Seal washer	

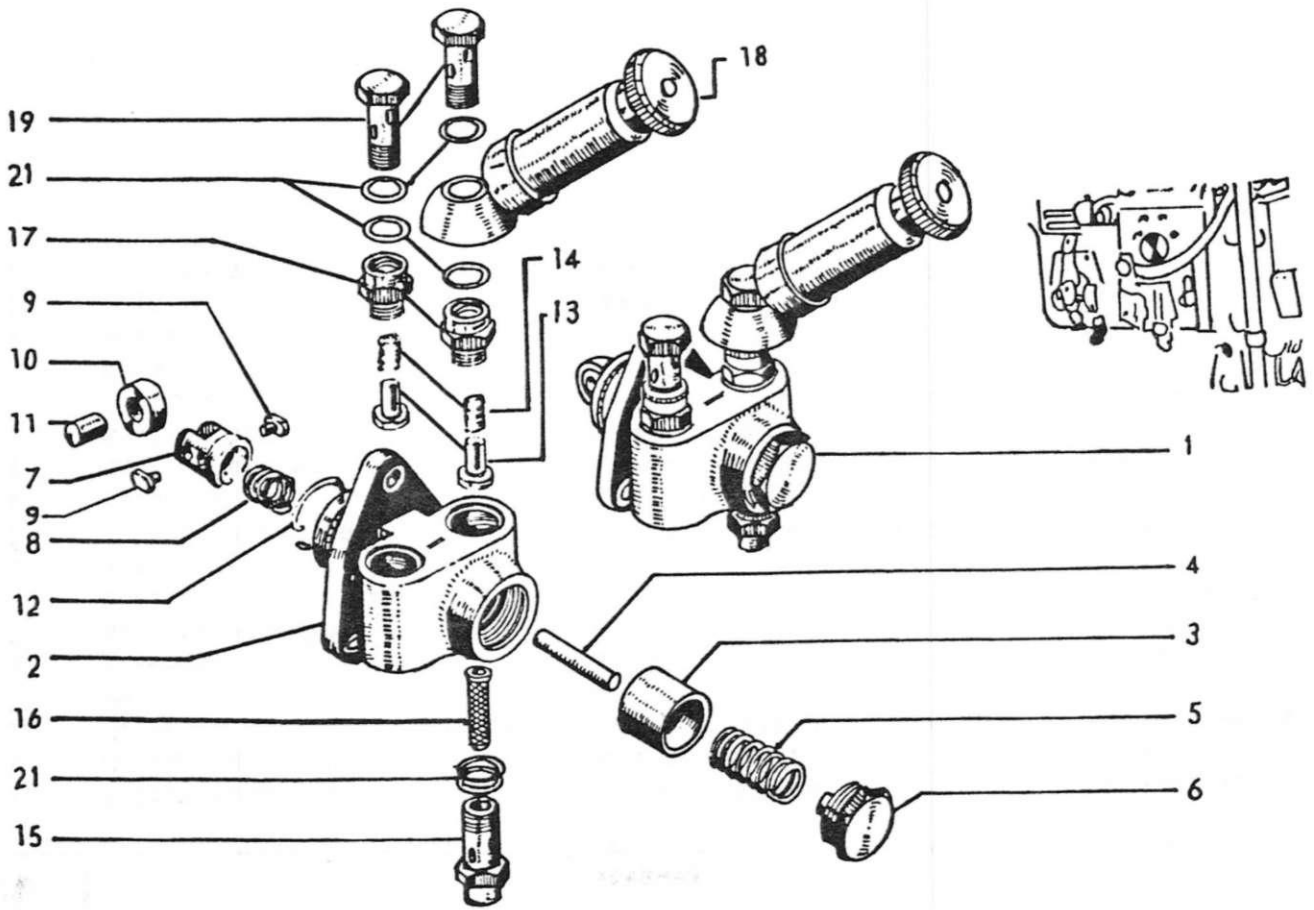
19
21
17
9
10
11
7
9
8
12
2
16
21
15
18
14
13
1
4
3
5
6

Ref. N9	Código N9 Part No.	Quant. Cant. Qty	Denominação	DenominaciÕn	Description	Obs.:
1	122910	1	Bomba alimentadora completa	Bomba de alimentaciõn completa	Complete feed pump	600D
la	122920	1	Bomba alimentadora completa	Bomba de alimentación completa	Complete feed pump	60/80id
2	*	1	Corpo da bomba	Cuerpo de la bomba	Feed pump housing	
3	*	1	Embolo	Pistón	Plunger	
4	*	1	Pino	Pasador	Pin	
5	112820	1	Mola	Resorte	Spring	
6	112830	1	Bujao	Tapón	Plug	
7	122930	1	Tucho	Leva	Cam	
8	122940	1	Mola	Resorte	Spring	
9	122950	2	Peça de fixação	Pieza de fijación	Fastening piece	
10	122960	1	Rolete	Rodillo	Roller	
11	122970	1	Eixo do rolete	Eje dei rodillo	Roller shaft	
12	122980	1	Anel de segurança	Anillo de traba	Lock ring	
13	122990	2	Válvula	Válvula	Valve	
14	123000	2	Mola da válvula	Resorte de la válvula	Valve spring	
15	112850	1	Parafuso de conexão	Tornillo de conexión	Banjo bolt	
16	112860	1	Filtro	Filtro	Filter	
17	112870	2	Niple	Niple	Connection nipple	
18	123010	1	Bomba manual	Bomba manual	Hand pump	600D
18a	123020	1	Bomba manual	Bomba manual	Hand pump	60/80id
19	111510	1	Parafuso de conexão	Tornillo de conexión	Banjo bolt	
21	114220	1	Anel de vedação	Arandela de sellamiento	Seal washer	

* Não são vendidas separadamente
No son vendidas separadamente
Not delivered separately

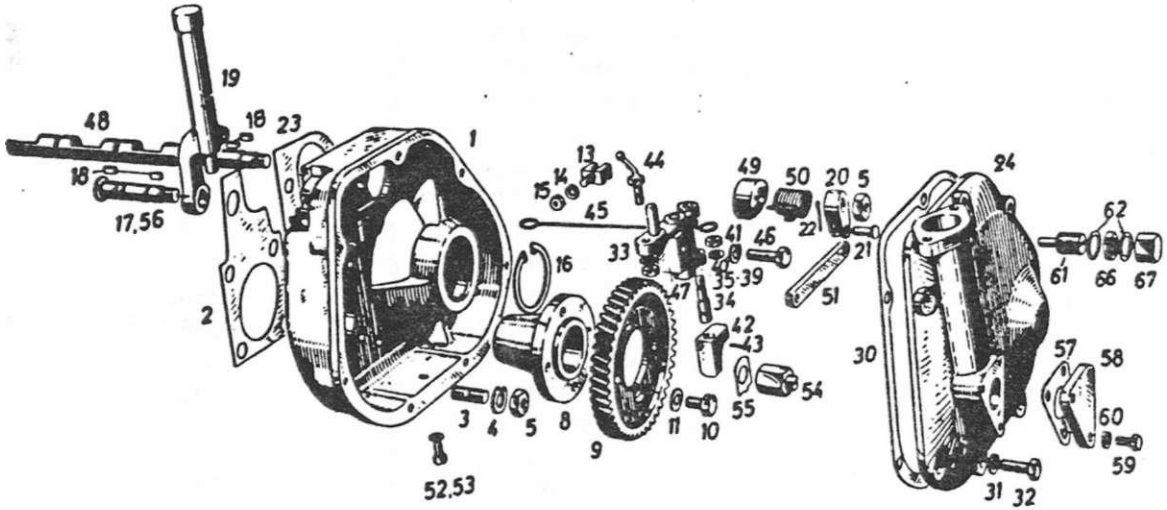
19
48
18
23
1
18
17,56
2
13
14
15
44
45
16
33
49
50
20
5
22
21
41
46
35
39
34
47
51
42
43
54
55
3
4
5
8
9
11
10
52,53
24
62
61
66
67
30
57
58
60
59
31
32

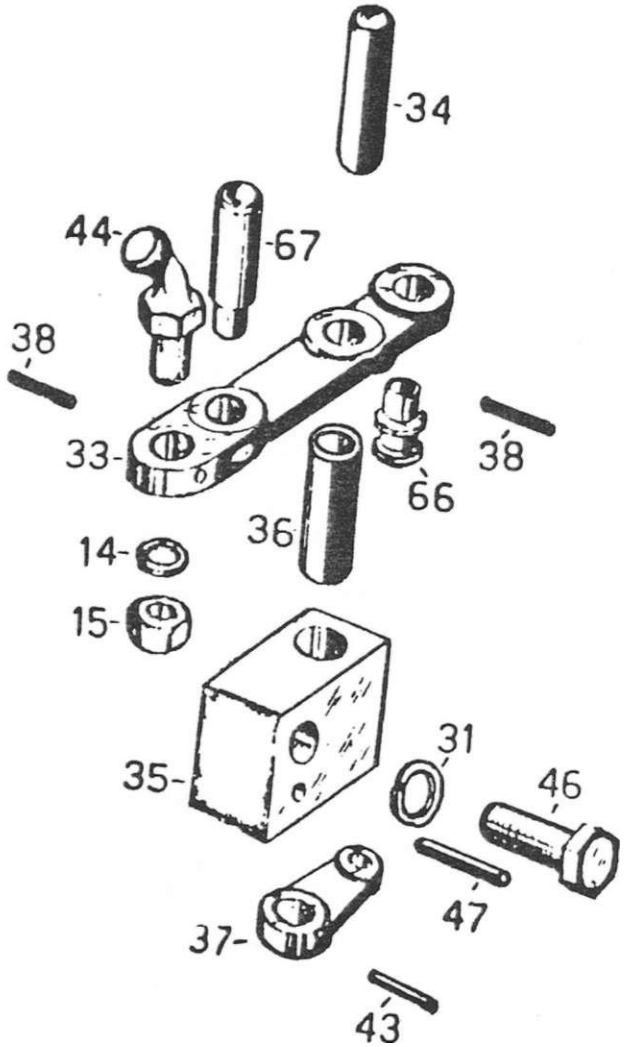
34
44
67
38
33
66
38
36
14
15
35
31
46
47
37
43

Ref. NÇ	Código N9 Part No.	Quant. Cant. Qty	Denominação	DenominaciÕn	Description	Obs.:
1	123040	1	Caixa de comando	Caja de comando	Control box	
2	123050	1	Junta	Junta	Gasket	
3	123060	4	Prisioneiro	Espárrago	Stud	
4	115800	4	Arruela de pressão	Arandela de presión	Lock washer	
5	119290	9	Porca	Tuerca	Nut	
8	123070	1	Flange de acoplamento	Flange	Flange	
9	123080	1	Engrenagem da bomba	Engranaje de la bomba	Gear	
10	123090	4	Parafuso	Tornillo	Bolt	
11	123100	4	Arruela lisa	Arandela plana	Washer	
13	123110	1	Garfo do regulador	Horquilla dei regulador	Regulator fork	
14	123120	1	Arruela de pressão	Arandela de presión	Lock washer	
15	123130	1	Porca	Tuerca	Nut	
16	121840	1	Anel de segurança	Anillo de traba	Lock ring	
17	123150	1	Pino	Pasador	Pin	
18	123160	4	Chaveta	Chaveta	Key	
19	121780	1	Alavanca de parada	Palanca	Lever	
20	123180	2	Alavanca	Palanca	Lever	
21	123190	2	Pino	Pasador	Pin	
23	123200	1	Junta	Junta	Gasket	
24	123210	1	Tampa frontal	Tapa delantera	Front cover	
30	123220	1	Junta	Junta	Gasket	
31	115760	7	Arruela de pressão	Arandela de presión	Lock washer	
32	111540	4	Parafuso	Tornillo	Bolt	
32a	123230	3	Parafuso	Tornillo	Bolt	
33	123240	1	Alavanca	Palanca	Lever	
34	123250	1	Eixo	Eje	Shaft	
35	123260	1	Suporte da alavanca	Soporte de la palanca	Lever bracket	
36	123270	1	Bucha	Buje	Bushing	
37	123280	1	Alavanca	Palanca	Lever	
38	123290	1	Pino	Pasador	Pin	
39	123300	1	Eixo	Eje	Shaft	
40	122630	2	Arruela de pressão	Arandela de presión	Lock washer	
41	111630	1	Porca	Tuerca	Nut	
42	123310	1	Garfo do regulador	Horquilla dei regulador	Regulator fork	

ACIONAMENTO DA BOMBA INJETORA ACCIONAMIENTO DE LA BOMBA INYECTORA INJECTION PUMP SYSTEM 600D/60/80id-B33

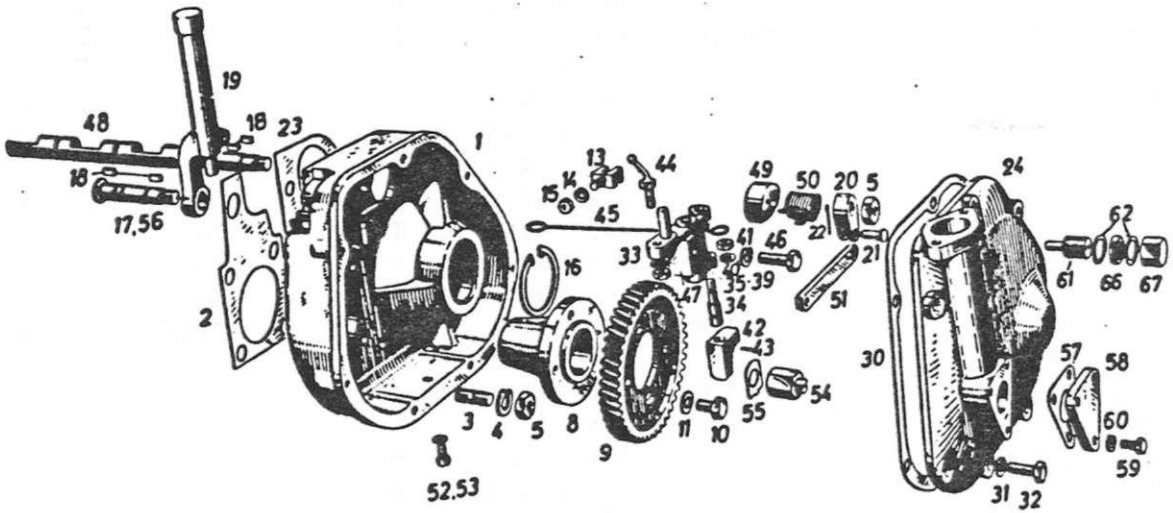

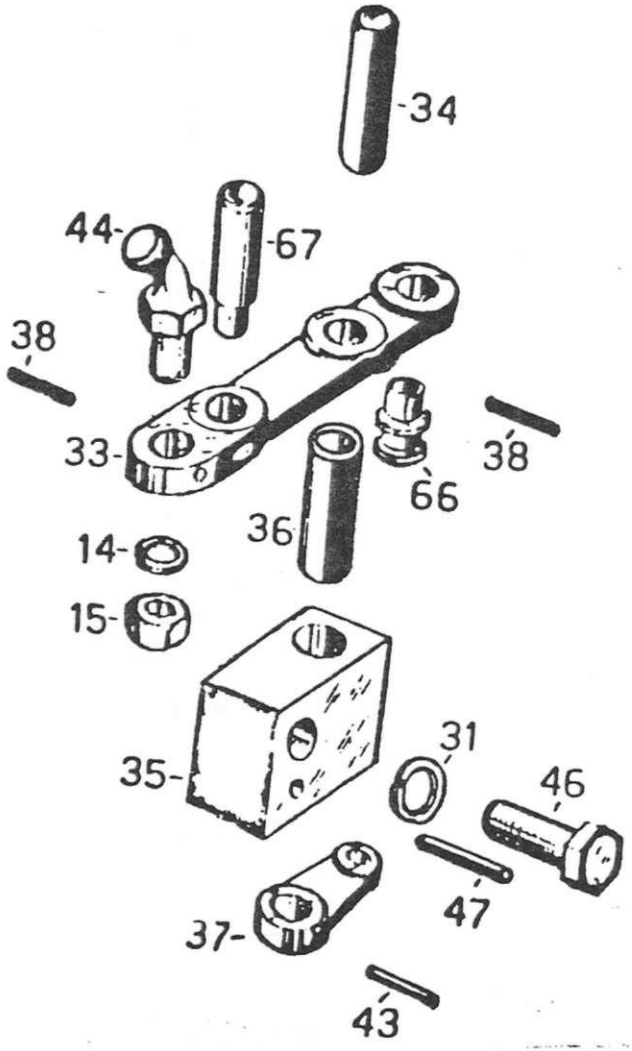

Ref. NÇ	Código N9 Part No.	Quant. Cant. Qty	Denominação	Denominaciõn	Description	Obs.:
43	123320	1	Pino	Pasador	Pin	
44	123330	1	Parafuso de regulagem	Tornillo de regulaje	Adjusting bolt	
45	123340	1	Gancho	Gancho	Hook	
46	123230	1	Parafuso	Tornillo	Bolt	
47	123350	1	Pino	Pasador	Pin	
48	123360	1	Eixo de parada	Eje	Shaft	600D/60id
48a	123370	1	Eixo de parada	Eje^	Shaft	80id
49	123380	1	Excêntrico	Excêntrico	Servo cam	
50	123390	1	Mola de torção	Resorte	Spring	
51	123400	1	Barra	Barra	Rod	
52	123410	1	Parafuso de conexão	Tornillo de conexión	Banjo bolt	
53	111490	4	Anel de vedação	Anillo de sellamiento	Seal ring	
56	123420	1	Anel de borracha	Anillo de sellamiento	0-ring	
62	119440	1	Anel de vedação	Anillo de sellamiento	Seal ring	
63	119630	1	Bujão	Tapón	Plug	
64	121220	1	Tampa cênica	Tapa cõnica	Cover	
65	121220	1	Tampa cênica	Tapa cõnica	Cover	600D/60id
65a	122440	1	Tampa cênica	Tapa cõnica	Cover	80id
66	123480	1	Pino	Pasador	Pin	
67	123490	1	Pino	Pasador	Pin	

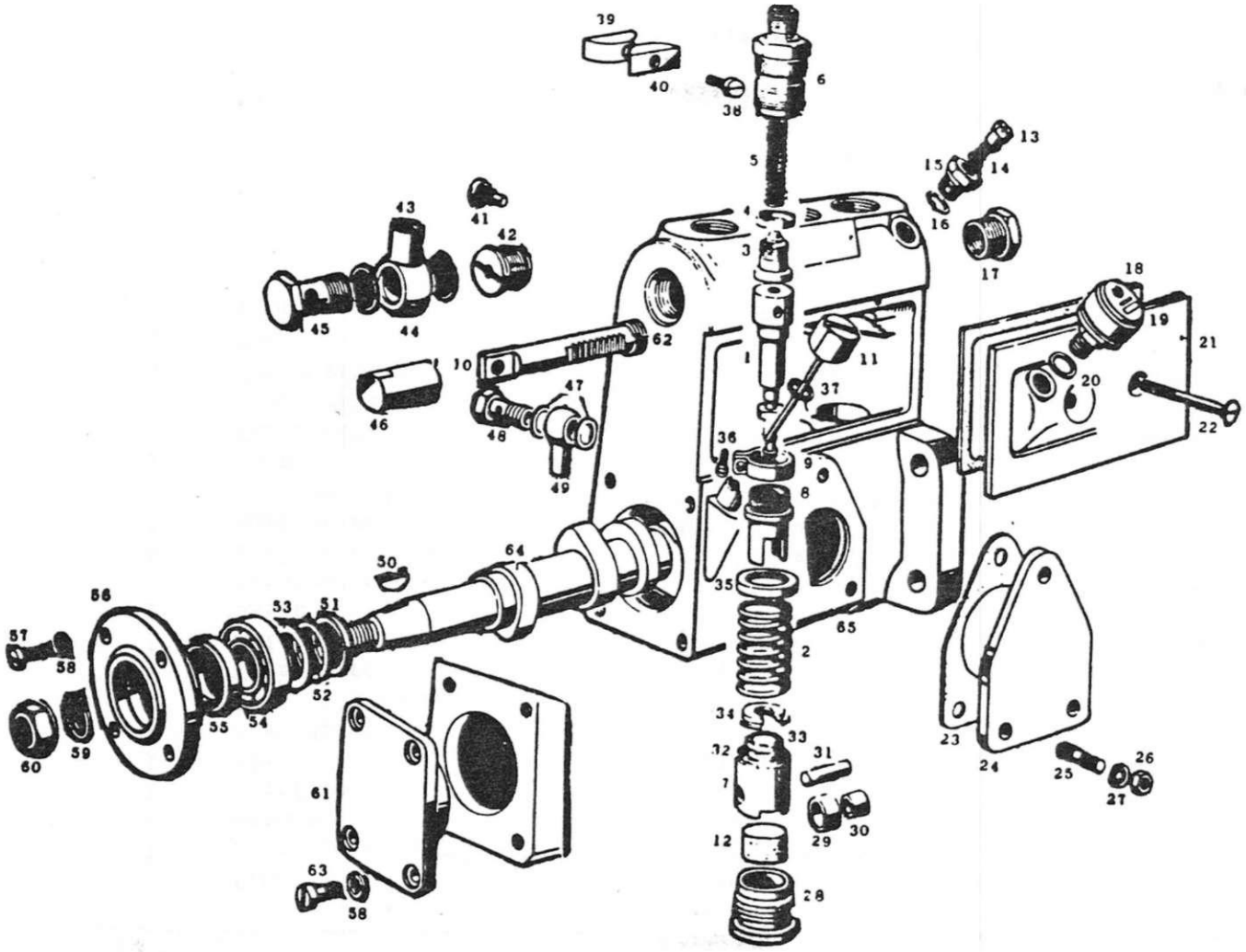
39
40
38
6
5
13
15
14
16
17
43
41
42
4
3
18
19
21
45
44
62
10
1
11
20
22
47
37
46
48
36
9
49
8
64
50
35
56
53
51
65
57
58
2
52
55
54
34
33
23
60
59
32
31
24
25
26
27
61
7
29
30
12
63
58
28

Ref. N9	Código N9 Part No.		Quant. Cant. Qty	Denominação	DenominaciÕn	Description	Obs.:
_	123500	*	1	Bomba injetora completa	Bomba inyectora completa	Complete injection pump	
_	123510		1	Bomba injetora com boma alimentadora	Bomba inyectora con bomba de alimentaciõn	Injection pump with feed pump	
l	123520		3	Elemento da bomba	Pistón	Piston	
2	123530		3	Mola da bomba	Resorte	Spring	
3	123540		3	Válvula de pressão	Válvula de presión	Relief valve	
4	110700		3	Arruela de vedação	Arandela de sellamiento	Seal washer	
5	123550		3	Mola da válvula	Resorte	Spring	
6	123560		3	Porta válvula	Porta válvula	Holding valve	
7	113090		3	Tucho com rolo	Leva	Cam	
8	110730		3	Manga de regulagem	Manga de regulaje	Adjusting sleeve	
9	113120		3	Coroa dentada	Corona dentada	Sector	
10	123570		1	Cremalheira	Cremallera	Rack	
11	110820		1	Haste de nível	Varilla medidora	Dipstick	
12	110410		3	Feltro de lubrificação	Fieltro de lubricaciõn	Lubricant felt	
13	116160		2	Parafuso sangrador	Tornillo de drenaje	Drainage bolt	
14	110510		2	Anel de vedação	Anillo de sellamiento	Seal ring	
15	123590		2	Niple	Niple	Connector nipple	
16	113240		2	Anel de vedação	Arandela de sellamiento	Seal washer	
17	123610		2	Niple de redução	Niple de reducciõn	Connector nipple	
18	123620		1	Junta	Junta	Gasket	
19	123630		1	Filtro de ar	Filtro de aire	Air filter	
20	113240		1	Anel de vedação	Arandela de sellamiento	Seal washer	
21	123640		1	Tampa de inspeção	Tapa de inspeción	Cover	
22	123650			Parafuso de fixação	Tornillo de fijaciõn	Fastening bolt	
23	123660		1	Junta	Junta	Gasket	
24	123670		1	Tampa flange	Tampa flange	Flange cover	
25	122640		3	Prisioneiro	Espárrago	Stud	
26	111630		3	Porca	Tuerca	Nut	
27	122630		3	Arruela de pressão	Arandela de presión	Lock washer	
28	113350		3	Bujao	Tapón	Plug	
29	110570		3	Rolete do tucho	Rodillo	Roller	
30	123700		3	Bucha guia	Buje guia	Guide bushing	
31	110830		3	Eixo do rolete	Eje dei rodillo	Shaft	

BOMBA INJETORA BOMBA INYECTORA INJECTION PUMP 600D-B35

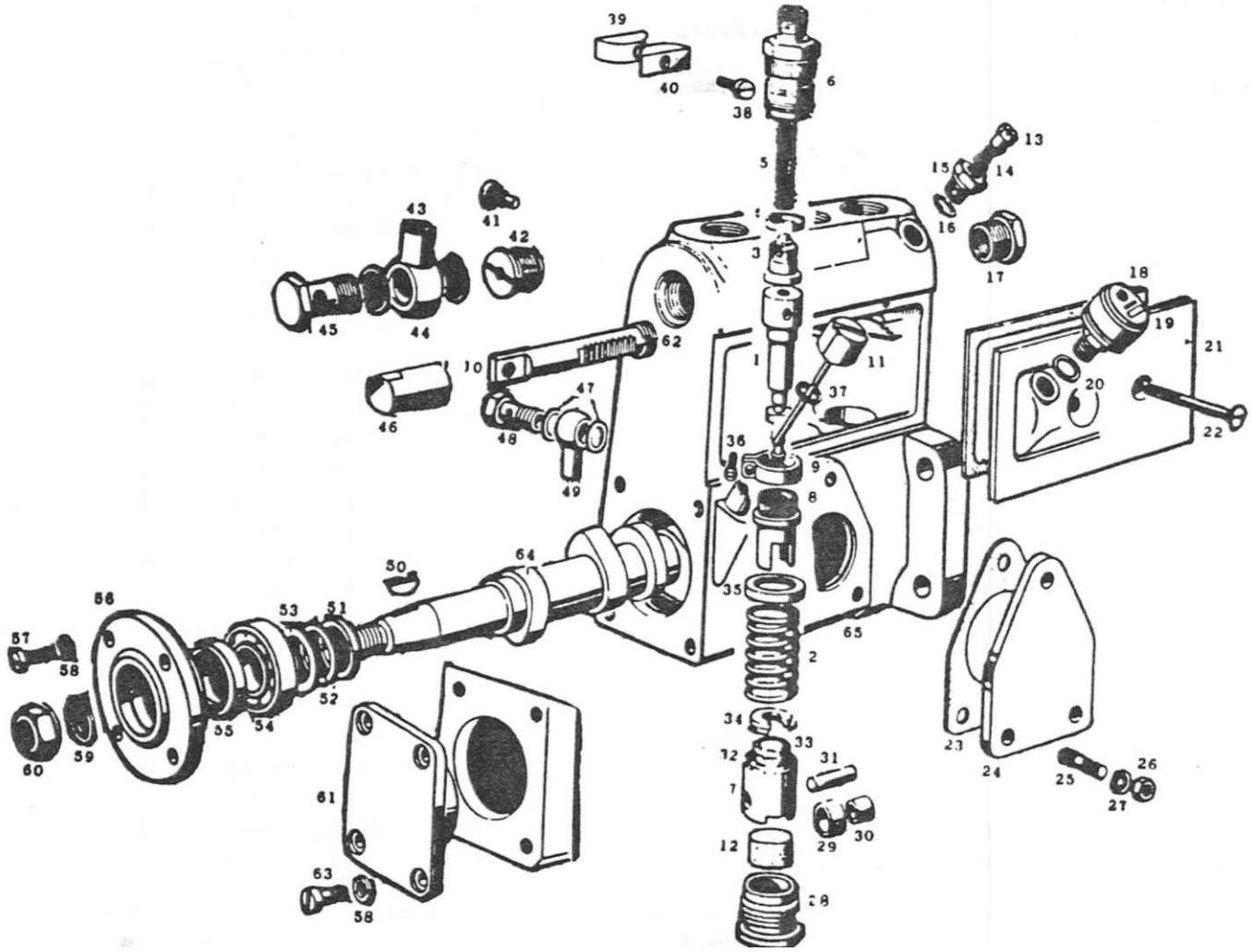

Ref. N9	Cõdigo N° Part No.	Quant. Cant. Qty	Denominação	Denominaciõn	Description	Obs.:
32	113190	3	Contra-porca	Tuerca	Nut	
33	113180	3	Parafuso de regulagem	Tornillo de regulaje	Adjusting bolt	
34	110530	3	Prato inferior da mola	Disco inferior dei resorte	Lower disc	
35	110520	3	Prato superior da mola	Disco superior dei resorte	Higher disc	
36	113140	3	Parafuso de fenda	Tornillo	Screw	
37	123710	1	Anel de vedação	Anillo de sellamiento	Seal ring	
38	123720	2	Parafuso de fenda	Tornillo	Screw	
39	118180	2	Mordente com rosca	Muletilla de fijaciõn	Jaw	
40	118170	2	Mordente com furo	Muletilla de fijaciõn	Jaw	
41	123740	1	Bujao	Tapõn	Plug	
43	123750	1	Terminal de conexão	Terminal de conexión	Connection terminal	
44	114220	2	Anel de vedação	Arandela de sellamiento	Seal washer	
45	111510	1	Parafuso de conexão	Tornillo de conexión	Banjo bolt	
46	113400	1	Capa protetora	Tapa protectora	Protector cap	
47	122780	2	Anel de vedação	Arandela de sellamiento	Seal washer	
48	118570	1	Parafuso de conexão	Tornillo de conexión	Banjo bolt	
49	123760	1	Terminal	Terminal	Terminal	
50	123770	1	Chaveta	Chaveta	Key	
51	110580	2	Anel distanciador	Anillo distanciador	Spacer ring	
52	110430	1	Arruela de ajuste	Arandela de regulaje	Adjusting washer	
53	110420	2	Arruela	Arandela	Washer	
54	113280	2	Rolamento do eixo de comando	Rodamiento dei eje de comando	Control shaft bearing	
55	113580	2	Retentor	Reten	Oil seal	
56	113320	1	Tampa do mancai	Tapa dei cojinete	Bearing cover	
57	123780	4	Parafuso de fenda	Tornillo	Screw	
58	122630	8	Arruela de pressão	Arandela de presión	Lock washer	
59	116330	1	Arruela de pressão	Arandela de presión	Lock washer	
60	123790	1	Porca	Tuerca	Nut	
61	123800	1	Tampa do mancai	Tapa	Cover	
62	123810	1	Guia da cremalheira	Guia de la cremallera	Rack guide	
63	124000	4	Parafuso de fenda	Tornillo	Screw	
64	123830	1	Eixo de comando	Eje de comando	Camshaft	
65	123840	1	Carcaça da bomba injetora * Comercializada somente a bomba injetora completa	Carcaza de la bomba inyectora Suministrada solamenta la bomba inyectora completa.	Housing injection pump Delivered only injection complete.	

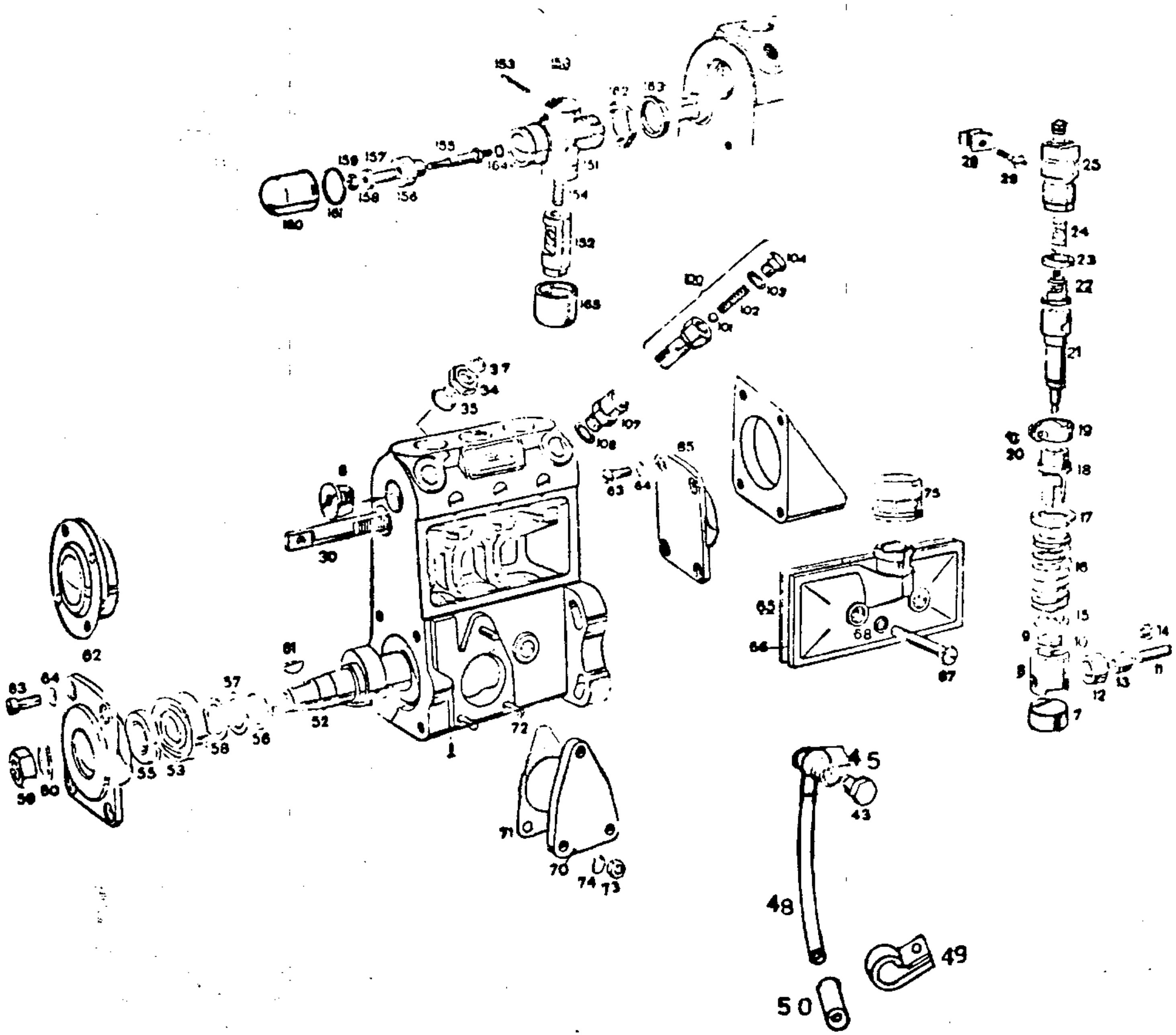

Ref. N9	Código N9 Part No.	Quant. Cant. Qty	Denominação	Denominaciõn	Description	Obs.:
	123850 »	1	Bomba injetora completa	Bomba inyectora completa	Complete injection pump	
1	123860	1	Carcaça	Carcaza	Casing	
6	113410	1	Bujão lado I	Tapón	Plug	
6a	123740	1	Bujão lado II	Tapón	Plug	
7	110780	3	Tampa	Tapa	Cover	
8	113090	3	Tucho	Leva	Cam	
9	113180	3	Parafuso	Tornillo	Bolt	
10	113190	3	Porca	Tuerca	Nut	
11	110830	3	Pino	Pasador	Pin	
12	110570	3	Rolete	Rodillo	Roller	
13	123700	3	Bucha	Buje	Bushing	
14	110840	3	Guia de tucho	Guia de la leva	Cam guide	
15	110530	3	Prato da mola	Disco dei resorte	Plate	
16	123530	3	Mola	Resorte	Spring	
17	110520	3	Prato da mola	Disco dei resorte	Spring washer	
18	110730	3	Manga de regulagem	Manga de regulaje	Adjusting sleeve	
19	113120	3	Coroa dentada	Corona dentada	Sector	
20	113140	3	Parafuso	Tornillo	Bolt	
21	124230	3	Elemento	Pistón	Piston	
22	123890	3	Válvula	Válvula	Relief valve	
23	110710	3	Arruela	Arandela	Washer	
24	113160	3	Mola	Resorte	Spring	
25	123900	3	Porta válvula	Porta válvula	Holding valve	
28	118170	3	Mordente	Muletilla de fijaciõn	Pad	
28a	118180	3	Mordente	Muletilla de fijaciõn	Pad	
29	123910	3	Parafuso	Tornillo	Bolt	
30	123570	1	Cremalheira	Cremailera	Adjusting rod	
34	123920	1	Bucha de redugao	Buje de reducciõn	Threaded bushing	
35	113700	1	Anel de vedação	Arandela de sellamiento	Seal ring	
43	124240	1	Parafuso de conexão	Tornillo de conexión	Banjo bolt	
45	113510	2	Anel de vedação	Arandela de sellamiento	Seal ring	
48	123940	1	Tubo	Tubo	Tube	
49	123950	1	Braçadeira	Abrazadera	Clamp	

BOMBA INJETORA

BOMBA INYECTORA

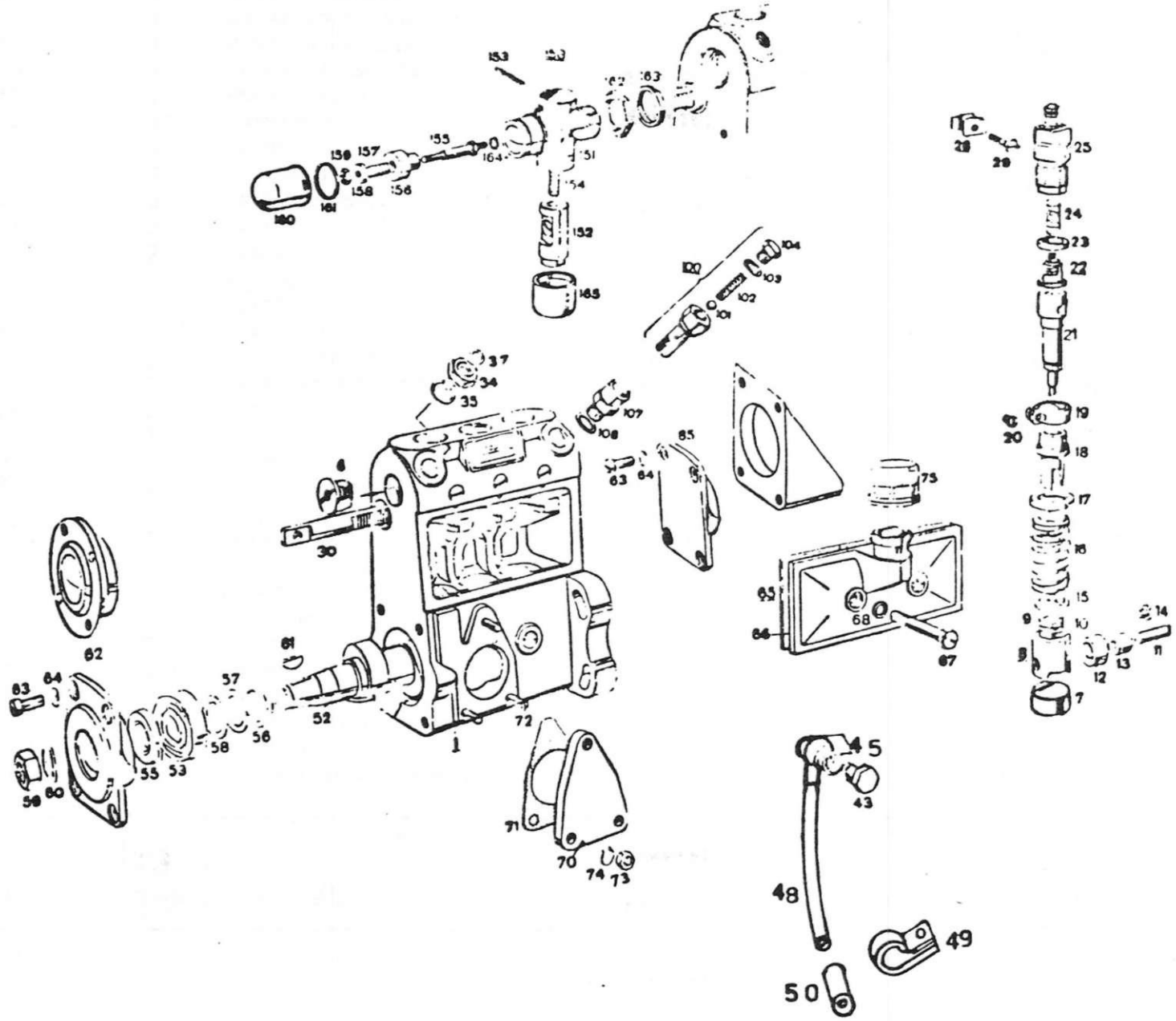

Ref. NO	Cõdigo N9 Part No.	Quant. Cant. Qty	Denominação	Denominaciõn	Description	Obs.:
50	123960	1	Peça de borracha	Manguera	Hose	
52	123830	1	Eixo de comando	Eje de comando	Camshaft	
53	113650	1	Rolamento lado acionamento	Rodamiento (accionamiento)	Taper roller bearing	
53a	113280	1	Rolamento lado oposto	Rodamiento (oposto)	Taper roller bearing	
55	113580	1	Retentor	Reten	Oil seal	
56	110580	2	Anel intermediário	Anillo intermediário	Intermediary ring	
57	110430	*	Arruela	Arandela	Washer	
58	110420	4	Arruela	Arandela	Washer	
59	123790	1	Porca	Tuerca	Nut	
60	123980	1	Anel de pressão	Anillo de presión	Lock washer	
61	123770	1	Chaveta	Chaveta	Key	
62	113320	1	Tampa do mancai	Tapa dei cojinete	Bearing cover	
62a	123800	1	Tampa do mancai	Tapa dei cojinete	Bearing cover	
63	123990	4	Parafuso lado I	Tornillo lado I	Bolt	
63a	124000	4	Parafuso lado II	Tornillo lado II	Bolt	
64	124010	11	Arruela	Arandela	Washer	
65	113330	1	Tampa	Tapa	Cover	
66	110790	1	Junta	Junta	Gasket	
67	113340	2	Parafuso	Tornillo	Bolt	
68	113700	2	Anel de vedação	Anillo de sellamiento	Seal ring	
70	123670	1	Tampa	Tapa	Cover	
71	123660	1	Junta	Junta	Gasket	
72	113360	3	Prisioneiro	Espárrago	Stud	
73	113370	3	Porca	Tuerca	Nut	
75	124040	1	Filtro do ar	Filtro dei aire	Air filter	
85	123800	1	Tampa	Tapa	Cover	
100	113390	1	Válvula	Válvula	Valve	
105	124050	1	Peça anular	Pieza intermediária	Intermediary piece	
106	113240	3	Anel de vedação	Anillo de sellamiento	Seal ring	
107	124060	1	Bucha de redução	Buje de reducciõn	Threaded bushing	
150	124070	1	Batente da cremalheira	Pieza de la cremallera	Flywheel piece	
151	124080	1	Carcaça do batente	Carcaza	Housing	
152	110860	1	Pino	Pasador	Pin	
153	124100	1	Pino de fixação	Pasador de fijaciõn	Lock pin	

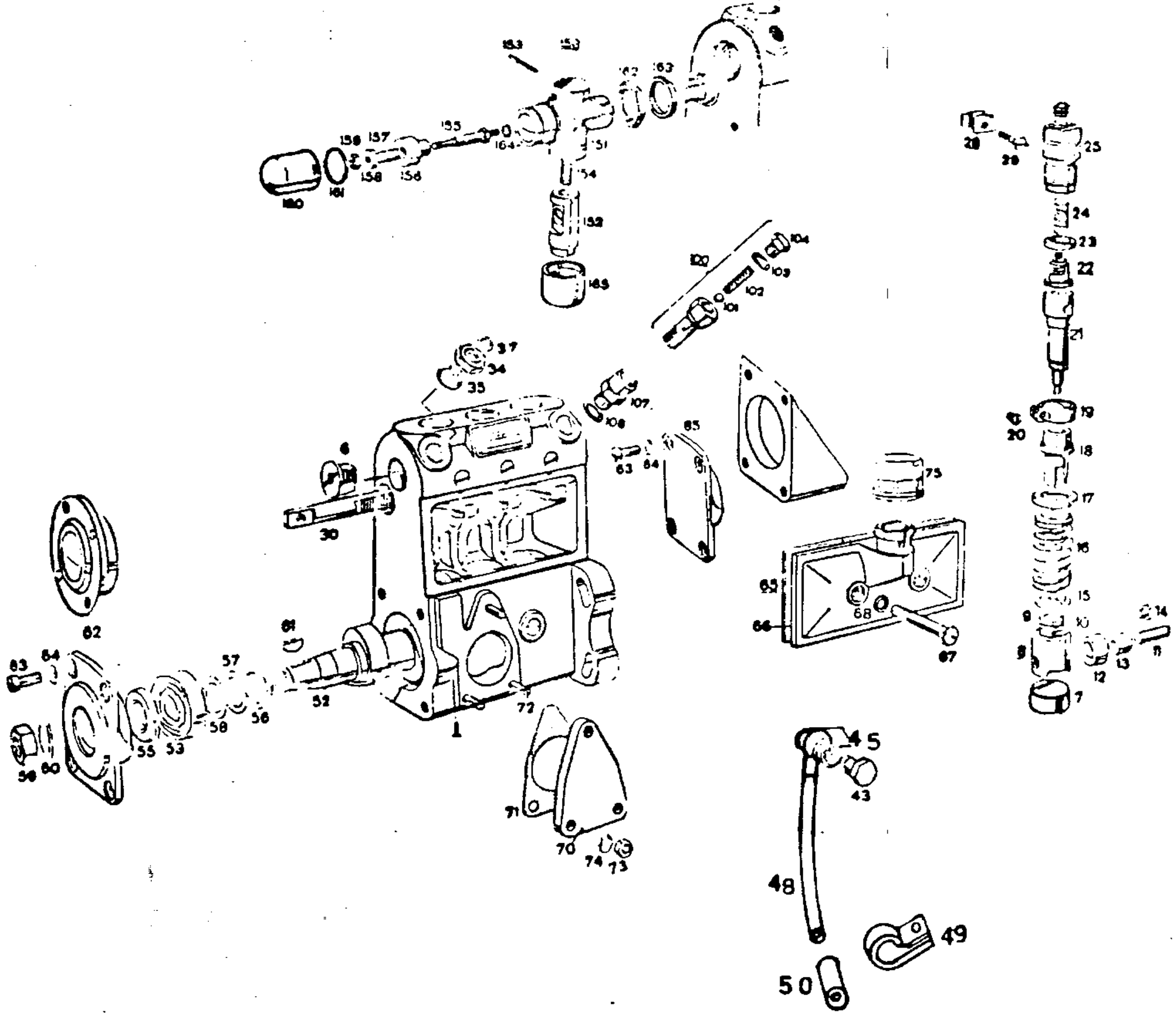
153
152
162
163
155
164
151
157
159
158
156
160
161
154
152
165
28
29
25
24
23
22
21
19
20
18
17
16
15
9
10
14
8
12
13
11
7
100
104
103
102
101
37
34
35
107
108
63
64
65
75
6
30
65
66
68
67
62
61
63
64
57
52
72
58
56
55
53
59
60
1
45
43
71
70
74
73
48
49
50

Ref. N9	Código N9 Part No.	Quant. Cant. Qty	Denominação	Denominaciõn	Description	Obs.:
154	124110	!	Mola	Resorte	Spring	
155	124120	1	Pino rosqueado	Pasador rosqueado	Threaded pin	
156	124130	1	Bucha de guia	Buje guia	Guide bushing	
157	124150	1	Mola	Resorte	Spring	
158	124160	1	Porca	Tuerca	Nut	
159	124170	1	Porca	Tuerca	Nut	
160	110760	1	Capa	Tapa	Cover	
161	124180	1	Anel de vedação	Anillo de sellamiento	Seal ring	
162	124190	1	Porca	Tuerca	Nut	
163	110540	1	Arruela	Arandela	Washer	
164	113660	1	Arruela de pressão	Arandela de presión	Lock washer	
165	110770	1	Capa	Tapa	Cover	

* Comercializada somente a bomba injetora completa.

Suministrada solamente la bomba inyectora completa.

Delivered only injection pump complete.

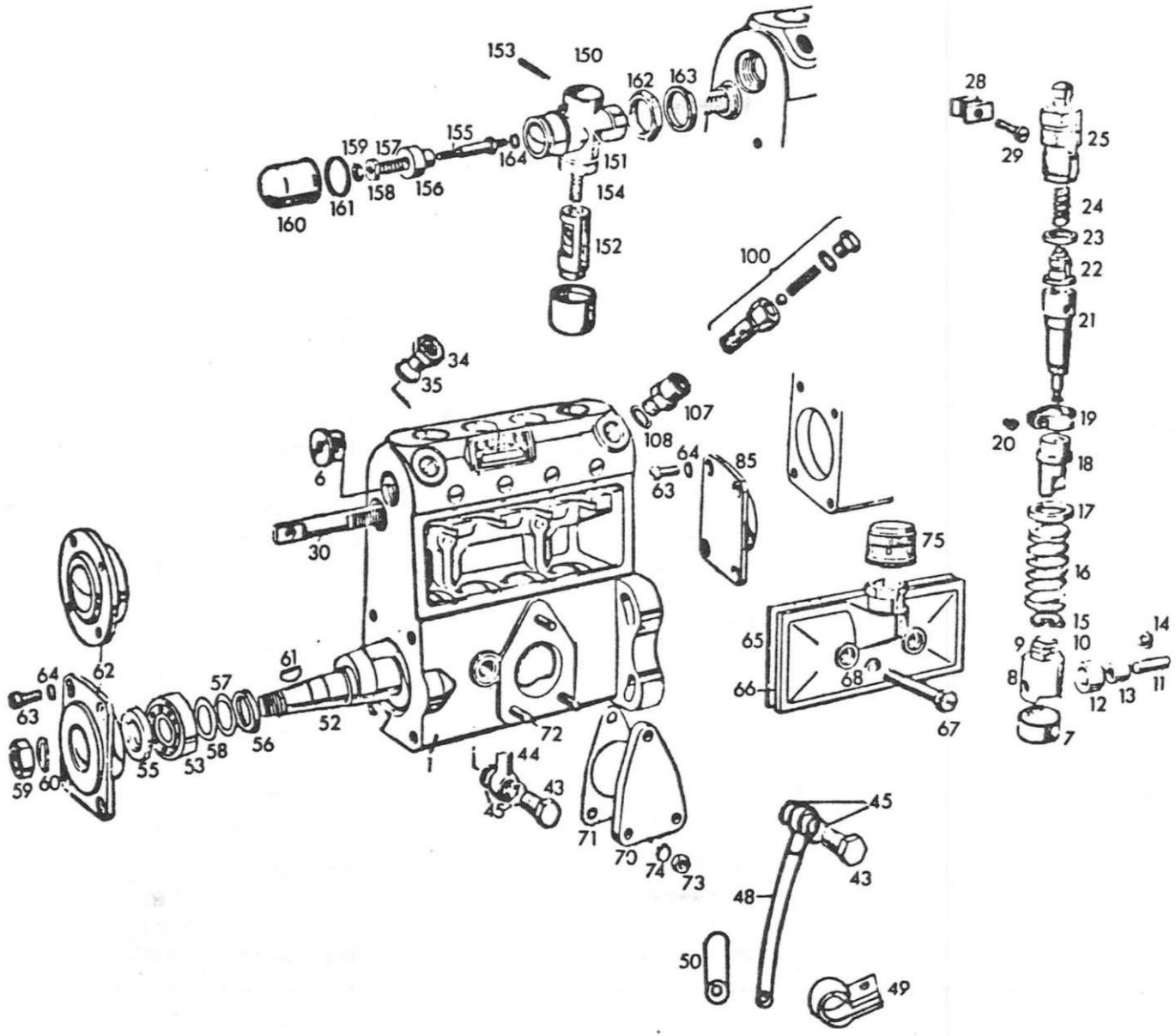
153
150
162
163
28
29
25
159
157
155
164
151
158
156
154
160
161
152
24
23
22
100
21
34
35
107
19
20
108
64
85
18
6
63
17
30
75
16
15
14
65
9
10
61
64
62
57
68
8
11
66
12
13
63
52
72
67
7
58
56
1
44
59
60
55
53
43
45
45
71
70
74
73
43
48
50
49

Ref. NO	Código N9 Part No.	Quant. Cant. Qty	Denominação	Denominaciõn	Description	Obs.:
	124200 * *	1	Bomba injetora completa	Bomba inyectora completa	Complete injection pump	
l	124210	1	Carcaça	Carcaza	Casing	
6	113410	1	Bujao lado I	Tapõn lado I	Plug	
6a	124220	1	Bujao lado II	Tapõn lado II	Plug	
7	110780	4	Tampa	Tapa	Cover	
8	113090	4	Tucho	Leva	Cam	
9	113180	4	Parafuso	Tornillo	Bolt	
10	113190	4	Porca	Tuerca	Nut	
11	110830	4	Pino	Pasador	Pin	
12	110570	4	Roleta	Rodillo	Roller	
13	123700	4	Bucha	Buje	Bushing	
14	110840	4	Guia do tucho	Guia de la leva	Cam guia	
15	110530	4	Prato da mola	Disco dei resorte	Spring washer	
16	123530	4	Mola	Resorte	Spring	
17	110520	4	Prato da mola	Disco dei resorte	Spring washer	
18	110730	4	Manga de regulagem	Manga de regulaje	Adjusting sleeve	
19	113120	4	Coroa dentada	Corona dentada	Sector	
20	113140	4	Parafuso	Tornillo	Bolt	
21	124230	4	Elemento	Pistón	Piston	
22	123890	4	Válvula	Válvula	Relief valve	
23	110710	4	Arruela	Arandela	Washer	
24	113160	4	Mola	Resorte	Spring	
25	123900	4	Porta válvula	Portavãlvula	Holding valve	
28	118170	4	Mordente	Muletilla de fijaciõn	Pad	
28a	118180	4	Mordente	Muletilla de fijaciõn	Pad	
29	123910	4	Parafuso	Tornillo	Bolt	
30	113630	1	Cremalheira	Cremailera	Adjusting rod	
34	123920	1	Bucha de redução	Buje de reducciõn	Threaded bushing	
35	113700	1	Anel de vedação	Arandela de sellamiento	Seal ring	
43	124240	1	Parafuso de conexão	Tornillo de conexión	Banjo bolt	
44	123760	1	Peça anular	Pieza intermediária	Intermediary piece	
45	113510	2	Anel de vedação	Anillo de sellamiento	Seal ring	
48	123940	1	Tubo	Tubo	Tube	

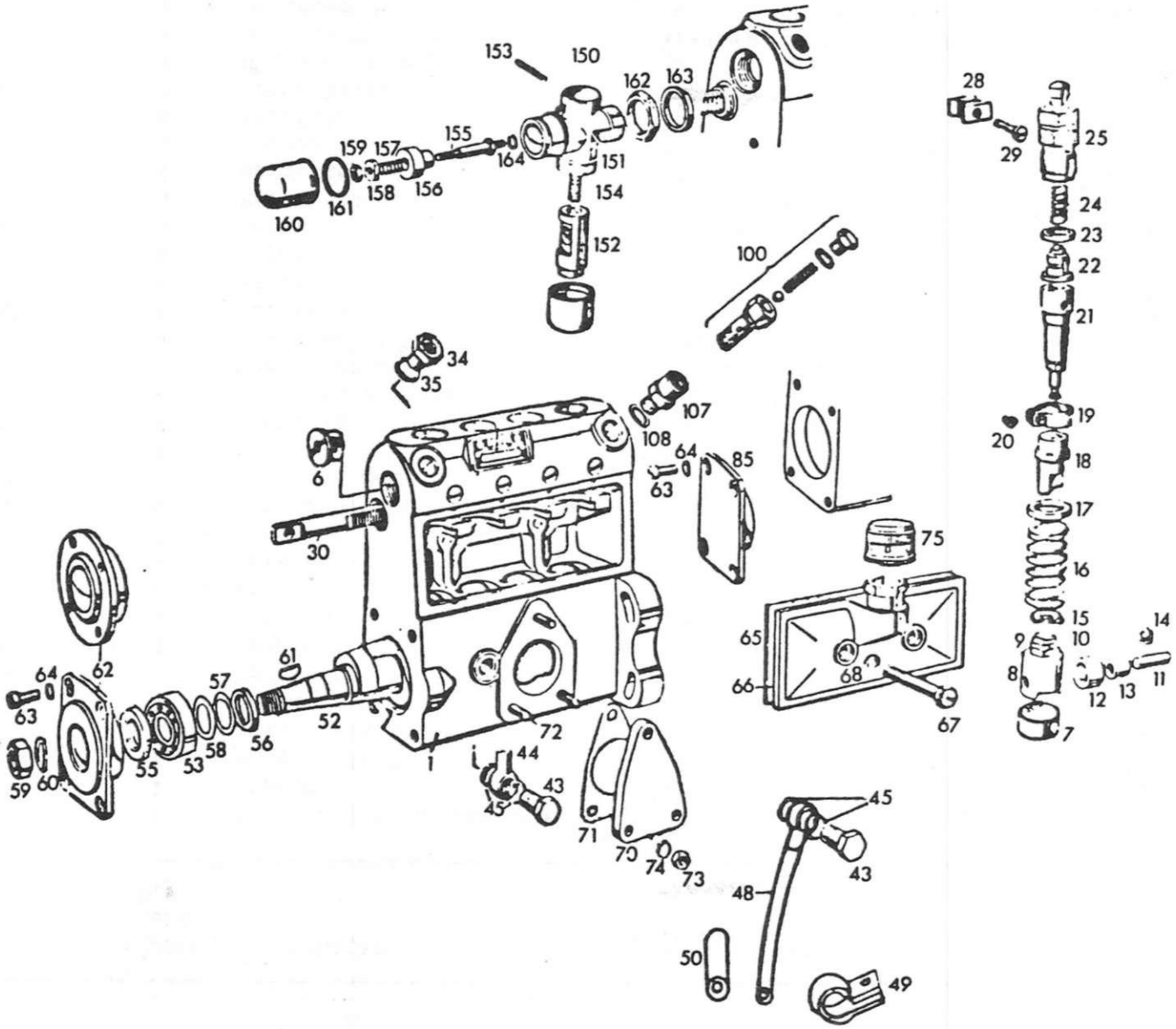
153
150
162
163
28
25
29
159
157
155
164
151
158
156
154
160
161
152
24
23
22
100
21
34
35
107
19
20
108
64
85
18
6
63
17
30
75
16
15
14
65
9
10
61
62
64
57
8
11
66
68
12
13
63
52
72
67
7
56
58
53
55
1
44
59
60
43
45
45
71
70
74
73
43
48
50
49

Ref. N9	Código N9 Part No.	Quant. Cant. Qty	Denominação	Denominación	Description	Obs.:
49	123950	1	Braçadeira	Abrazadera	Clamp	
50	123960	1	Peça de borracha	Manguera	Hose	
52	124250	1	Eixo de comando	Eje de comando	Camshaft	
53	113650	1	Rolamento lado acionamento	Rodamiento (accionamiento)	Taper roller bearing	
53a	113280	1	Rolamento lado oposto	Rodamiento (oposto)	Taper roller bearing	
55	113580	1	Retentor	Retén	Oil seal	
56	110580	2	Anel intermediário	Anillo intermediário	Intermediary ring	
57	110430	*	Arruela	Arandela	Washer	
58	110420	4	Arruela	Arandela	Washer	
59	123790	1	Porca	Tuerca	Nut	
60	113680	1	Anel de pressão	Anillo de presión	Lock washer	
61	123770	1	Chaveta	Chaveta	Key	
62	113320	1	Tampa do mancai	Tapa dei cojinete	Bearing cover	
63	123990	4	Parafuso lado I	Tornillo lado I	Bolt	
63a	124000	4	Parafuso lado II	Tornillo lado II	Bolt	
64	124010	8	Arruela	Arandela	Washer	
65	113690	1	Tampa	Tapa	Cover	
66	110800	1	Junta	Junta	Gasket	
67	113340	2	Parafuso	Tornillo	Bolt	
68	113700	2	Anel de vedação	Anillo de sellamiento	Seal ring	
70	123670	1	Tampa	Tapa	Cover	
71	123660	1	Junta	Junta	Gasket	
72	113360	3	Prisioneiro	Espárrago	Stud	
73	124260	3	Porca	Tuerca	Nut	
74	113380	3	Arruela de pressão	Arandela de presión	Lock washer	
75	124040	1	Filtro de ar	Filtro de aire	Air filter	
85	123800	1	Tampa	Tapa	Cover	
100	113390	1	Válvula	Válvula	Valve	
105	124050	1	Peça anular	Pieza intermediária	Intermediary piece	
106	113240	1	Anel de vedação	Anillo de sellamiento	Seal ring	
107	124060	2	Bucha de redução	Buje de reducciõn	Threaded bushing	
108	113240	1	Anel de vedação	Anillo de sellamiento	Seal ring	
150	124070	1	Batente da cremalheira	Pieza de la cremallera	Flywheel piece	
151	124080	1	Carcaça do batente	Carcaza	Housing	
152	110860	1	Pino	Pasador	Pin	

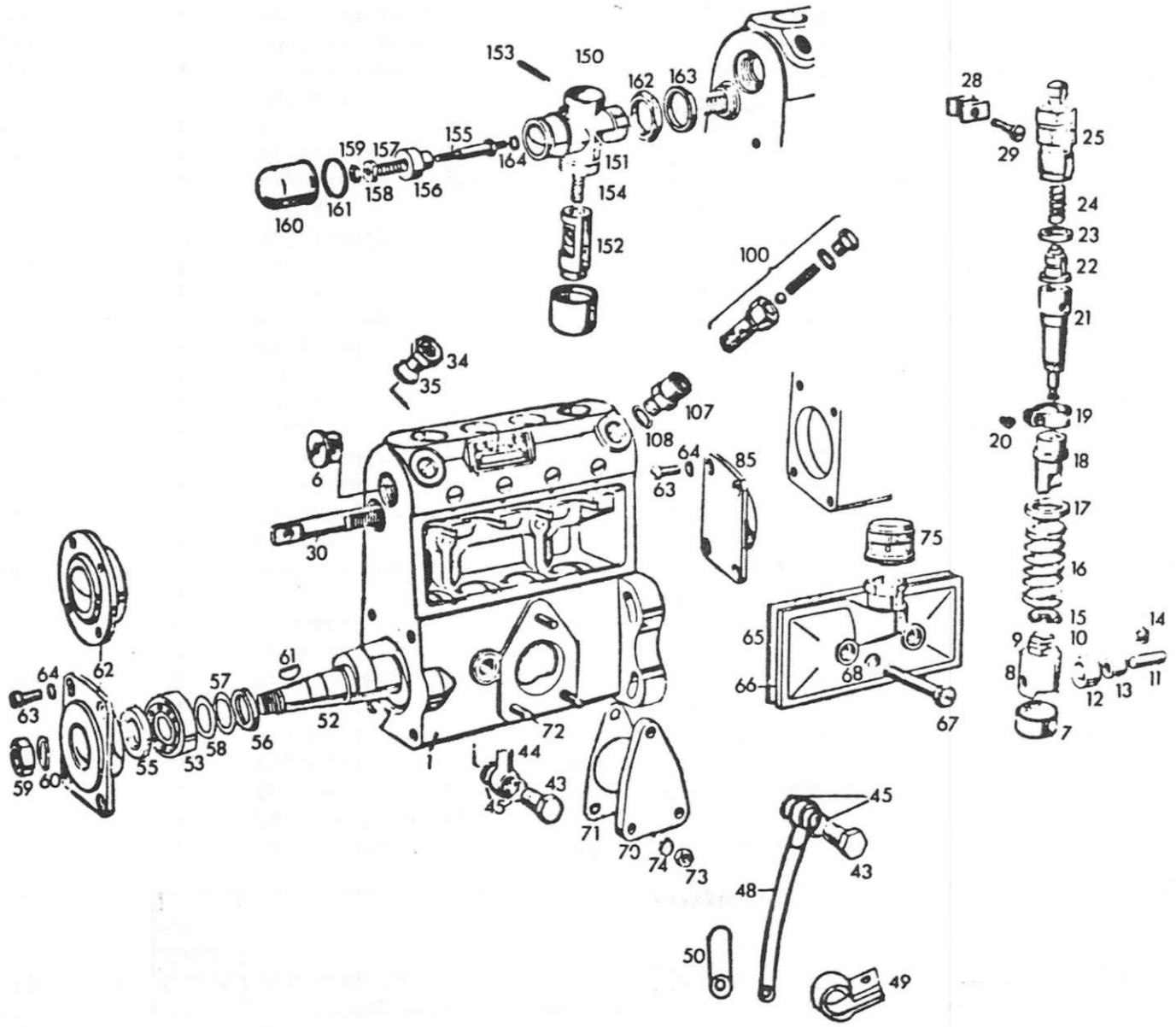
153
150
162
163
28
29
25
159
157
155
164
151
158
156
154
160
161
152
24
23
22
100
21
34
35
107
108
19
20
18
6
64
85
63
17
30
75
16
15
14
65
9
10
61
62
64
57
8
11
66
68
12
13
63
52
72
67
7
58
56
1
44
55
53
59
60
43
45
45
71
70
74
73
43
48
50
49

Ref. N9	Cõdigo N9 Part No.	Quant. Cant. Qty	Denominação	Denominaciõn	Description	Obs.:
153	124100		Pino de fixação	Pasador de fijaciõn	Lock pin	
154	124110		Mola	Resorte	Spring	
155	124120		Pino rosqueado	Pasador rosqueado	Threaded pin	
156	124130		Bucha guia	Buje guia	Guide bushing	
157	124150		Mola	Resorte	Spring	
158	124160		Porca	Tuerca	Nut	
159	124170		Porca	Tuerca	Nut	
160	110760		Capa	Tapa	Cover	
161	124180		Anel de vedação	Anillo de sellamiento	Seal ring	
162	124190		Porca	Tuerca	Nut	
163	110540		Anel de vedação	Anillo de sellamiento	Seal ring	
164	113660		Arruela de pressão	Arandela de presión	Lock washer	
165	110770		Capa	Tapa	Cover	
			Conforme a necessidade Según la necesidad According to necesity			
			Comercializada somente a bomba injetora completa.	Suministrada solamente la bomba inyectora completa.	Delivered only injection pump complete.	

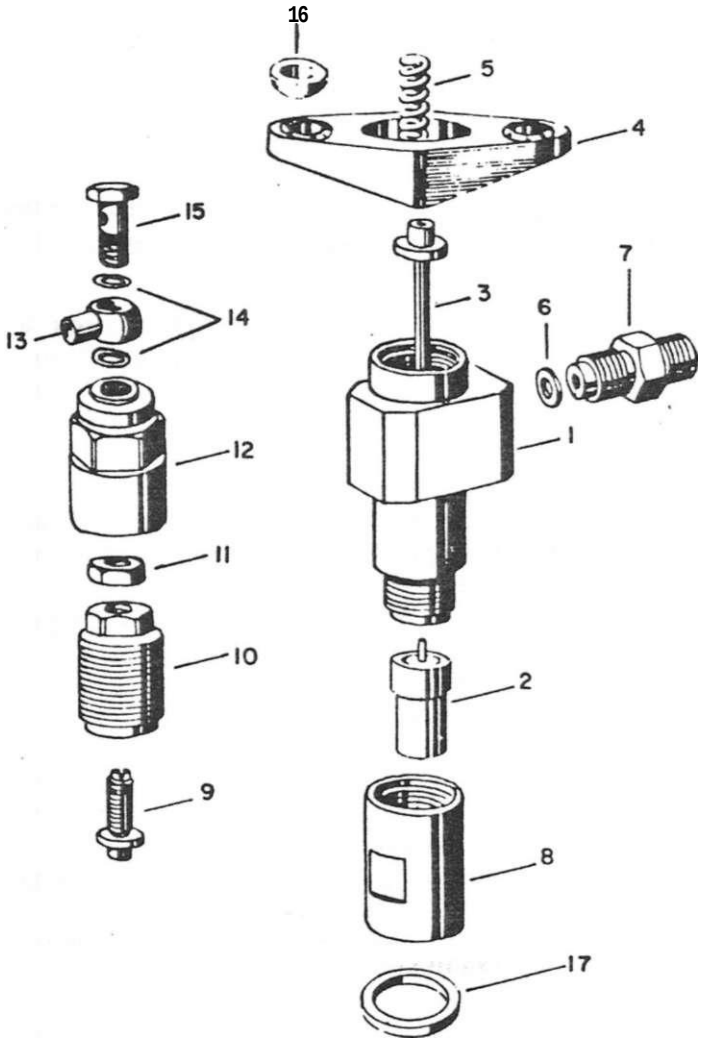
16
5
4
15
7
3
6
14
13
12
1
11
10
2
9
8
17

Ref. N9	Código N9 Part No.	Quant. Cant. Qty	Denominação	DenominaciÕn	Description	Obs.:
	110120	3	Bico injetor completo	Inyector completo	Complete injector	
1	*	3	Corpo	Carcaza	Casing	
2	110170	3	Bico injetor	Inyector	Injector	
3	124270	3	Pino de pressão	Pasador de presión	Pressure pin	
4	124280	3	Flange	Flange	Flange	
5	124290	3	Mola	Resorte	Spring	
6	113790	3	Arruela de vedação	Arandela de sellamiento	Seal washer	
7	124300	3	Niple	Niple	Nipple	
8	124310	3	Porca do bico	Tuerca	Nut	
9	124320	3	Parafuso de regulagem	Tornillo de regulaje	Adjusting bolt	
10	124330	3	Bujao rosqueado	Tapõn rosqueado	Threaded plug	
11	124340	3	Porca	Tuerca	Nut	
12	124350	3	Porca de capa	Tuerca	Nut	
13	124360	3	Terminal	Terminal	Terminal	
14	112950	6	Anel de vedação	Arandela de sellamiento	Seal washer	
15	124380	3	Parafuso de conexão	Tornillo de conexión	Banjo bolt	
16	113830	6	Arruela semi-esferica	Arandela semiesférica	Half washer	
17	124390	3	Anel de vedação	Arandela de sellamiento	Seal washer	

* Não é vendida separadamente
No es vendida separadamente
Not delivered separately

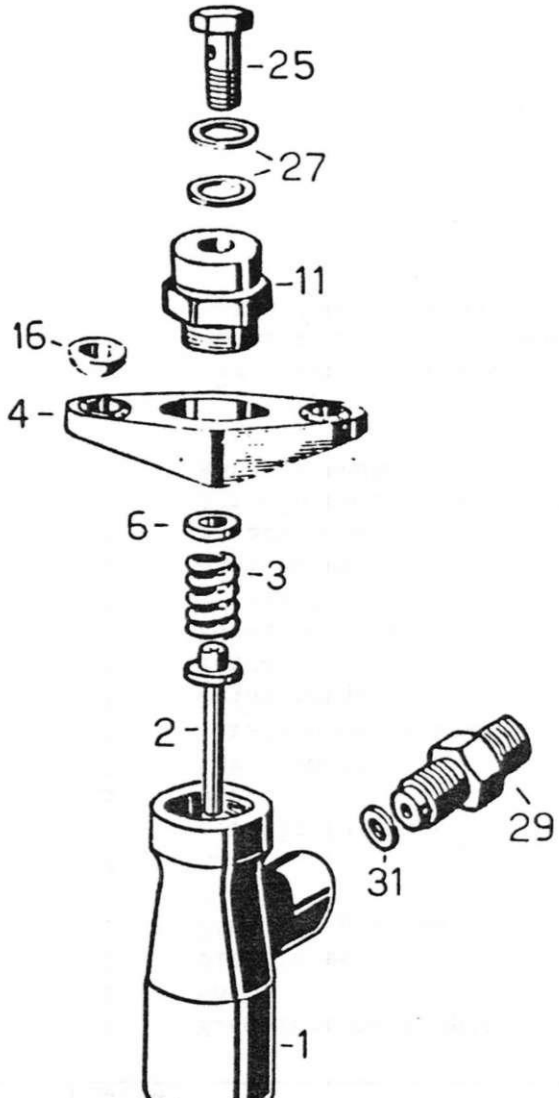
25
27
11
16
4
6
3
2
29
31
1

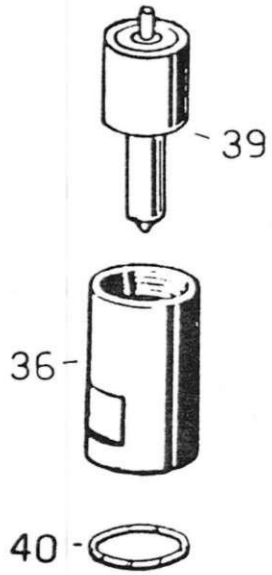
39
36
40

Ref. N9	Código N9 Part No.	Quant. Cant. Qty	Denominação	Denominaciõn	Description	Obs.:
		60/80id				
	120720	3-4	Porta bico injetor completo	Inyector completo	Complete injector	
1	124410	3-4	Corpo do injetor	Carcaza dei inyector	Injector casing	
2	123740	3-4	Pino de pressão	Pasador de presión	Lock pin	
3	113750	3-4	Mola	Resorte	Spring	
4	113810	3-4	Flange	Flange	Flange	
6	113840	*	Arruela de pressão 1,OOram	Arandela de presión	Lock washer	
	113850	*	Arruela de pressão 1,05mm	Arandela de presión	Lock washer	
	113860	*	Arruela de pressão 1,lOmm	Arandela de presión	Lock washer	
	113870	*	Arruela de pressão 1,15mm	Arandela de presión	Lock washer	
	113880	*	Arruela de pressão 1,20mm	Arandela de presión	Lock washer	
	113890	*	Arruela de pressão 1,25mm	Arandela de presión	Lock washer	
	113900	*	Arruela de pressão 1,30mm	Arandela de presión	Lock washer	
	113910	*	Arruela de pressão 1,35mm	Arandela de presión	Lock washer	
	113920	*	Arruela de pressão 1,4Oram	Arandela de presión	Lock washer	
	113930	*	Arruela de pressão 1 45mm	Arandela de presión	Lock washer	
	113940	*	Arruela de pressão 1,50mm	Arandela de presión	Lock washer	
	113950	*	Arruela de pressão 1,55mm	Arandela de presión	Lock washer	
	113960	*	Arruela de pressão 1,60mm	Arandela de presión	Lock washer	
	113970	*	Arruela de pressão 1,65mm	Arandela de presión	Lock washer	
	113980	*	Arruela de pressão 1,70mm	Arandela de presión	Lock washer	
	113990	*	Arruela de pressão 1,75mm	Arandela de presión	Lock washer	
	114000	A	Arruela de pressão 1,80mm	Arandela de presión	Lock washer	
	114020	*	Arruela de pressão 1,85mm	Arandela de presión	Lock washer	
	114030	*	Arruela de pressão 1,90mm	Arandela de presión	Lock washer	
	114040		Arruela de pressão 1,95mm	Arandela de presión	Lock washer	
16	113830	6-8	Arruela semi-esférica	Arandela semiesférica	Half washer	
25	124380	3-4	Parafuso oco	Tornillo hueco	Banjo bolt	
27	112950	6-8	Anel de vedação	Arandela de sellamiento	Seal washer	
29	113780	3-4	Conexão	Conexión	Connection	
31	113790	3-4	Arruela de vedação	Arandela de sellamiento	Seal washer	
36	113800	3-4	Porca capa	Tuerca	Nut	
39	110160	3-4	Bico injetor	Tobera	Nozzle	

1
31
29
2
3
6
4
16
11
27
25

40
36
39

Ref. N9	Código N9 Part No.	Quant. Cant. Qty	Denominação	Denominaciõn	Description	Obs.:
40	124420	60/80id 3 - 4	Arruela de vedação	Arandela de sellamiento	Seal washer	

Conforme necessidade
Según la necesidad
According to necessity

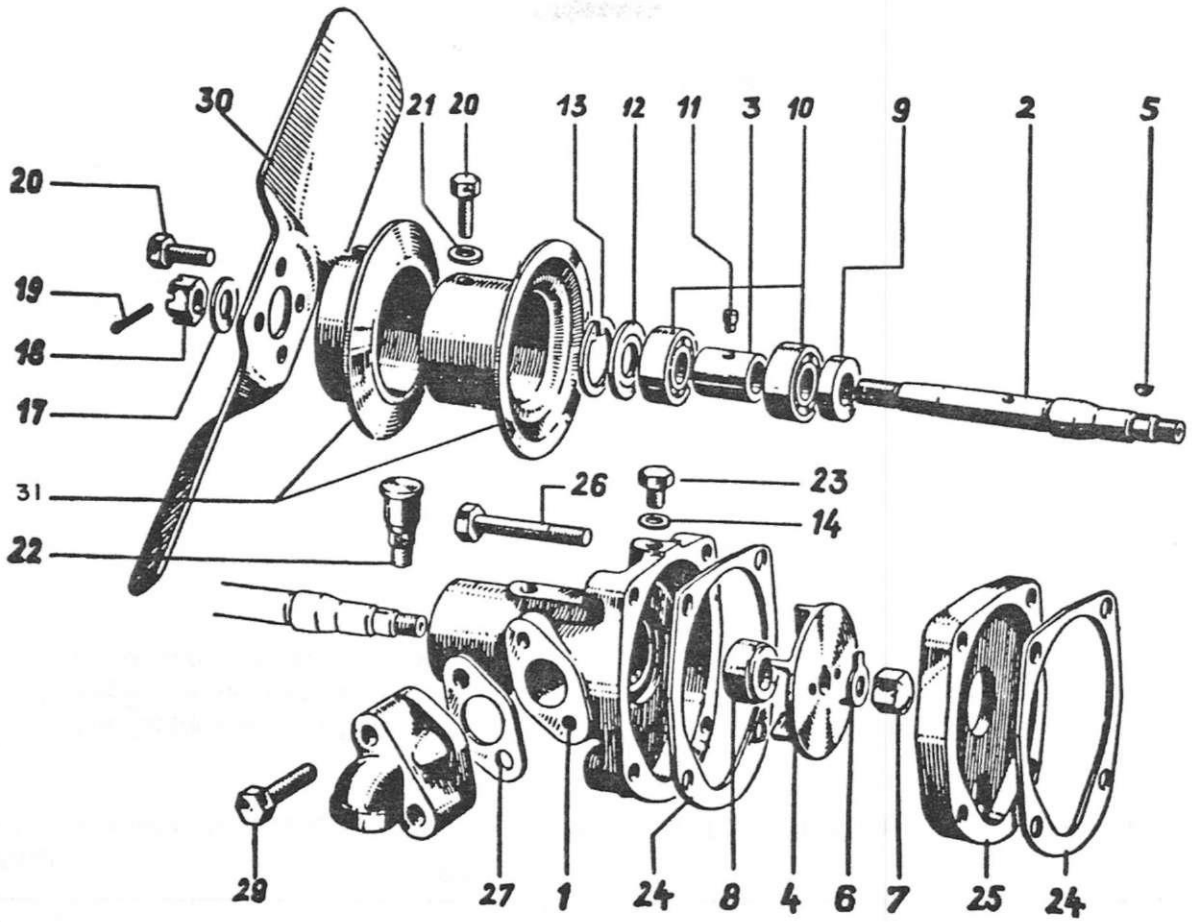
30
21
20
13
12
11
3
10
9
2
5
20
19
18
17
31
22
26
23
14
29
27
1
24
8
4
6
7
25
24

Ref. NÇ	Cõdigo **N9** Part No.	Quant. Cant. Qty	Denominação	DenominaciÕn	Description	Obs.:
-	124430 *	1	Bomba centrifuga completa	Bomba centrífuga completa	Complete water pump	
1	124430	1	Carcaça da bomba	Carcaza de la bomba	Water pump housing	
2	124440	1	Eixo da bomba	Eje de la bomba	Shaft	
3	124450	1	Peça intermediária	Pieza intermediária	Bushing	
4	124460	1	Disco da bomba	Disco de la bomba	Disc	
5	124470	1	Chaveta	Chaveta	Key	
6	120110	1	Chapa de segurança	Chapa de traba	Lock plate	
7	122480	1	Porca tampa	Tuerca tapa	Nut	
8	124500	1	Retentor especial	Retin especial	Special oil seal	
9	124510	1	Retentor	Retén	Oil seal	
0	124520	2	Rolamento	Rodamiento	Bearing	
1	124530	1	Pino rosqueado	Pasador rosqueado	Threaded pin	
2	124540	1	Chapa de retenção	Chapa de sellamiento	Seal plate	
13	124550	1	Anel segurança	Anillo de traba	Circlip	
14	111490	1	Anel de vedação	Anillo de sellamiento	Seal washer	
17	124560	1	Arruela lisa	Arandela plana	Washer	
18	124570	1	Porca castelo	Tuerca ranurada	Crown nut	
9	124580	1	Cupilha	Pasador abierto	Split pin	
3	124590	4	Parafuso	Tornillo	Bolt	
..1	124600	4	Arruela lisa	Arandela plana	Washer	
22	124610	1	Niple de lubrificaçao	Niple de lubricaciõn	Grease nipple	
23	124620	1	Parafuso de drenagem	Tornillo de drenaje	Drainage bolt	
^4	124630	2	Junta da bomba	Junta	Gasket	
5	124640	1	Peça intermediária	Pieza intermediária	Intermediary piece	
26	111660	1	Parafuro	Tornillo	Bolt	
27	121290	1	Junta flange	Junta flange	Gasket	
29	124660	2	Parafuso	Tornillo	Bolt	
30	124670	1	Ventilador	Ventilador	Fan	
31	124680	1	Polia	Polea	Pulley	
—	124690	1	Jogo de reparo	Juego de reparaciõn	Spares set	
-	124700	1	Jogo de reparo	Juego de reparaciõn	Spares set	

* Usado até o trator 600D n9 610.001

Usado hasta el tractor 600D n9 610.001

Used until tractor 600D No. 610.001

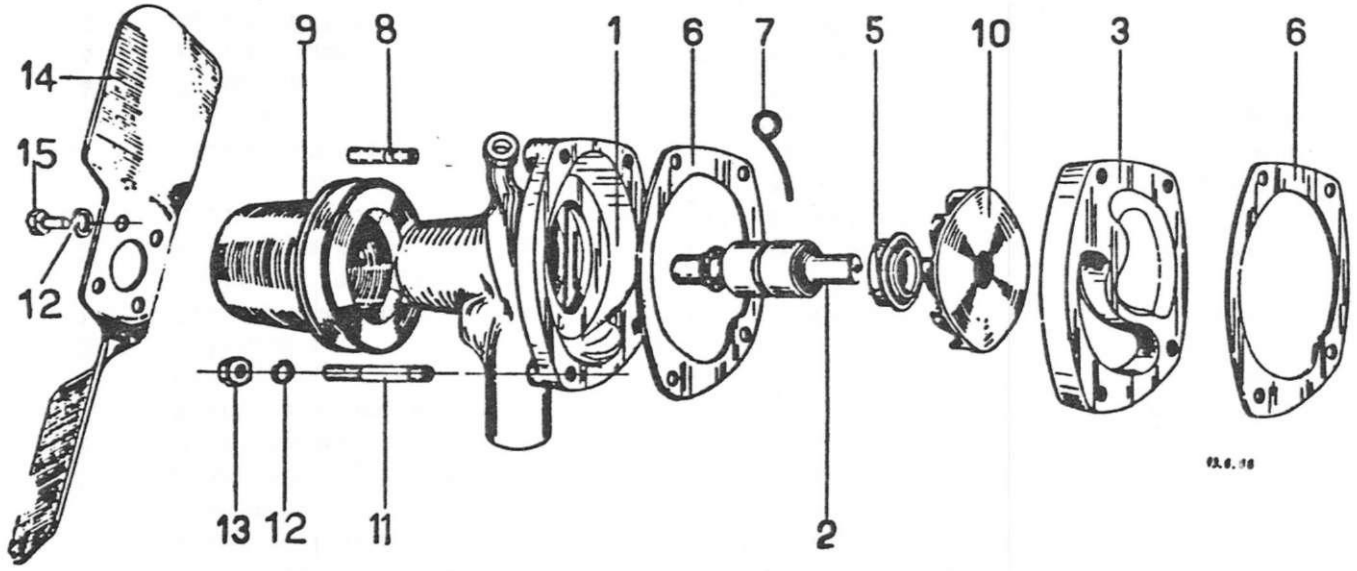
14
15
12
9
8
1
6
7
5
10
3
6
13
12
11
2

Ref.	Código N9 Part No.	Quant. Cant. Qty	Denominação	Denominaciõn	Description	Obs.:
	124710	!	Bomba centrífuga completa	Bomba centrífuga completa	Complete water pump	600D/60/80id
1	124720	1	Carcaça da bomba	Carcaza de la bomba	Water pump housing	60/80id
la	124730	1	Carcaça da bomba	Carcaza de la bomba	Water pump housing	600D .
2	124740	1	Rolamento compacto	Rodamiento compacto	Compacto bearing	600D/60/80id
3	124750	1	Peça intermediária	Pieza intermediária	Intermediary piece	600D/60/80id
5	124760	1	Retentor especial	Reten especial	Special water seal	60/80id
5a	124770	1	Retentor especial	Retin especial	Special water seal	600D
6	114390		Junta	Junta	Gasket	600D/60/80id
7	124780	1	Gancho de arame	Gancho de alambre	Wire hook	600D/60/80id
8	112530	1	Prisioneiro	Espárrago	Stud	600D/60/80id
9	124790	1	Polia	Polea	Pulley	60/80id
9a	124800	1	Polia-V	Polea-V	Pulley-V	600D
10	124810	1	Disco da bomba	Disco de la bomba	Water pump disc	600D/60/80id
11	122450		Prisioneiro	Espárrago	Stud	60/80id
11a	124830		Prisioneiro	Espárrago	Stud	600D
12	115760	7	Arruela de pressão	Arandela de presión	Lock washer	600D/60/80id
13	119160	4	Porca	Tuerca	Nut	600D/60/80id
14	124670	1	Ventilador	Ventilador	Fan	600D/60/80id
15	119930	4	Parafuso	Tornillo	Bolt	600D/60/80id
-	124650	1	Jogo de reparo da bomba cen trífuga	Juego de reparaciõn de la bomba centrífuga	Water pump spares set	60/80id

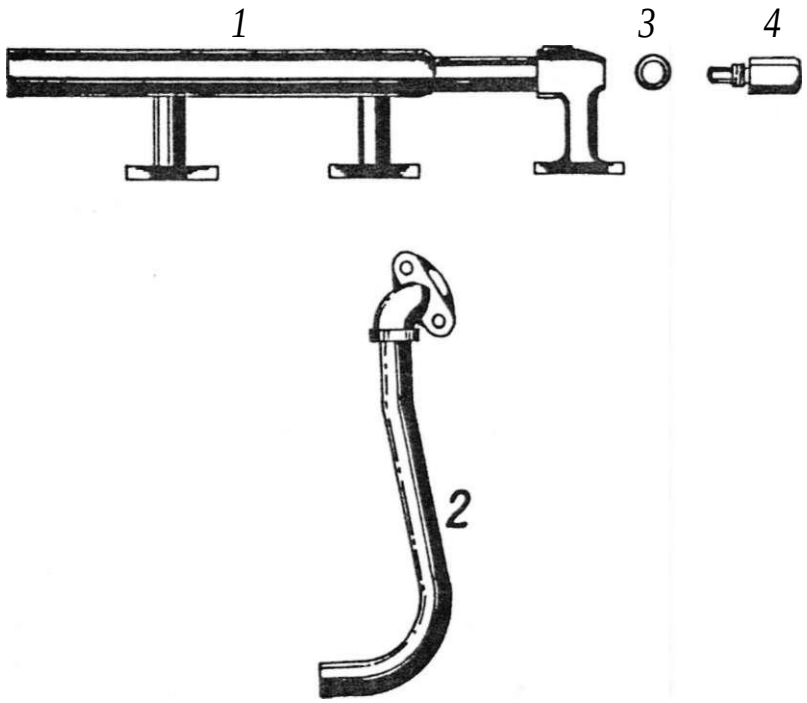
1
3
4
2

Ref. N9	Código N9 Part No.	Quant. Cant. Qty	Denominação	Denominación	Description	Obs.:
1	124850	1	Tubo de saída de água	Tubo de saida de água	Exit water tube	
2	124860	1	Tubo de sucção de água	Tubo de succiõn de água	Water suction tube	
3	114220	1	Anel de vedação	Anillo de sellamiento	Seal washer	
4	114440	1	Peça rosqueada	Pieza rosqueada	Threaded piece	

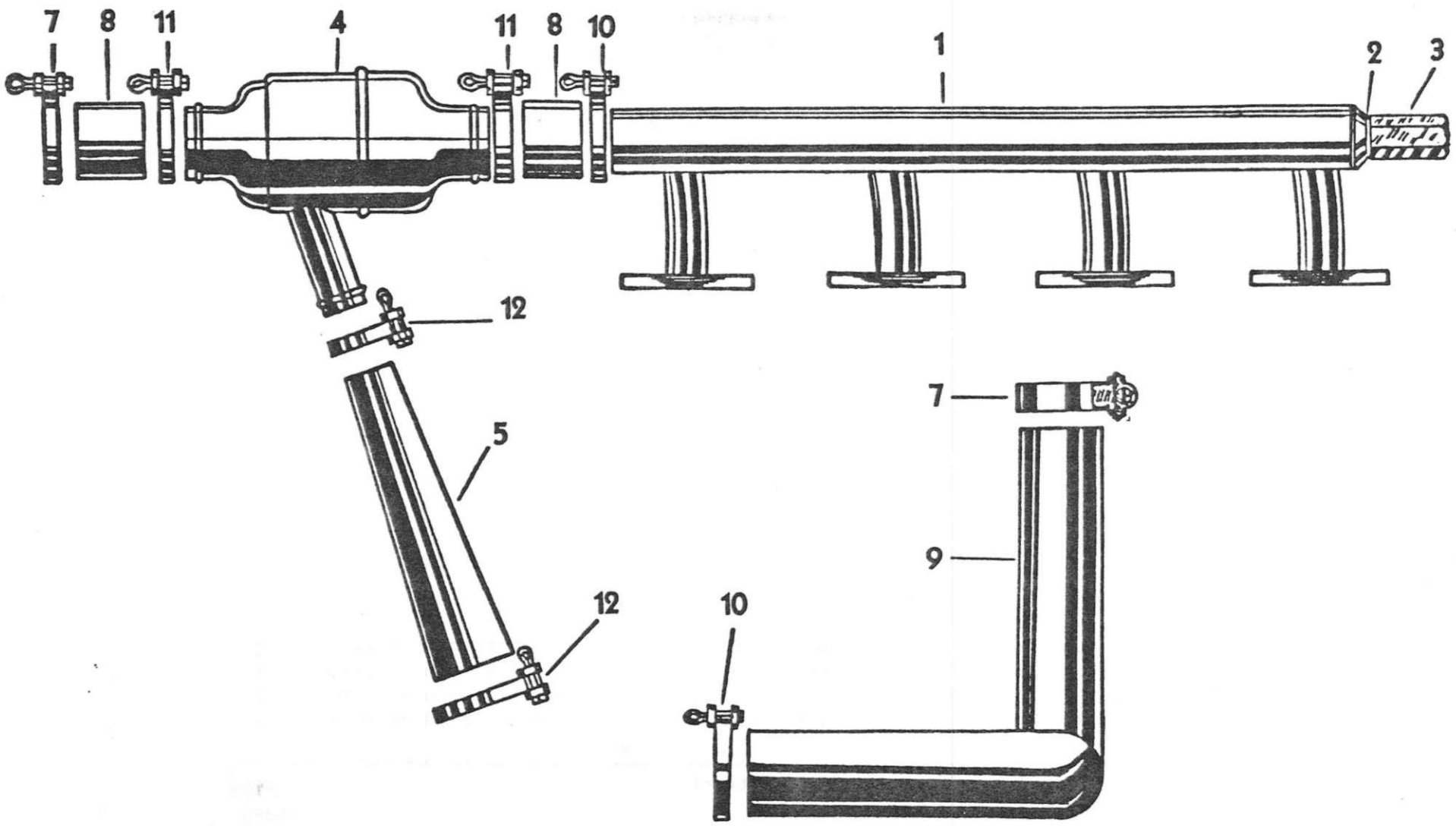
7
8
11
4
11
8
10
1
2
3
12
5
12
7
9
10

Ref. N9	Código N9 Part No.	Quant. Cant. Qty	Denominação	Denominaciõn	Description	Obs.:
1	124870	1	Tubo de água	Tubo de água	Water tube	60id
la	124880	1	Tubo de água	Tubo de água	Water tube	80id
2	114220	1	Anel de vedação	Arandela de sellamiento	Seal washer	60/80id
3	114440	1	Peça rosqueada	Tuerca	Nut	60id
3a	114440	1	Peça rosqueada	Tuerca	Nut	80id
4	124890	1	Termostato	Termostatico	Thermostat	60/80id
5	199311	1	Mangueira	Manguera	Hose	60/80id
7	GP-3921	2	Braçadeira	Abrazadera	Clamp	60/80id
8	199310	2	Mangueira de ligação	Manguera de ligación	Hose, water tube thermostat	60/80id
9	159320	1	Mangueira de ligação do ra diador	Manguera de ligación dei ra diador	Radiator hose	60/80id
10	GP-3923	2	Braçadeira	Abrazadera	Clamp	60/80id
11	GP-3922	2	Braçadeira	Abrazadera	Clamp	60/80id
12	GP-3924	2	Braçadeira	Abrazadera	Clamp	60/80id

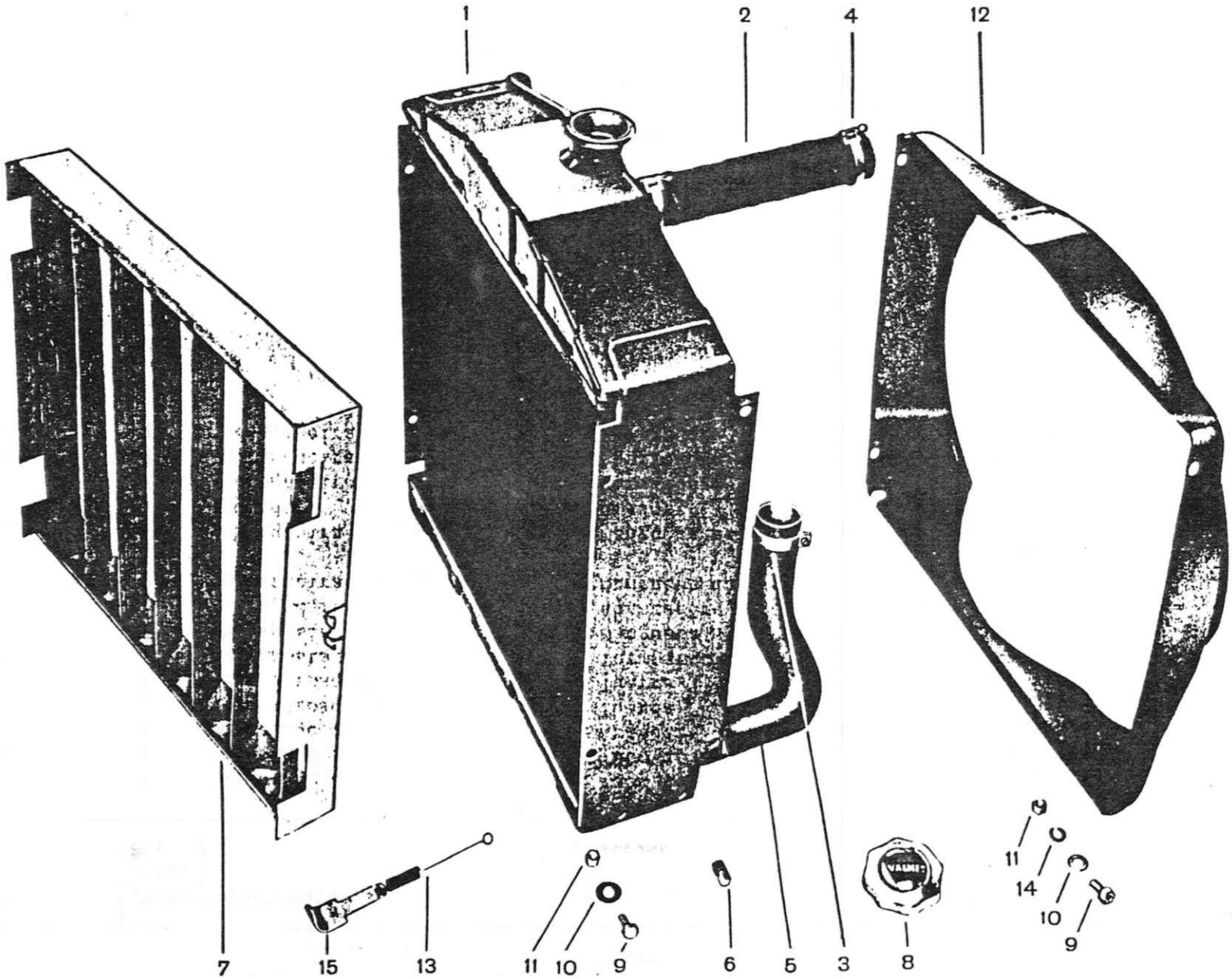
1
2
4
12
7
15
13
11
10
9
6
5
3
8
11
14
10
9

Ref. N9	Código N9 Part No.	Quant. Cant. Qty	Denominação	Denominaciõn	Description	Obs.:
	150930	1	Radiador completo	Radiador completo	Complete radiator	600D
–	190932	1	Radiador completo	Radiador completo	Complete radiator	60id
_	150932	1	Radiador completo	Radiador completo	Complete radiator	80id
1	159300	1	Radiador	Radiador	Radiator	600D
la	199303	1	Radiador	Radiador	Radiator	60id
lb	159302	1	Radiador	Radiador	Radiador	80id
2	199330	1	Mangueira	Manguera	Hose	600D/60/80id
3	GP-3926	2	Braçadeira	Abrazadera	Clamp	600D/60/80id
4	114450	1	Braçadeira	Abrazadera	Clamp	600D/60/80id
5	159320	1	Mangueira	Manguera	Hose	600D
5a	216560	1	Mangueira	Manguera	Hose	60/80id
6	GR-0201	1	Bujão	Tapõn	Plug	600D/60/80id
7	139470	1	Rede do radiador	Red dei radiador	Radiator blind	600D/60/80id
8	589360	1	Tampa do radiador	Tapa dei radiador	Radiator cap	600D/60/80id
9	HS-5313	8	Parafuso	Tornillo	Bolt	600D/60/80id
10	JD-0108	8	Arruela	Arandela	Washer	600D/60/80id
11	JB-3708	8	Porca	Tuerca	Nut	600D/60/80id
12	139302	1	Defletor	Deflector	Deflector	600D
12a	139303	1	Defletor	Deflector	Deflector	60/80id
13	588230	2	Mola	Resorte	Spring	600D
13a	218231	2	Mola	Resorte	Spring	60/80id
14	JD-3108	4	Arruela de pressão	Arandela de presión	Lock washer	600D/60/80id
15	588220	2	Fecho	Ceirre	Fastener	600D/60/80id

FILTRO DO AR, COLETORES DE ADMISSÃO E ESCAPE

FILTRO DEL AIRE, COLLECTORES DE ADMISIÕN Y ESCAPE

AIR FILTER, INTAKE AND EXHAUST MANIFOLDS

600D-B50

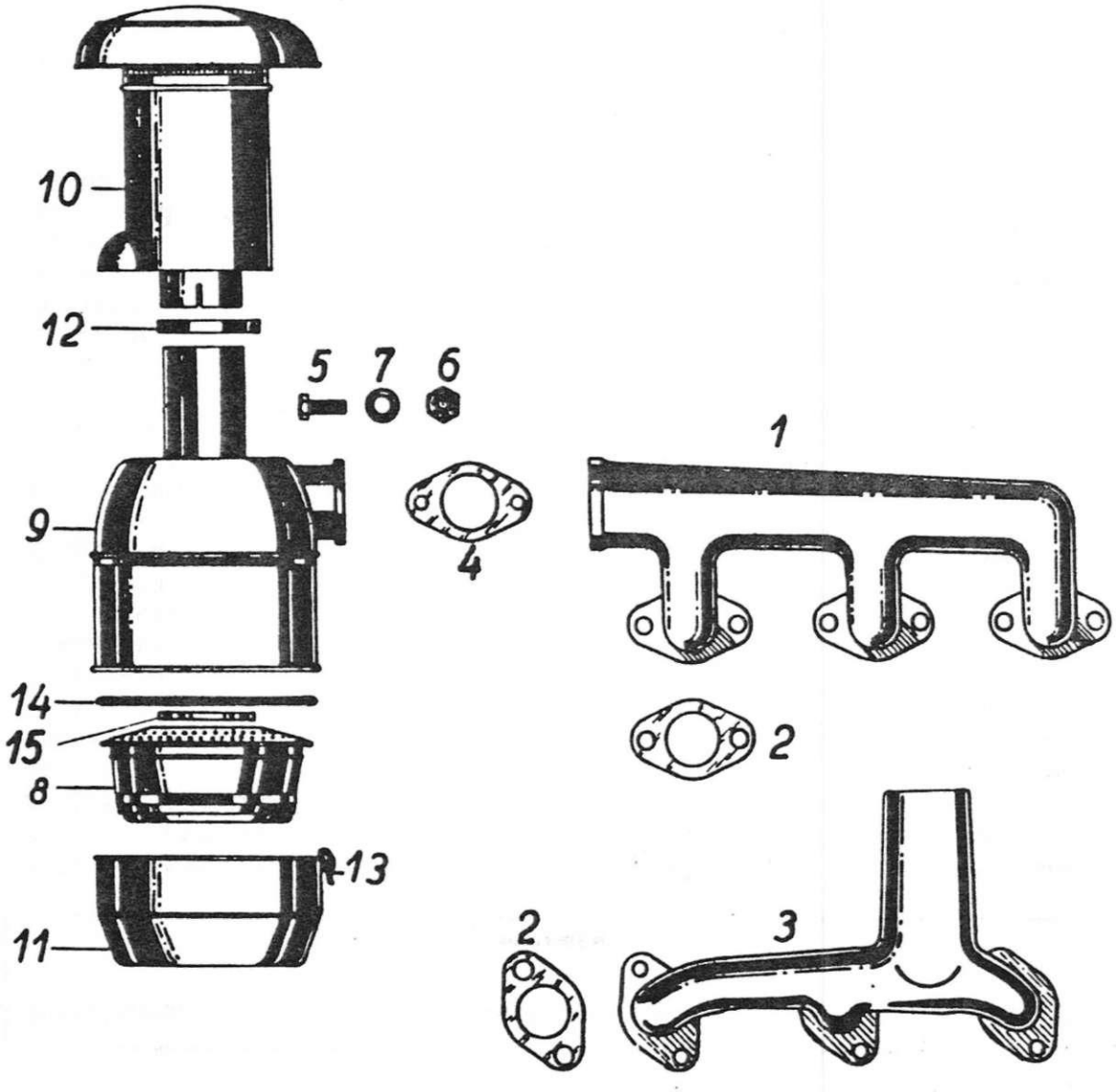

Ref. N9	Código N9 Part No.	Quant. Cant. Qty	Denominação	DenominaciÕn	Description	Obs.:
1	124900	í	Coletor de admissão	Colector de admisiõn	Intake manifold	
2	124910	6	Junta	Junta	Gasket	
3	121670	1	Coletor de escape	Colector de escape	Exhaust manifold	
4	124920	1	Junta	Junta	Gasket	
5	HS-5429	2	Parafuso	Tornillo	Bolt	
6	JB-3710	2	Porca	Tuerca	Nut	
7	JD-3109	2	Arruela de pressão	Arandela de presión	Lock washer	
8	114810	1	Elemento do filtro	Elemento dei filtro	Filter element	
9	124930	1	Filtro de ar completo	Filtro de aire completo	Complete air filter	
10	114740	1	Ciclone do filtro	Separador centrifugo	Cyclone	
11	124940	1	Reservatório de óleo	Depósito de aceite	Oil reservoir	
12	124950	1	Braçadeira	Abrazadera	Clamp	
13	124960	3	Presilha	Presilla	Loop	
14	242850	1	Anel de borracha	Anillo de goma	0-ring	
15	124980	1	Junta	Junta	Gasket	
-	156540	1	Silencioso	Escape	Muffler	

SILENC1USU, HLIKU UU AR, CÜLEIURES
DE ADMISSÃO E ESCAPE

ESCAPE, FILTRO UEL AIRE, CÜLLECIUKLS
DE ADMISIÕN Y ESCAPE

MUrFLLR, AIR HLILR, INÍAKE bU/8Uid-B5l
AND EXHAUST MANIFOLDS

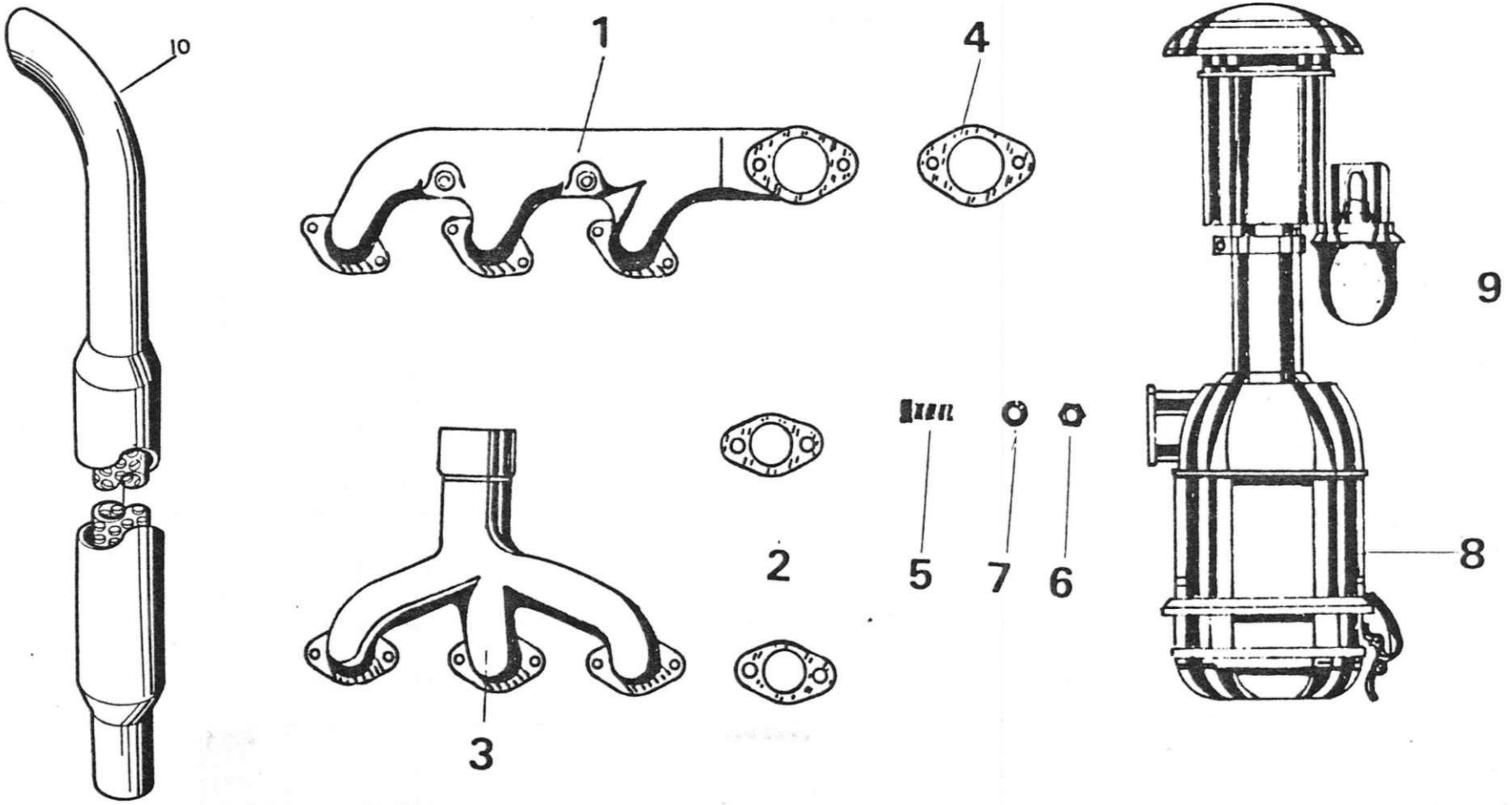

Ref. N9	Código N9 Part No.	Quant. Cant. Qty	Denominação	DenominaciÕn	Description	Obs.:
		60/80id				
1	124990	1-1	Coletor de admissão	Colector de admisiõn	Intake manifold	60id
la	125000	1-1	Coletor de admissão	Colector de admisiõn	Intake manifold	80id
2	124910	6-8	Junta flange	Junta flange	Flange gasket	60/80id
3	125010	1-1	Coletor de escape	Colector de escape	Exhaust manifold	60id
3a	125020	1-1	Coletor de escape	Colector de escape	Exhaust manifold	80id
4	124920	1-1	Junta flange	Junta flange	Falnge gasket	60/80id
5	121980	2-2	Parafuso	Tornillo	Bolt	60/80id
6	119290	2-2	Porca	Tuerca	Nut	60/80id
7	115800	2-2	Arruela de pressão	Arandela de presión	Lock washer	60/80id
8	125040	1-1	Filtro de ar	Filtro de aire	Air filter	60/80id
9	120710	1-1	Copo plástico	Acumulador dei polvo	Plastic dust cup	60/80id
10	156540	1-1	Silencioso	Escape	Nuffler	60/80id

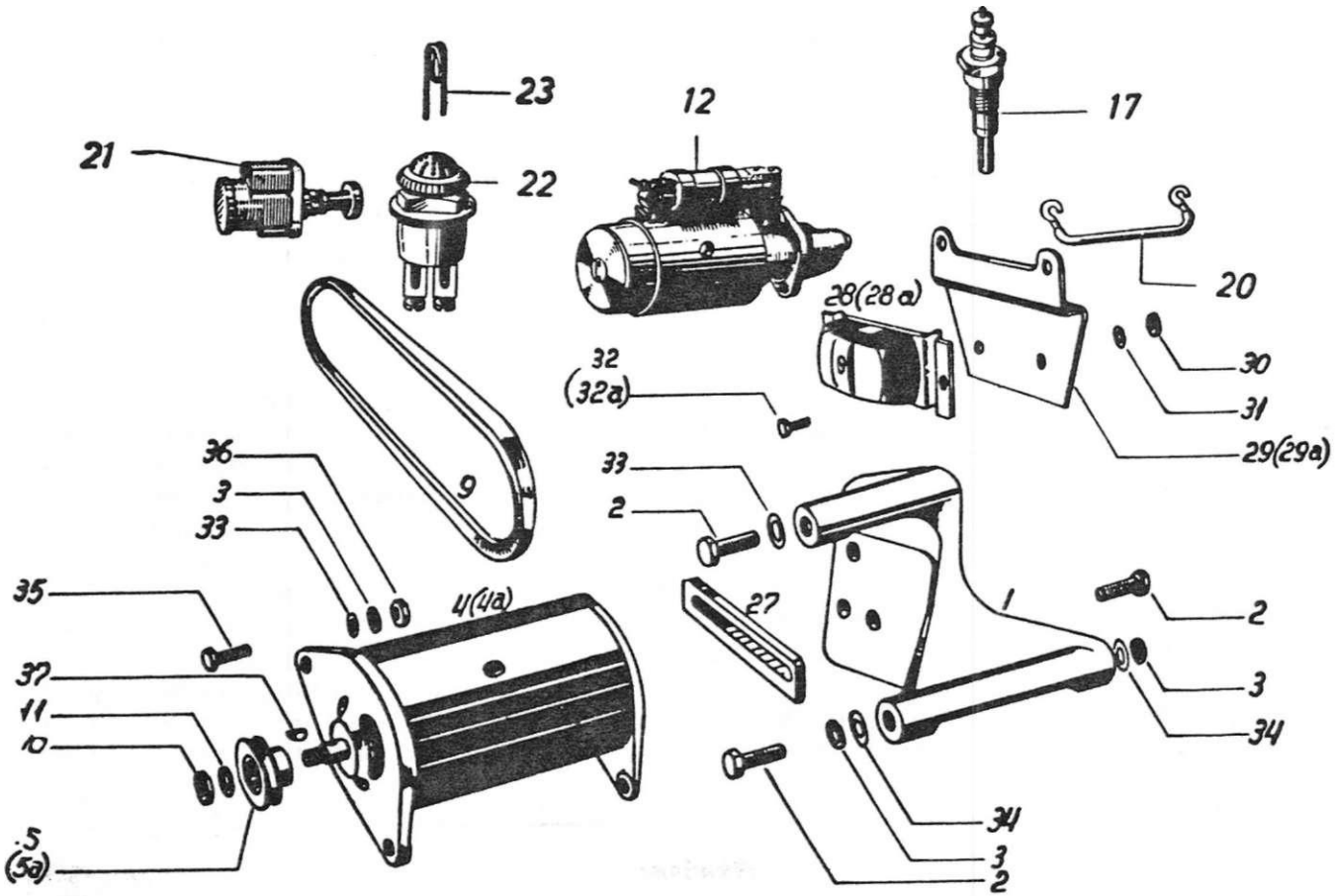
23
12
17
21
22
20
28(28a)
30
31
32
(32a)
29(29a)
36
3
33
9
33
2
35
4(4a)
27
1
2
37
11
10
3
34
5
(5a)
34
3
2

Ref. N9	Código N9 Part No.	Quant. Cant. Qty	Denominação	DenominaciÕn	Description
1	125050	1	Suporte do dinamo	Soporte dei dinamo	Dynamo support
2	HA-6433	5	Parafuso	Tornillo	Bolt
3	JD-3110	5	Arruela de pressão	Arandela de presión	Lock washer
4	110060	1	Dinamo Bosch	Dinamo Bosch	Dynamo - Bosch
4a	125060	1	Dinamo Wapsa	Dinamo Wapsa	Dynamo - Wapsa
5	125070	1	Polia Bosch	Polea Bosch	Pulley - Bosch
5a	125080	1	Polia Wapsa	Polea Wapsa	Pulley - Wapsa
9	125090	1	Correia "V"	Corrêa "V"	Belt
10	119540	1	Porca Bosch	Tuerca Bosch	Nut - Bosch
10a	125110	1	Porca Wapsa	Tuerca Wapsa	Nut - Wapsa
11	116330	1	Arruela de pressão	Arandela de presión	Lock washer
12	125120	1	Motor de partida Bosch	Motor de arranque Bosch	Starter - Bosch
12a	125130	1	Motor de partida Wapsa	Motor de arranque Wapsa	Starter - Wapsa
17	121400	3	Vela aquecedora	Vela calentadora	Heater plug
20	125150	2	Fio de ligação	Cable de ligación	Wire
21	125160	1	Chave de partida	Llave de arranque	Ignition switch
22	125170	1	Controle de vela	Controle de vela	Heater plug control
23	125180	1	Resistência do visor	Resistência dei visor	Resistance
27	125190	1	Suporte ajustável Bosch	Soporte de regulaje Bosch	Adjusting bracket-Bosch
27a	125200	1	Suporte ajustável Wapsa	Soporte de regulaje Wapsa	Adjusting bracket-Wapsa
28	110070	1	Regulador de voltagem Bosch	Regulador de voltaje Bosch	Regulator - Bosch
28a	125210	1	Regulador de voltagem Wapsa	Regulador de voltaje Wapsa	Regulator - Wapsa
29	125220	1	Siporte Bosch	Soporte Bosch	Support - Bosch
29a	125230	1	Suporte Wapsa	Soporte Wapsa	Support - Wapsa
30	JB-3706	3	Porca	Tuerca	Nut
31	JD-3007	3	Arruela de pressão	Arandela de presión	Lock washer
32	125240	2	Parafuso Bosch	Tornillo Bosch	Bolt - Bosch
32a	HS-5303	3	Parafuso Wapsa	Tornillo Wapsa	Bolt - Wapsa
33	JD-3109	1	Arruela de pressão	Arandela de presión	Lock washer
34	125270	4	Arruela	Arandela	Washer
35	HS-5429	1	Parafuso	Tornillo	Bolt
36	JB-3710	1	Porca	Tuerca	Nut
37	125280	1	Chaveta Bosch	Chaveta Bosch	Key - Bosch
38	138441	1	Chapa protetora	Chapa de proteciõn	Protective plate
39	HT-8444	2	Parafuso Allen	Tornillo Allen	Set screw

UiNAMU, MUIUK Ut HARI1UA L
REGULADOR DE VOLTAGEM

UINAMU, MUIUK DL ARKANqUL í
REGULADOR DE VOLTAJE

UÍNAMU, blAKItK MUIUK AND bU/tíUla-b53
REGULATOR

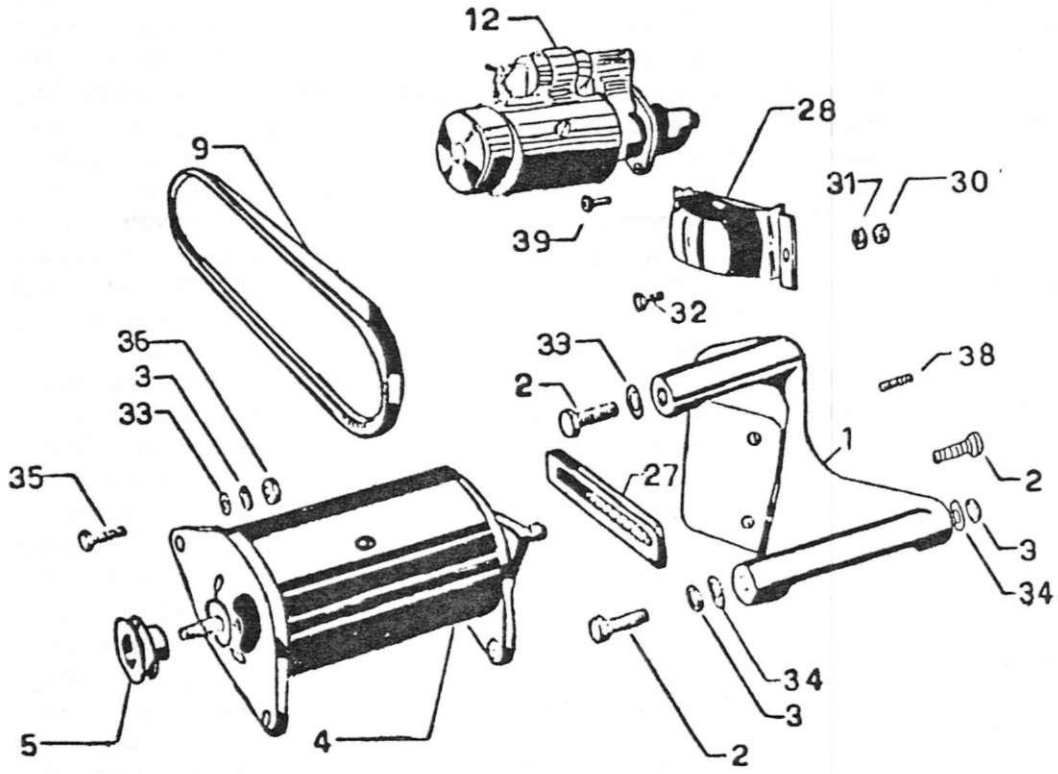

Ref. N9	Código N9 Part No.	Quant. Cant. Qty	Denominação	Denominaciõn	Description	Obs.:
1	125290	1	Suporte do dinamo	Soporte dei dinamo	Dynamo support	
2	116270	3	Parafuso	Tornillo	Bolt	
3	115800	6	Arruela de pressão	Arandela de presión	Lock washer	
4	125300	1	Dinamo	Dinamo	Dynamo	
5	125310	1	Polia	Polea	Pulley	
9	125320	1	Correia "V"	Corrêa "V"	Belt	
12	125330	1	Motor de partida	Motor de arranque	Starter	
27	125340	1	Braço ajustável	Brazo de regulaje	Adjusting bracket	
28	125350	1	Regulador de voltagem	Regulador de voltaje	Regulator	
30	111630	3	Porca	Tuerca	Nut	
31	122630	3	Arruela de pressão	Arandela de presión	Lock washer	
32	114240	3	Parafuso	Tornillo	Bolt	
33	125360	1	Arruela	Arandela	Washer	
34	125270	4	Arruela de ajuste	Arandela de regulaje	Adjusting washer	
35	115810	1	Parafuso	Tornillo	Bolt	
36	119290	3	Porca	Tuerca	Nut	
38	119220	2	Prisioneiro	Espárrago	Stud	
39	125380	2	Parafuso Allen	Tornillo Allen	Set screw	
	215530 *	1	Suporte do regulador e caixa de fusíveis	Soporte dei regulador y caja de fusibles	Regulator and fuse box bracket	

* Não consta na figura
No consta en la figura
Not in the picture

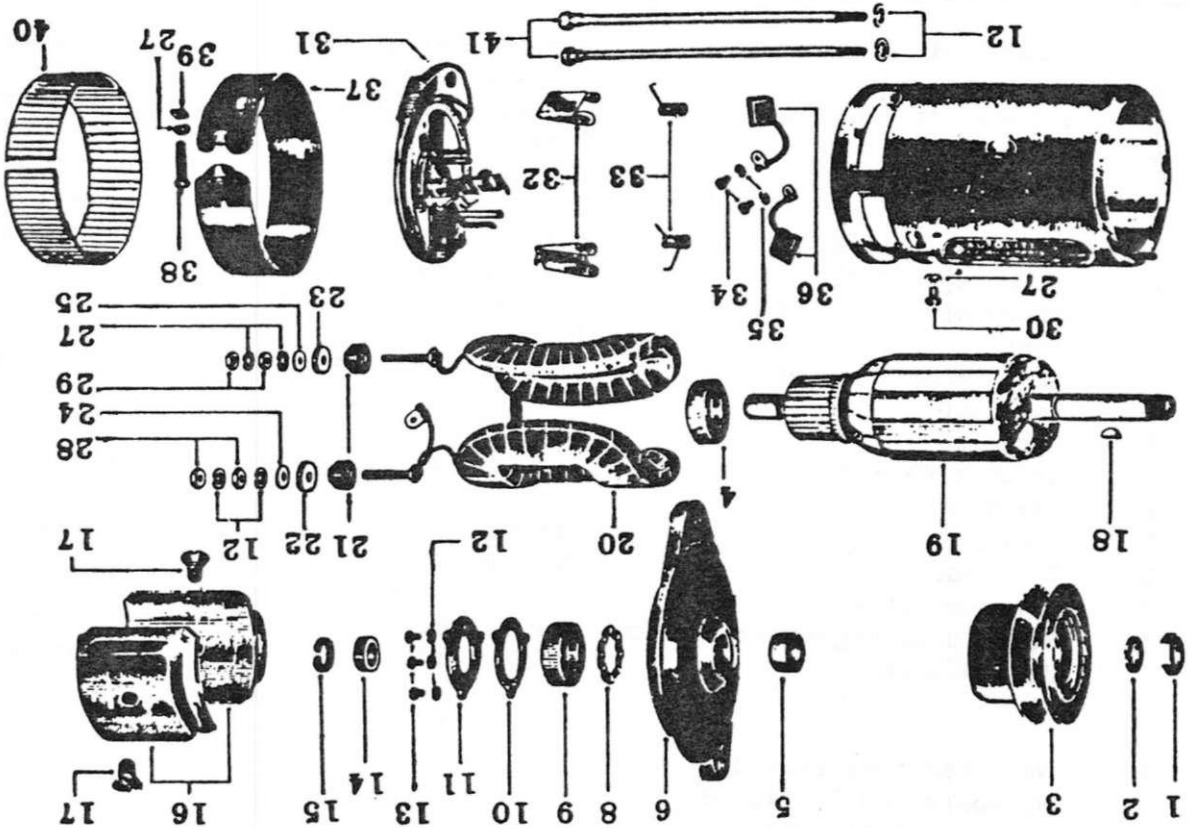
40
27
39
31
41
12
37
32
33
38
34
36
35
27
30
25
23
27
29
24
28
4
19
18
17
12
22
21
20
12
17
16
15
14
13
11
10
9
8
6
5
3
2
1

Ref. NÇ	Código N° Part No.	Quant. Cant. Qty	Denomi nação	Denomi naciõn	Description	Obs.:
-	125060	1	Dinamo completo Wapsa	Dinamo complete Wapsa	Complete dynamo-Wapsa	
1	125110	1	Porca	Tuerca	Nut	
2	125400	1	Arruela de pressão	Arandela de presión	Lock washer	
3	125080	1	Polia	Polea	Pulley	
4	125410	1	Rolamento	Rodamiento	Bearing	
5	125420	1	Bucha distanciadora	Buje distanciadora	Spacer bushing	
6	125430	1	Tampa completa	Tapa completa	Complete cover	
7	125440	1	Tampa	Tapa	Cover	
8	125450	1	Arruela ondulada	Arandela de traba	Lock washer	
9	125460	1	Rolamento	Rodamiento	Bearing	
10	125470	1	Junta	Junta	Gasket	
11	125480	1	Tampa do rolamento	Tapa dei rodamiento	Bearing cover	
12	125490	7	Arruela de pressão	Arandela de presión	Lock washer	
13	125500		Parafuso de fenda	Tornillo	Screw	
14	125510	1	Protetor	Protector	Protector	
15	125520	1	Anel de pressão	Arandela de presión	Lock washer	
16	125530		Bobina	Bobina	Spools set	
17	125540		Parafuso de fenda	Tornillo	Set screw	
18	125550	1	Chaveta	Chaveta	Key	
19	125560	1	Induzido	Inducido	Armature	
20	125570	1	Bobina de campo	Bobina de campo	Spools set	
21	125580		Bucha	Buje	Bushing	
22	125590	1	Arruela	Arandela	Washer	
23	125600	1	Arruela	Arandela	Washer	
24	125610	1	Arruela	Arandela	Washer	
25	125620	1	Arruela	Arandela	Washer	
27	125630	4	Arruela	Arandela	Washer	
28	126340		Porca	Tuerca	Nut	
29	125650		Porca	Tuerca	Nut	
30	125660	1	Parafuso	Tornillo	Bolt	
31	125670	1	Tampa completa	Tapa completa	Complete cover	
32	125680	2	Suporte	Soporte	Bracket	
33	125690	2	Mola de escova	Resorte	Spring	
34	125700	2	Parafuso de fenda	Tornillo	Bolt	

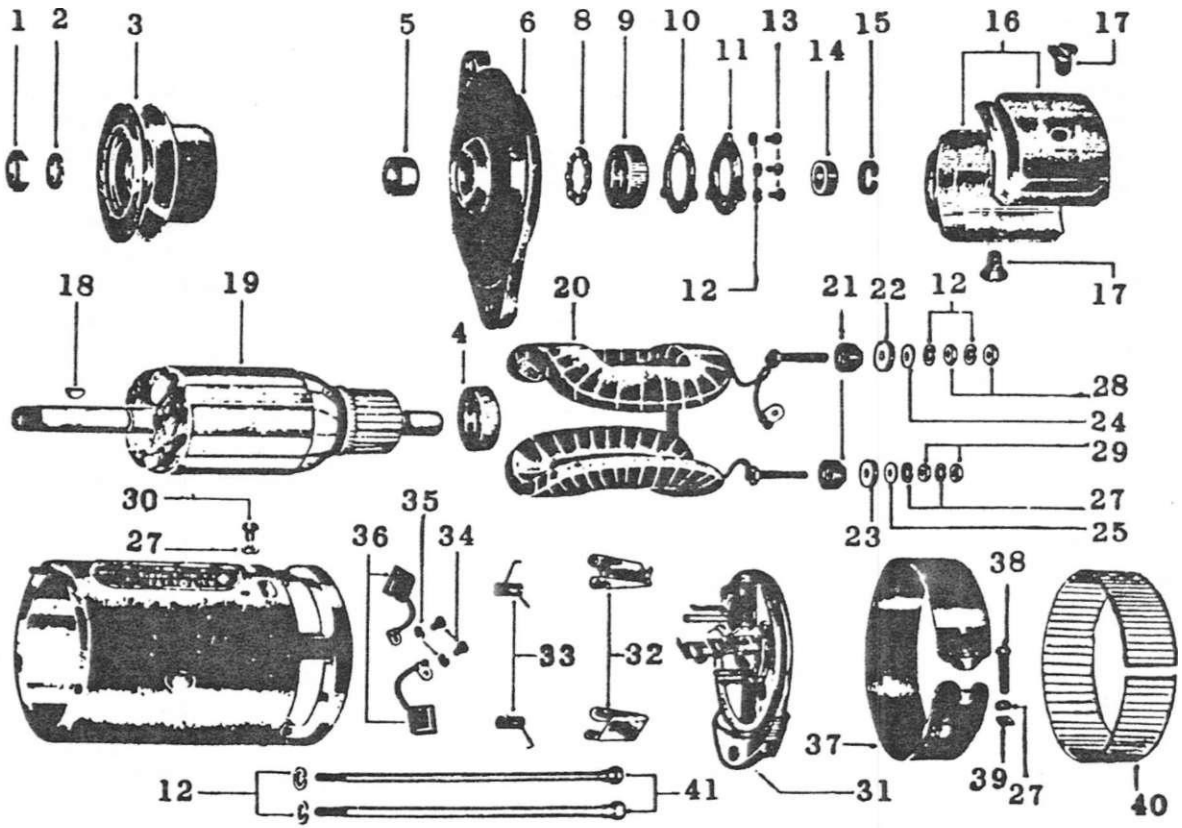
1
2
3
5
6
8
9
10
11
13
14
15
16
17
12
18
19
20
21
22
4
28
24
29
27
25
23
30
35
36
34
33
32
38
37
39
27
40
12
41
31

Ref. NO	Código NÇ Part No.	Quant. Cant. Qty	Denominação	Denominaciõn	Description	Obs.:
35	125710	2	Arruela de pressão	Arandela de presión	Lock washer	
36	125720	2	Escova	Escobilla	Brush set	
37	125730	1	Cinta de inspeção	Abrazadera	Clamp	
38	126620	1	Parafuso de fenda	Tornillo	Screw	
39	125750	1	Porca	Tuerca	Nut	
40	125760	1	Guarniçao	Protector	Protector	
41	125770	2	Parafuso de fixação	Tornillo	Bolt	

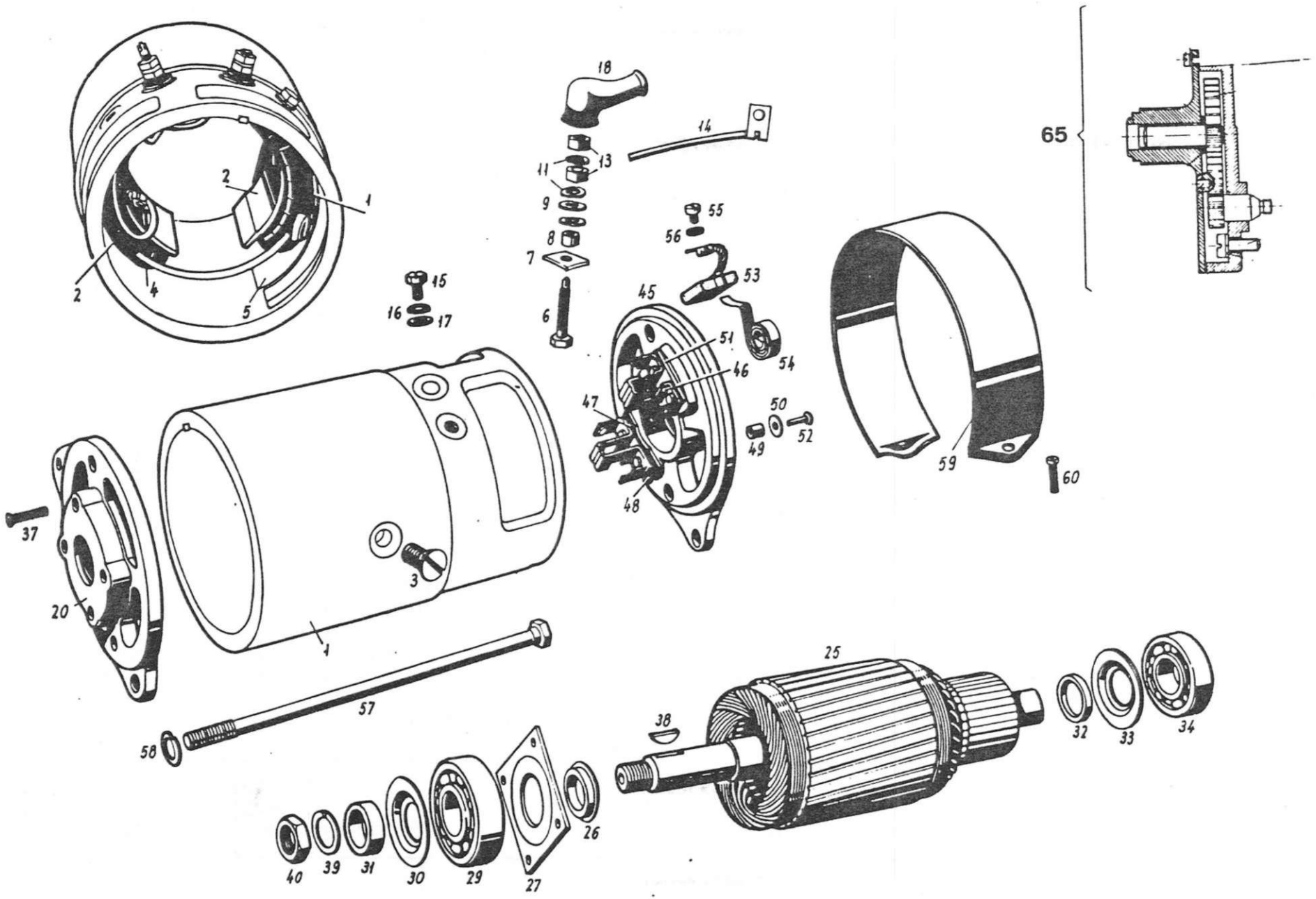
1
2
2
4
5
18
14
11
13
9
8
7
6
15
16
17
55
56
53
45
51
46
54
47
50
52
49
48
65
59
60
37
3
20
4
57
58
25
38
32
33
34
40
39
31
30
29
27
26

Ref. N9	Código N9 Part No.	Quant. Cant. Qty	Denominação	Denomi nacion	Description	Obs.
	125780	l	Dinamo completo	Dinamo completo	Complete dynamo	
2	125790	2	Parafuso	Tornillo	Bolt	60id
2a	125800	2	Parafuso	Tornillo	Bolt	80id
4	125810	1	Bobina I	Bobina I	Spools set	
4a	125820	1	Bobina II	Bobina II	Spools set	
5	125830	1	Fita de isolamento	Placa de isolaraiento	Retainer plate	
6	110320	1	Parafuso-borne D+	Tornillo	Bolt	
6a	110310	1	Parafuso-borne DF	Tornillo	Bolt	
7	110270	2	Chapa de isolamento	Chapa de isolamiento	Retainer plate	
8	125850	2	Bucha de isolamento	Buje de isolamiento	Bushing	
9	125860	4	Disco de isolamento	Disco de isolamiento	Disc	
11	125870	4	Arruela	Arandela	Washer	
13	124170	4	Porca	Tuerca	Nut	
15	125880	1	Parafuso	Tornillo	Bolt	
16	115580	1	Arruela de pressão	Arandela de presión	Lock washer	
18	125890	1	Protetor de borracha	Protector de goma	Rubber protective	
20	125900	1	Mancai, lado oposto do cole uor	Cojinete, lado dei colector	Side collector bearing	
25	125910	1	Induzido	Inducido	Armature	
26	110260	1	Defletor	Deflector	Deflector	
27	125930	1	Chapa protetora	Chapa protectora	Protective plate	
29	125940	1	Rolamento de esferas	Rodamiento de esferas	Bali bearing	
30	125950	1	Defletor	Deflector	Deflector	
31	125960	1	Anel intermediário	Anillo intermediário	Intermediary ring	
32	125970	1	Anel intermediário	Anillo intermediário	Intermediary ring	
33	125950	1	Defletor	Deflector	Deflector	
34	113650	1	Rolamento de esferas	Rodamiento de esferas	Bali bearing	
37	125980	4	Parafuso	Tornillo	Bolt	60id
37a	125990	4	Parafuso	Tornillo	Bolt	80id
38	126000	1	Chaveta	Chaveta	Key	
39	126010	1	Arruela de pressão	Arandela de presión	Lock washer	
40	126020	1	Porca	Tuerca	Nut	
42	126030	1	Polia	Polea	Belt pulley	
45	126040	1	Mancai lado do coletor com- pleto	Cojinete lado dei colector completo	Complete side collector bearing	

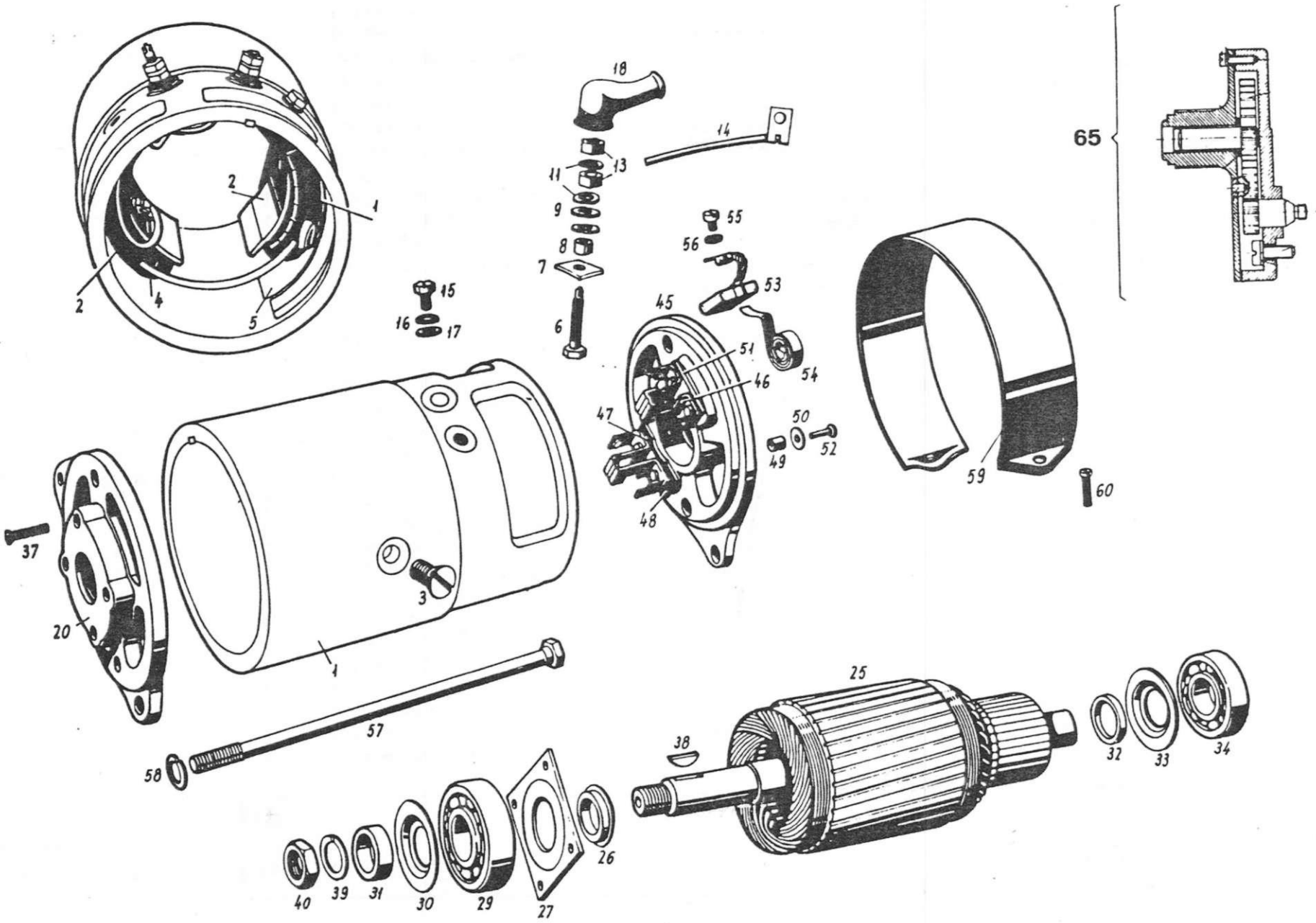
65
1
2
2
4
5
18
14
11
13
9
8
7
6
15
16
17
55
56
53
45
51
46
54
47
50
49
52
48
59
60
37
3
20
1
57
58
25
38
32
33
34
40
39
31
30
29
27
26

Ref. N9	Código NP Part No.	Quant. Cant. Qty	Denominação	DenominaciÕn	Description	Obs.:
46	126050	2	Porta escova	Porta escobilla	Brush holder	
47	126060	l	Chapa	Chapa	Plate	
48	126070	1	Chapa de isolamento	Chapa de isolamiento	Retainer plate	
49	126080	2	Bucha de isolamento	Buje de isolamiento	Bushing	
50	126090	2	Disco de isolamento	Disco de isolamiento	Disc	
51	126100	1	Chapa	Chapa	Plate	
52	126110	4	Rebite	Remache	Revit	
53	126120	2	Escova	Escobilla	Brush set	
55	126130	2	Parafuso	Tornillo	Bolt	
56	126900	2	Arruela de pressão	Arandela de presión	Lock washer	
57	126150	2	Parafuso	Tornillo	Bolt	
58	126160	2	Arruela de pressão	Arandela de presión	Lock washer	
59	126170	1	Cinta de inspeção	Abrazadera	Clamp	
60	110300	1	Parafuso	Tornillo	Bolt	
65	126180	1	Caixa de redução completa	Caja de reducciõn completa	Complete reduction box	

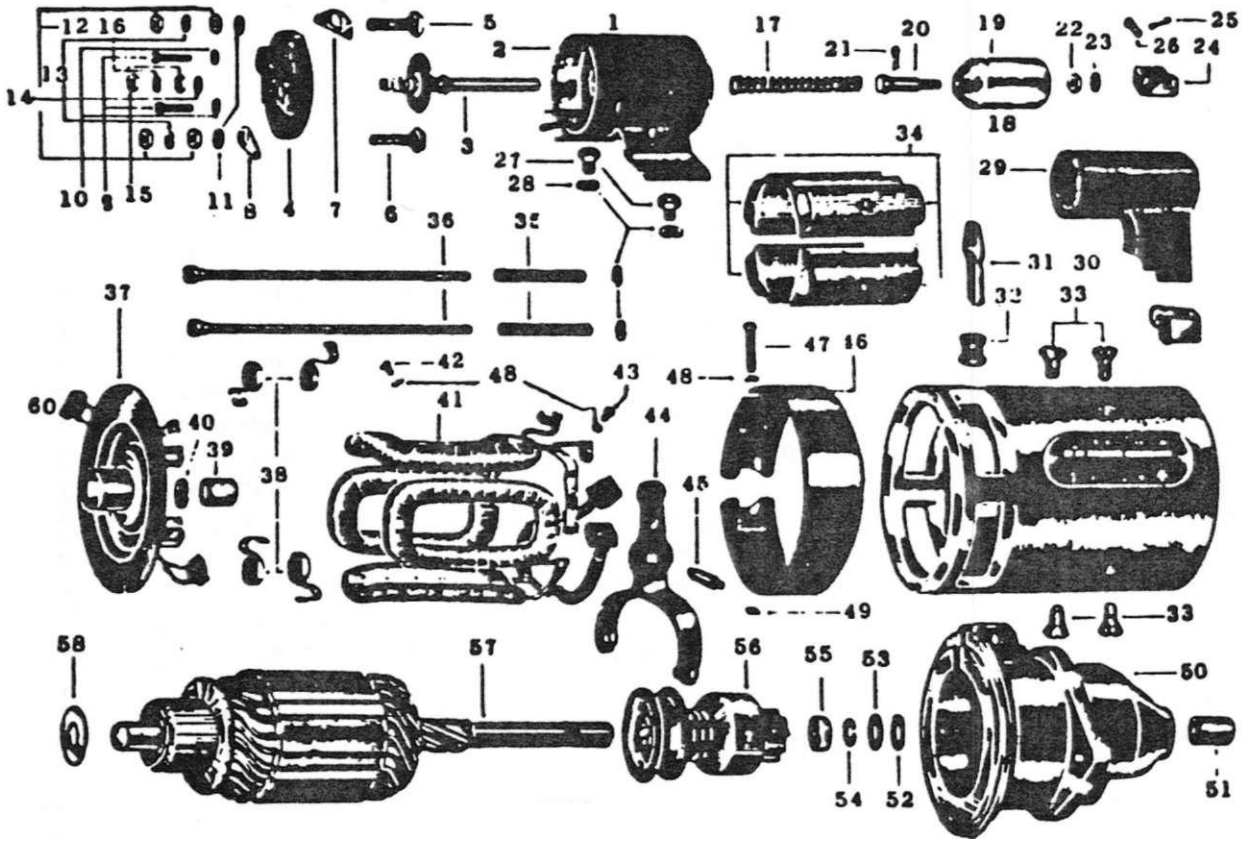
12 16
13
14
10
9
15
11
8
4
7
6
5
2
1
3
17
21
20
19
22
23
25
26
24
18
34
27
28
29
36
35
31
30
32
33
37
42
48
43
47
46
60
40
39
38
41
44
45
49
58
57
56
55
53
50
54
52
51

Ref. N9	Código N9 Part No.	Quant. Cant. Qty	Denominação	Denomi nación	Description	Obs.:
-	125130	1	Motor de partida completo	Motor de arranque completo	Complete starter motor	
1	126200	1	Solenóide com relê	Solenoide con relê	Solenoid with rellay	
2	126210	1	Solenoide	Solenoide	Solenoid	
3	126220	1	Relê	Relê	Rellay	
4	126230	1	Tampa do rele	Tapa dei relê	Rallay cover	
5	126240	1	Terminal	Terminal	Terminal	
6	126250	1	Terminal	Terminal	Terminal	
7	126260	1	Placa	Chapa	Plate	
8	126270	1	Peça de ligação	Pieza de ligación	Plate	
9	126280	2	Parafuso de fenda	Tornillo	Screw	
10	126290	2	Arruela	Arandela	Washer	
11	126300	2	Arruela dentada	Arandela de traba	Lock washer	
12	126310	4	Porca	Tuerca	Nut	
13	126320	2	Arruela de pressão	Arandela de presión	Lock washer	
14	126330	1	Arruela dentada	Arandela de traba	Lock washer	
15	126340	2	Porca	Tuerca	Nut	
16	125490	1	Arruela de pressão	Arandela de presión	Lock washer	
17	126350	1	Mola	Resorte	Spring	
18	126360	1	Núcleo movei completo	Núcleo movei completo	Complete mobile core	
19	126370	1	Núcleo movei	Núcleo movei	Mobile core	
20	126380	1	Pino de regulagem	Pasador de regulaje	Adjusting pin	
21	126390	1	Cupilha	Pasador abierto	Split pin	
22	126400	1	Porca	Tuerca.	Nut	
23	126410	1	Arruela dentada	Arandela de traba	Lock washer	
24	126420	1	Tirante de regulagem	Soporte de regulaje	Adjusting bracket	
25	126430	1	Cupilha	Pasador abierto	Split pin	
26	126440	1	Pino	Pasador	Pin	
27	126450	2	Parafuso	Tornillo	Bolt	
28	125630	4	Arruela de pressão	Arandela de presión	Lock washer	
29	126460	1	Capa protetora	Capa de protecciõn	Protective cap	
30	126470	1	Braçadeira	Abrazadera	Clamp	
31	126480	1	Barra de ligação	Barra de ligación	Connection rod	
32	126490	1	Ilhõs	Protector	Protector	
33	125540	4	Parafuso de fenda	Tornillo	Bolt	

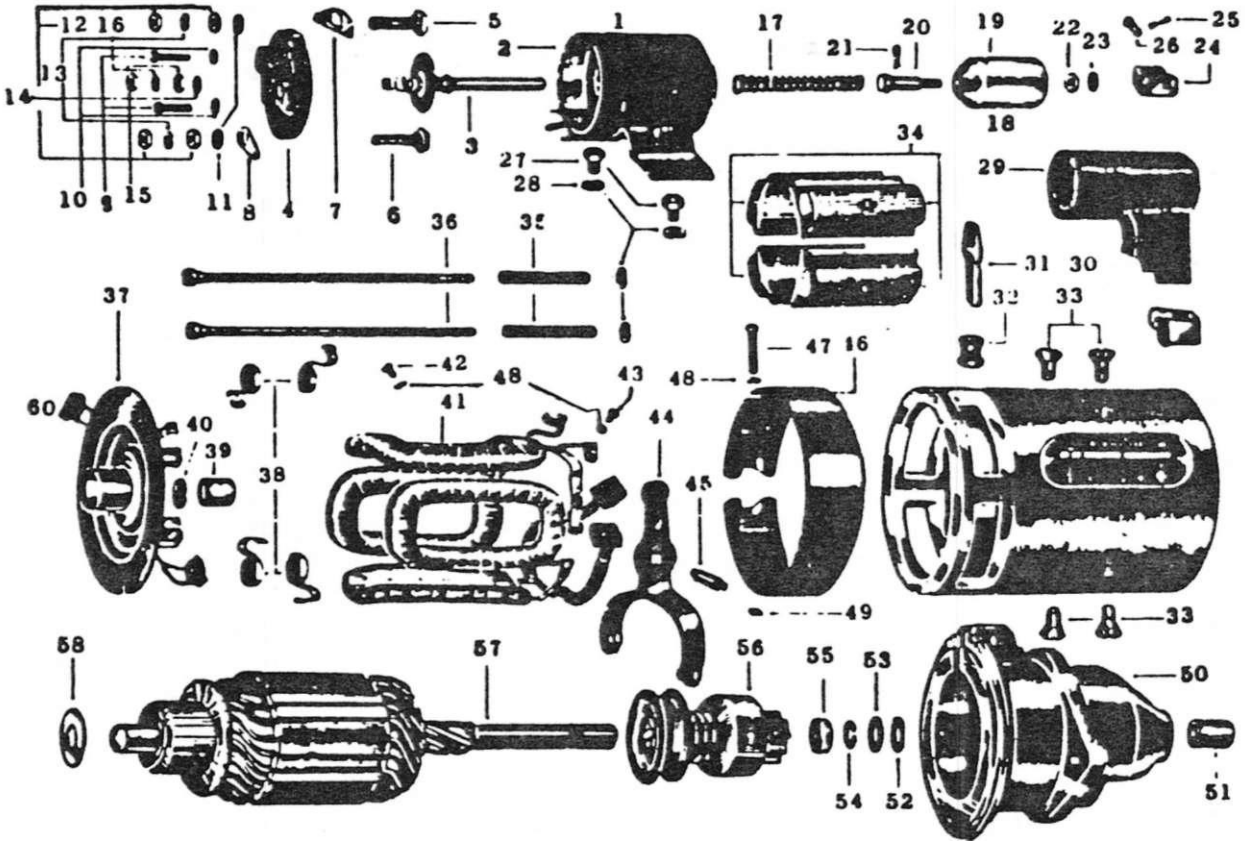
12 16
13
14
10
9
15
11
8
4
7
5
2
1
3
6
17
21
20
19
22
23
25
26
24
18
34
27
28
29
31
30
32
33
36
35
37
47
16
42
48
43
48
60
40
39
41
44
38
45
49
33
58
57
56
55
53
50
54
52
51

Ref. N9	Código N° Part No.	Quant. Cant. Qty	Denominação	Denominaciõn	Description
34	126500	4	Massa polar	Masa polar	Polar mass
35	126510	2	Isolador	Isolator	Insulator
36	126420	2	Parafuso de fixação	Tornillo de fijaciõn	Bolt
37	126530	1	Tampa completa	Tapa completa	Complete cover
38	126540	4	Mola de escova	Resorte de escobilla	Spring
39	126550	1	Bucha	Buje	Bushing
40	126560	1	Disco	Disco	Disc
41	126570	1	Bobina de campo	Bobina de campo	Spools set
42	125500		Parafuso de fenda	Tornillo	Screw
43	126580	1	Parafuso de fenda	Tornillo	Screw
44	126590	1	Garfo	Horquilla	Fork
45	126600	1	Pino	Pasador	Pin
46	126610	1	Cinta de inspeção	Cinta de inspeción	Inspection fastener
47	126620	1	Parafuso de fenda	Tornillo	Screw
48	125490		Arruela de pressão	Arandela de presión'	Lock washer
49	125750	1	Porca	Tuerca	Nut
50	126660	1	Tampa	Tapa	Cover
51	126650	1	Bucha	Buje	Bushing
52	126660	1	Arruela	Arandela	Washer
53	126670	1	Arruela de vedação	Arandela de sellamiento	Seal washer
54	126680	1	Anel de segurança	Anillo de traba	Circlip
55	126690	1	Anel de limite	Anillo espaciador	Spacer ring
56	126700	1	Pinhão	Piíion	Pinion
57	126710	1	Induzido	Inducido	Armature
58	126720	1	Arruela	Arandela	Washer
59	125710	1	Arruela de pressão	Arandela de presión	Lock washer
60	126730	4	Escova	Escobilla	Brush

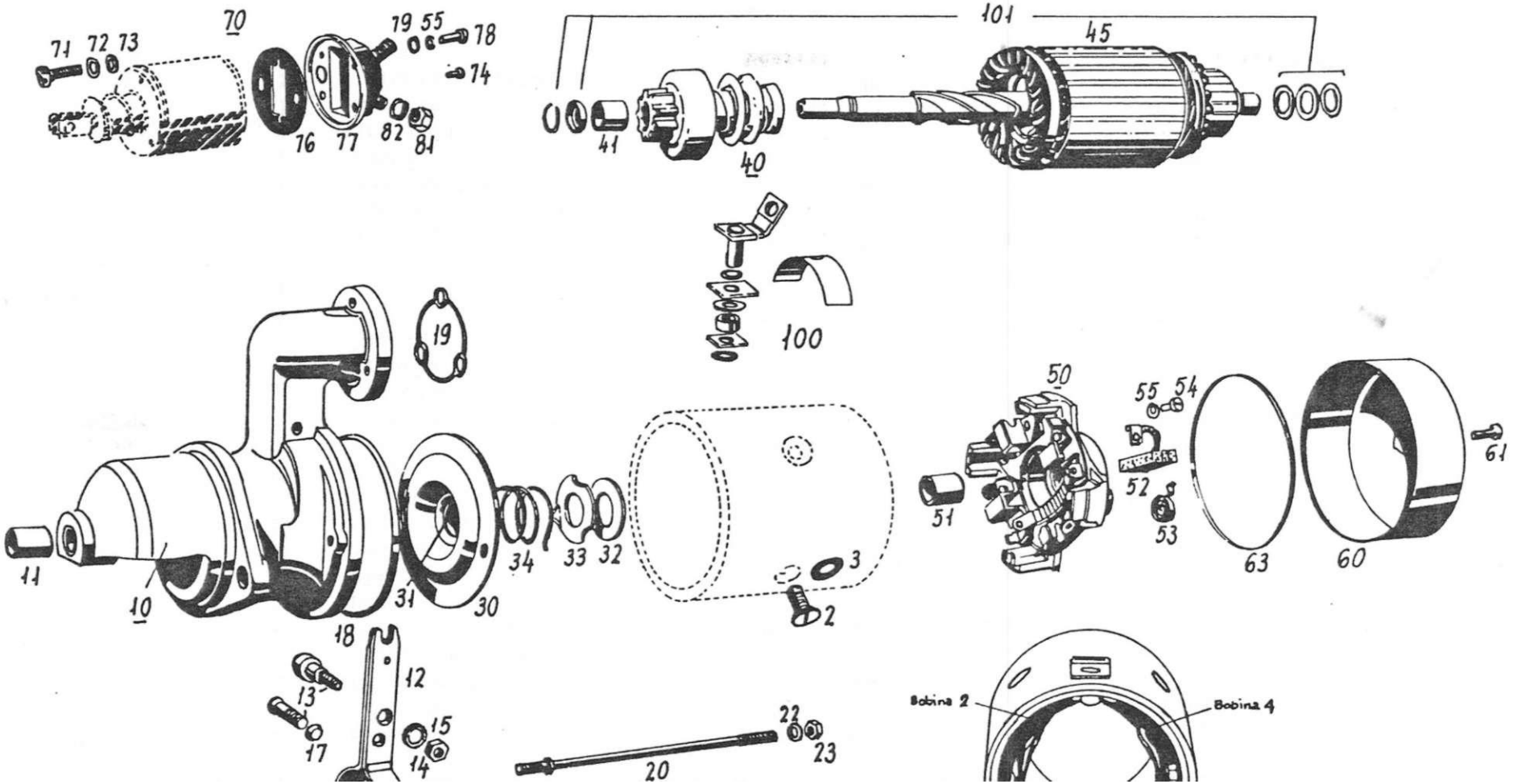
70
71 72 73
79 55 78
74
76 77 82 81
101
45
41
40
100
19
11
10
31
30
34 33 32
3
2
18
12
13
17
15
14
20
22
23
50
55 54
51
52
53
63
60
61
Bobina 2
Bobina 4

Ref. N9	Código N° Part No.	Quant. Cant. Qty	Denominação	Denominaciõn	Description	Obs.:
	125190	1	Motor de partida	Motor de arranque	Starter motor	
l	126750	1	Bobinas de campo 1 e 2	Jogo de bobinas 1 y 2	Spools set 1 and 2	
la	126760	1	Bobinas de campo 3 e 4	Jogo de bobinas 3 y 4	Spools set 3 and 4	
2	115130		Parafuso	Tornillo	Bolt	
10	126770	1	Mancai lado de acionamento completo	Cojinete lado dei acciona-miento con buje completo	Complete drive and bearing with bushing	
11	126780	1	Bucha	Buje	Bushing	
12	126790	1	Alavanca de ligação	Palanca de ligación	Engagement lever	
13	126800	1	Parafuso	Tornillo	Bolt	
14	126160	1	Arruela de pressão	Arandela de presión	Lock washer	
15	126810	1	Porca	Tuerca	Nut	
20	115070		Pino cora rosca	Pasador	Pin	
22	113380		Arruela de pressão	Arandela de presión	Lock washer	
23	113370	4	Porca	Tuerca	Nut	
30	126820	1	Mancai intermediário comple to	Cojinete intermediário con buje	Intermediary bearing with bushing	
30a	114900	1	Mancai intermediário comple to	Cojinete intermediário con buje	Intermediary bearing with bushing	
31	126830	1	Bucha	Buje	Bushing	
32	126840	1	Disco de isolamento	Disco de isolamiento	Disco	
33	115080	1	Prato da mola	Platillo dei resorte	Spring plate	
34	126850	1	Mola	Resorte	Spring	
40	126860	1	Pinhão completo	Pinon completo	Complete pinion	
41	126870	1	Bucha	Buje	Bushing	
45	115090	1	Induzido	Inducido	Armature	
50	114920	1	Mancai, lado coletor comple to	Cojinete lado colector con buje	Commotator end with bushing	
51	126780	1	Bucha	Buje	Bushing	
52	110250	1	Jogo de 4 escovas	Jogo de escobillas	Brush set	
53	126880		Mola	Resorte	Spring	
54	126890	4	Parafuso	Tornillo	Bolt	
55	126900	4	Arruela de pressão	Arandela de presión	Lock washer	
60	114930	1	Tampa de inspeção	Tapa	Cover	
61	126910	2	Parafuso	Tornillo	Bolt	

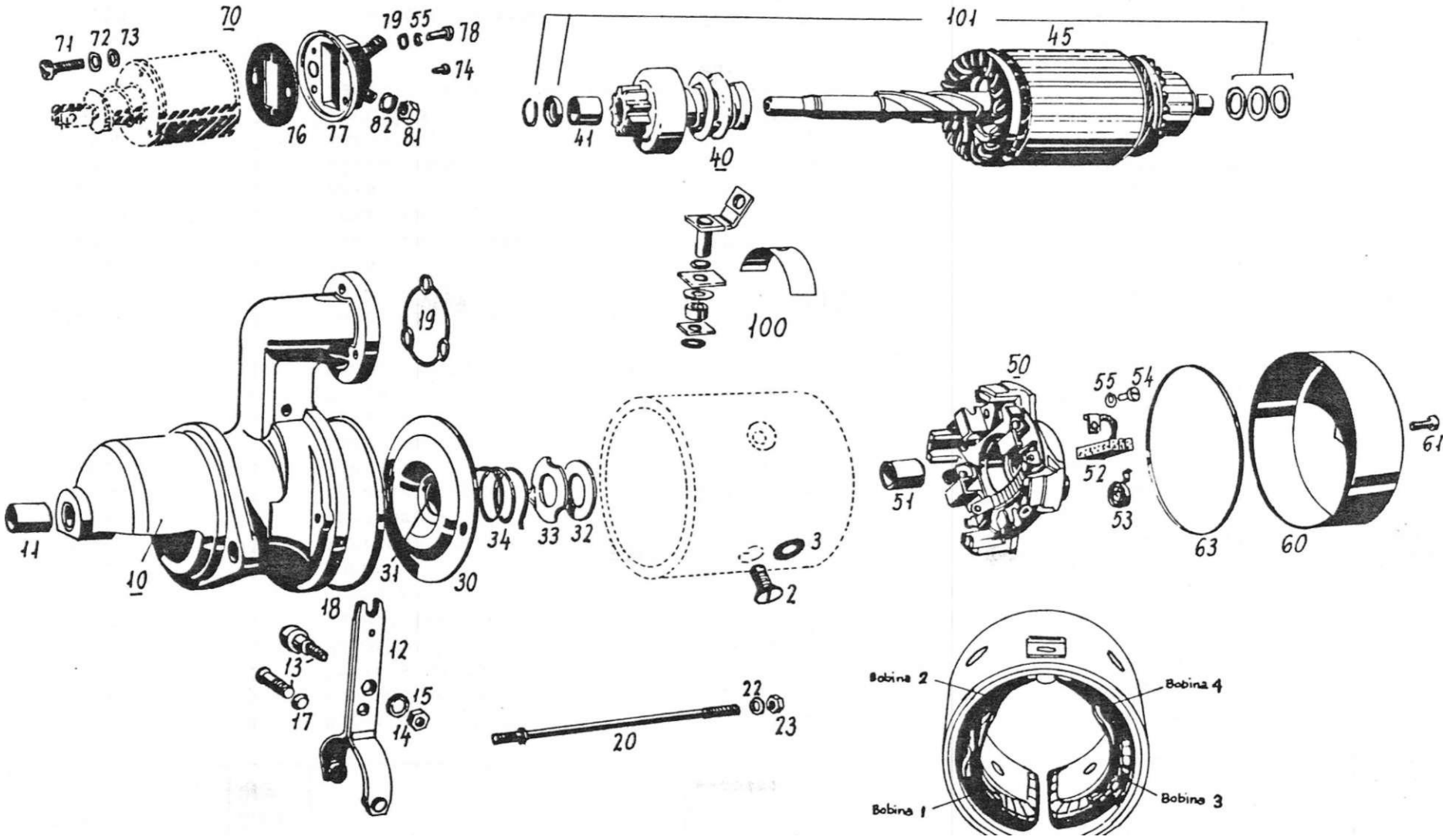
70
71 72 73
79 55 78
74
76 77 82 81
101
45
41
40
100
19
11
10
31 30
34 33 32
3
2
18
12
13
17
15
14
20
22
23
50
55 54
52
53
51
63
60
61
Bobina 2
Bobina 4
Bobina 1
Bobina 3

Ref. NÇ	Código N9 Part No.	Quant. Cant. Qty	Denominação	Denominaciõn	Description	Obs.:
63	126920	1	Anel de vedação	Anillo de sellamiento	Seal ring	
70	126930	1	Chave magnética completa	Llave magnética completa	Magnetic clutch	
71	115120	l	Parafuso	Tornillo	Bolt	
72	115580	l	Arruela de pressão	Arandela de presión	Lock washer	
73	126940	1	Arruela lisa	Arandela plana	Washer	60id
73a	126950	l	Arruela lisa	Arandela plana	Washer	80id
81	126960	2	Porca	Tuerca	Nut	
82	126970	2	Arruela	Arandela	Washer	
100	115010	1	Jogo de peças para conexão	Juego de piezas para cone-xión	Connection spares set	
101	126980	1	Jogo de peças para unduzido	Juego de piezas para el in ducido	Armature spares set	

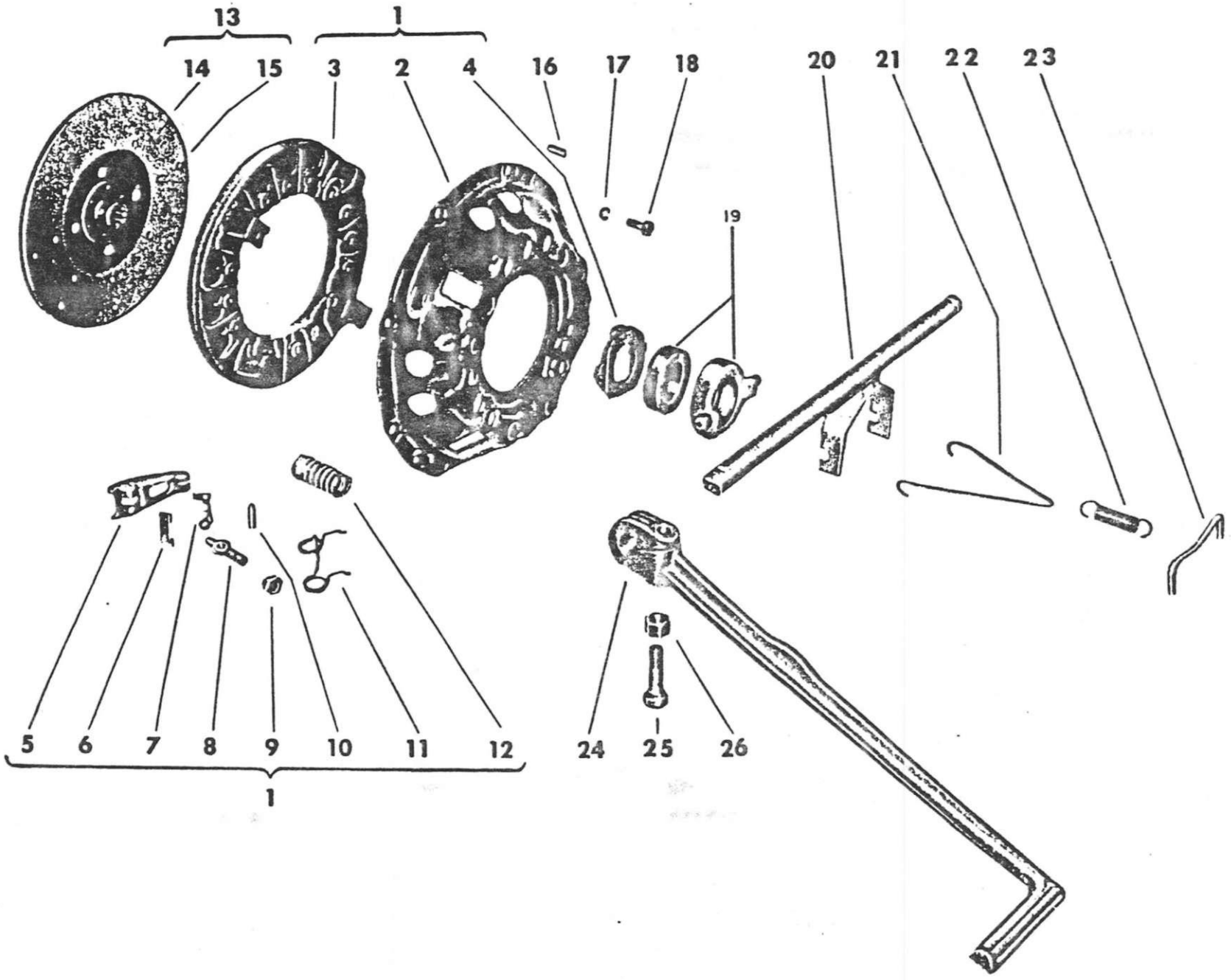
13
1
14
15
3
2
4
16
17
18
20
21
22
23
C
19
5
6
7
8
9
10
11
12
24
25
26
1

Ref. N9	Código N9 Part No.	Quant- Cant. Qty	Denominação	Denominación	Description	Obs.:
1	154400	1	Embreagem completa	Enbrague completa	Complete clutch	600D/60id
la	204400	1	Embreagem completa	Embrague completa	Complete clutch	80id
2	604410	1	Tampa	Tapa	Cover	600D/60id
2a	204410	1	Tampa	Tapa	Cover	80id
3	604420	1	Placa de pressão	Placa de presión	Pressure plate	600D/60id
3a	204420	1	Placa de pressão	Placa de presión	Pressure plate	80id
4	604430	1	Colar de embreagem	Placa de empuje	Release lever plate	
5	604440	2	Alavanca da placa	Palanca da placa	Release lever	
6	604450	3	Chapa	Chapa	Plate	
7	604460	3	Mola	Resorte	Spring	
8	604470	3	Parafuso de regulagem	Tornillo de regulaje	Adjustment bolt	
9	604480	3	Porca	Tuerca	Nut	
10	604490	3	Pino	Pasador	Pin	
11	604500	3	Mola	Resorte	Spring	
12	162990	9	Mola de embreagem (branca)	Resorte de la embrague (blanca)	Clutch white spring	600D/60id
12a	162990	6	Mola de embreagem (branca)	Resorte de la embrague (blan	Clutch vhite spring	80id
12b	162300	3	Mola de embreagem (verde)	Resorte de la embrague (ver	Clutch green spring	80id
13	604520	1	Disco de fricção	Disco de fricciõn	Clutch disc	600D/60id
13a	204520	1	Disco de fricção	Disco de fricciõn	Clutch disc	80id
14	604530	2	Lona de fricção	Revéstimiento	Clutch lining	600D/60id
14a	204530	2	Lona de fricção	Revestimiento	Clutch lining	80 id
15	584540	40	Rebite	Remache	Rivet	
17	JD-3109	6	Arruela de pressão	Arandela de presión	Lock washer	
18	214600	6	Parafuso	Tornillo	Bolt	
19	604310	1	Mancai axial completo	Cojinete axial de la embrague	Clutch bearing	
20	204260	1	Eixo do pedal de embreagem	Eje dei pedal de la embra- oi IP	Clutch pedal shaft	
21	584240	1	Arame "V"	Resorte	Spring	
22	584230	1	Mola	Resorte	Spring	
23	654220	1	Grampo da mola	Fijador dei resorte	Spring hitch	
24	624270	1	Pedal da embreagem	Pedal de la embrague	Clutch pedal	

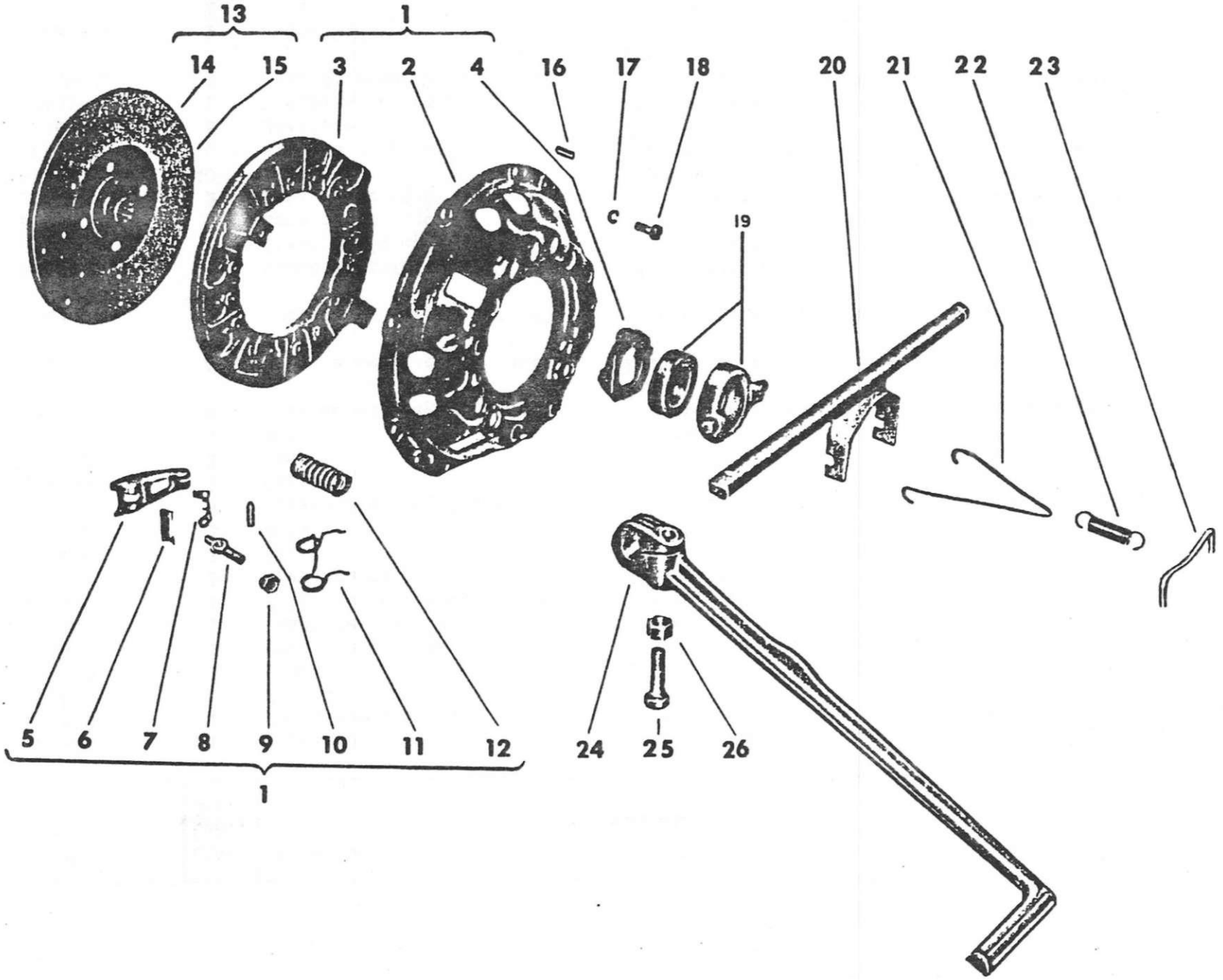
13
1
14
15
3
2
4
16
17
18
20
21
22
23
C
19
5
6
7
8
9
10
11
12
1
24
25
26

Ref. N9	Cõdigo N9 Part No.	Quant. Cant. Qty	Denominação	Denominación	Description	Obs.:
25	HS-5357	l	Parafuso	Tornillo	Bolt	
26	JB-3713	l	Porca	Tuerca	Nut	

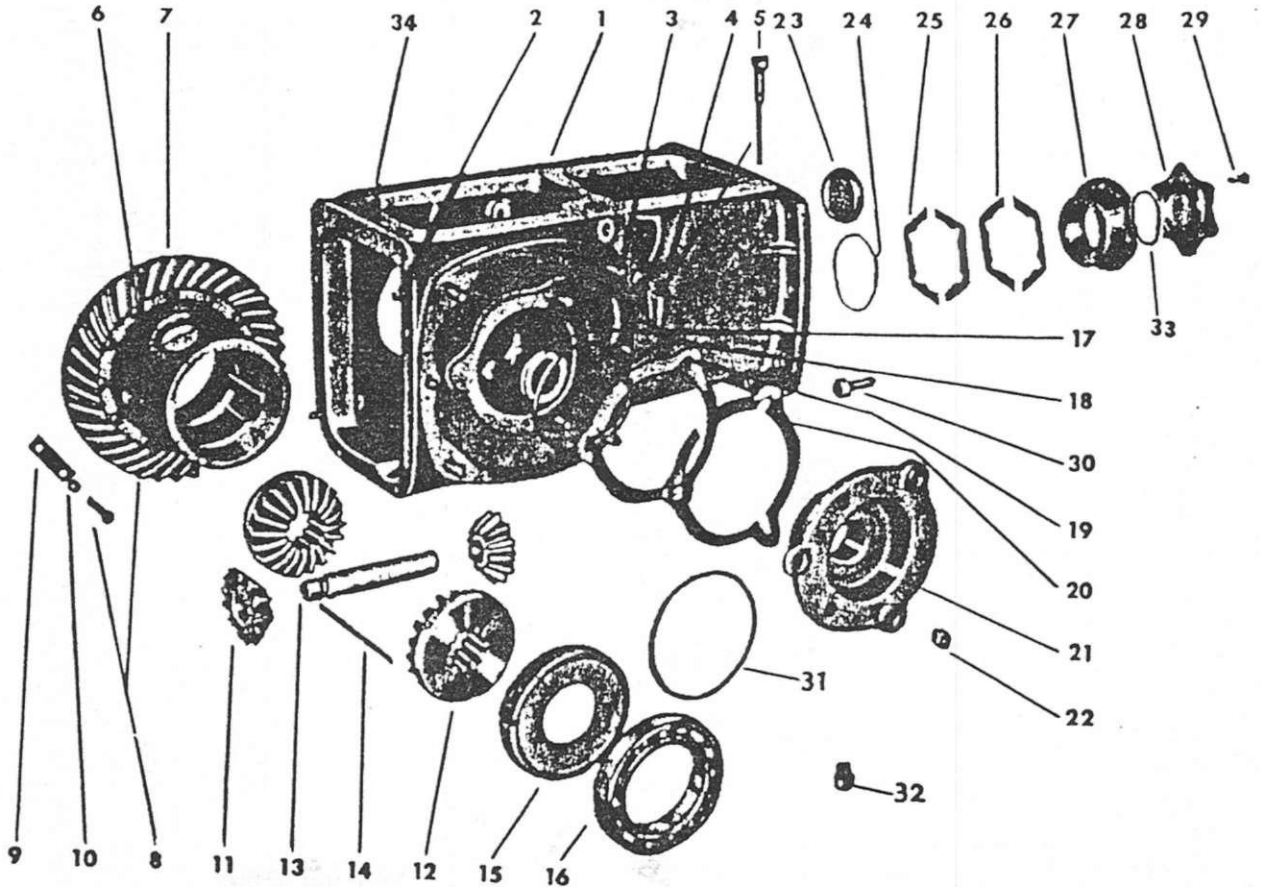
6
7
34
2
1
3
4
5
23
24
25
26
27
28
29
33
17
18
30
19
20
21
22
31
32
9
10
8
11
13
14
12
15
16

Ref. NQ	Código NQ Part No.	Quant. Cant. Qty	Denomi nação	Denominaciõn	Description	Obs.:
_	110030	1	Caixa de cambio montada	Caja de câmbio montada	Gearbox assy	600D
-	230031	1	Caixa de cambio montada	Caja de cambio montada	Gearbox assy	60id
l	151010	1	Caixa de cambio	Caja de câmbio	Gearbox	600D
la	171011	1	Caixa de cambio	Caja de câmbio	Gearbox	60id
2	581020	8	Pino guia	Pasador guia	Dowel pin	600D/60id
3	HJ-9203	8	Prisioneiro	Espárrago	Stud	600D/60id
4	HJ-9004	6	Pris ioneiro	Espárrago	Stud	600D/60id
5	581910	1	Medidor de óleo	Medidor de nível de aceite	Dipstick	600D/60id
6	151420	1	Caixa do diferencial	Caja dei diferencial	Differential housing	600D/60id
7	581470 ** (*)	1	Engrenagem da coroa	Engranaje de la corona	Crown wheel	600D/60id
8	581490	12	Parafuso	Tornillo	Bolt	600D/60id
9	581500	6	Chapa de segurança	Chapa de traba	Lock plate	600D/60id
10	JB-3710	12	Porca	Tuerca	Nut	600D/60id
11	581440	2	Engrenagem do diferencial D-13	Engranaje dei diferencial D- 13	Differential gear Z-13	600D/60id
12	581450	2	Engrenagem do diferencial D-20	Engrenaje dei diferencial D- 20	Differential gear Z-20	600D/60id
13	581430	1	Eixo	Eje	Shaft	600D/60id
14	581460	1	Pino de segurança	Pasador de traba	Lock pin	600D
14a	611460	1	Pino de segurança	Pasador de traba	Lock pin	60id
15	581480	2	Anel distanciador	Anillo distanciador	Spacer ring	600D/60id
16	LA-1026	2	Rolamento de esferas	Rodamiento de esferas	Bali bearing	600D/60id
17	KH-0096	2	Retentor	Re ten	Oil seal	600D/60id
18	KH-4191	1	Anel retentor	Anillo de sellamiento	0-ring	600D
19	581510	*	Chapa de calço 0,lmm	Suplemento 0,lmm	Shim O.lmm	600D/60id
20	581520	*	Chapa de calço 0,2mm	Suplemento 0,2mm	Shim 0,2mm	600D/60id
20a	581540	*	Chapa de calço 0,5mm	Suplemento 0,5mra	Shim 0,5mm	60OD/60id
21	581530	1	Caixa de mancais	Caja de cojinete	Bearing housing	600D/60id
22	JB-3713	6	Porca	Tuerca	Nut	600D/60id
23	611180	1	Tampa	Tapa	Cover	600D/60id
24	KH-4911	1	Retentor	Retén	Oil seal	600D/60id
25	581060	A	Chapa de calço 0,2ram	Suplemento 0,2mm	Shim 0,2mm	600D/60id
26	581070	A	Chapa de calço 0,lmm	Suplemento 0,lmm	Shim O.lmm	600D/60id
27	581080	1	Caixa de mancais	Caja de cojinete	Bearing housing	600D
*27a	221080	1	Caixa de mancais	Caja de cojinete	Bearing housipg	60id
28	581050	1	Tampa	Tapa	Cover	600D

DIFERENCIAL E CARCAÇA DA CAIXA DE CÂMBIO

DIFERENCIAL Y CARCAZA DE LA CAJA DE CAMBIO

DIFFERENTIAL AND GEARBOX HOUSING 6000/6010-02

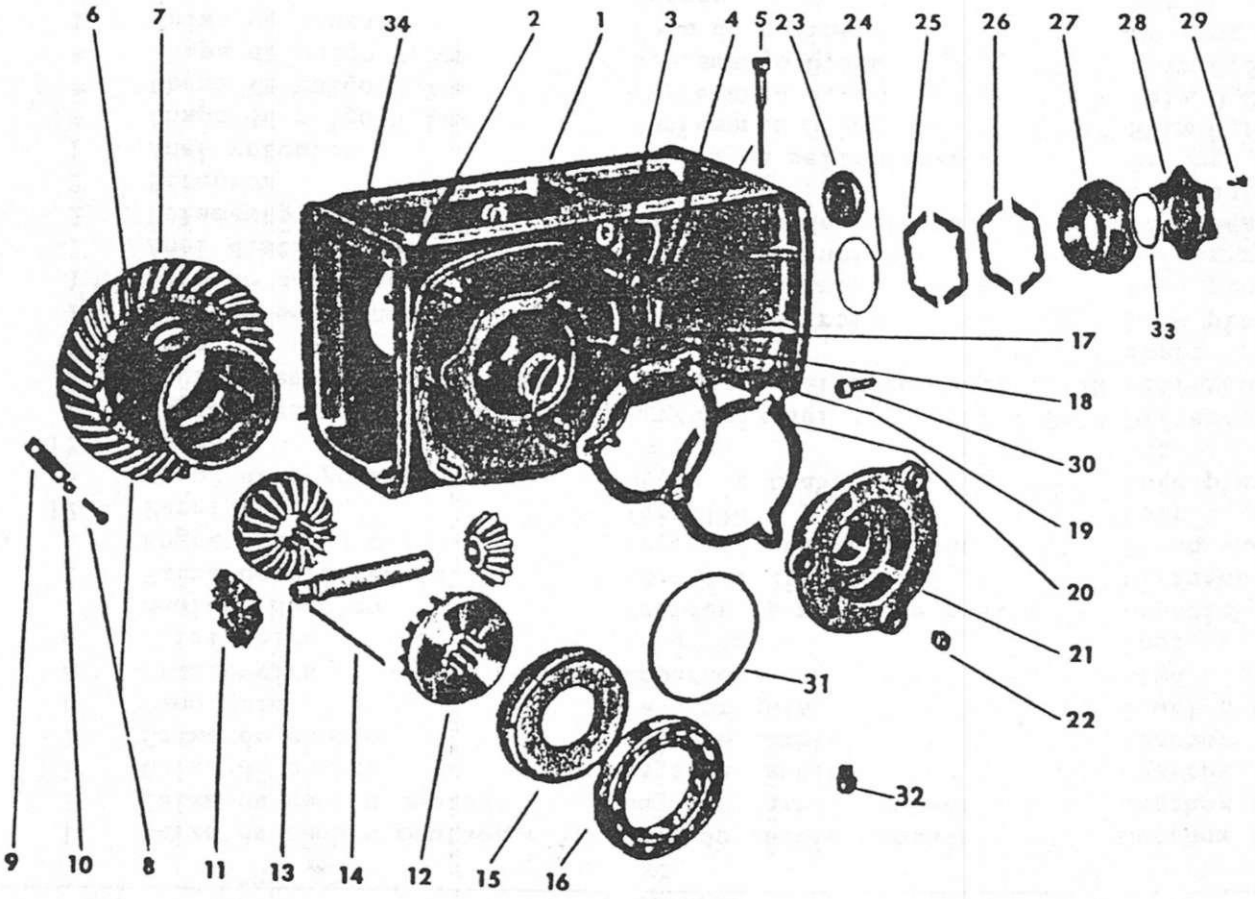

Ref. N9	Código N9 Part No.	Quant. Cant. Qty	Denominação	Denomi nación	Description	Obs.:
28a	221050	1	Tampa	Tapa	Cover	60id
29	HS-2329	5	Parafuso	Tornillo	Bolt	600D/60id
30	HS-2363	6	Parafuso	Tornillo	Bolt	600D/60id
30a	HS-2365	2	Parafuso	Tornillo	Bolt	60id
31	581600	A	Chapa de calço 0,lmm	Suplemento 0,lmm	Shim 0,lmm	600D/60id
31a	581610	A	Chapa de calço 0,2mm	Suplemento 0,2mm	Shim 0,2mm	600D/60id
31b	581620	A	Chapa de calço 0,3mm	Suplemento 0,3mm	Shim 0,3mm	600D/60id
32	GR-0204.1	1	Buj ao	Tapón	Plug	600D
33	KH-4761	1	Anel retentor	Anillo de sellamiento	0-ring	600D/60id
34	501022	1	Pino guia	Pasador guia	Dowel pin	600D/60id

A Conforme necessidade
Según la necesidad
According to necessity

** Vendido somente em conjunto n9 234900 - coroa e pinhão com bucha - 60id
Suministrado solamente en conjunto n9 234900 - corona y piíión con buje - 60id
Only delivered assy code No 234900 - crown and bevel pinion shaft with bushing - 60id

(*) Vendido somente em conjunto n9 234870 - coroa e pinhão - 600D
Suministrado solamente en conjunto n9 234870 - corona y pinon - 600D
Only delivered assy code No 234870 - crown and bevel pinion shaft - 600D

DIFERENCIAL E CARCAÇA DA CAIXA DE **CAMBIO**

DIFERENCIAL Y CARCAZA DE LA CAJA DE CAMBIO

DIFFERENTIAL AND GEARBOX HOUSING

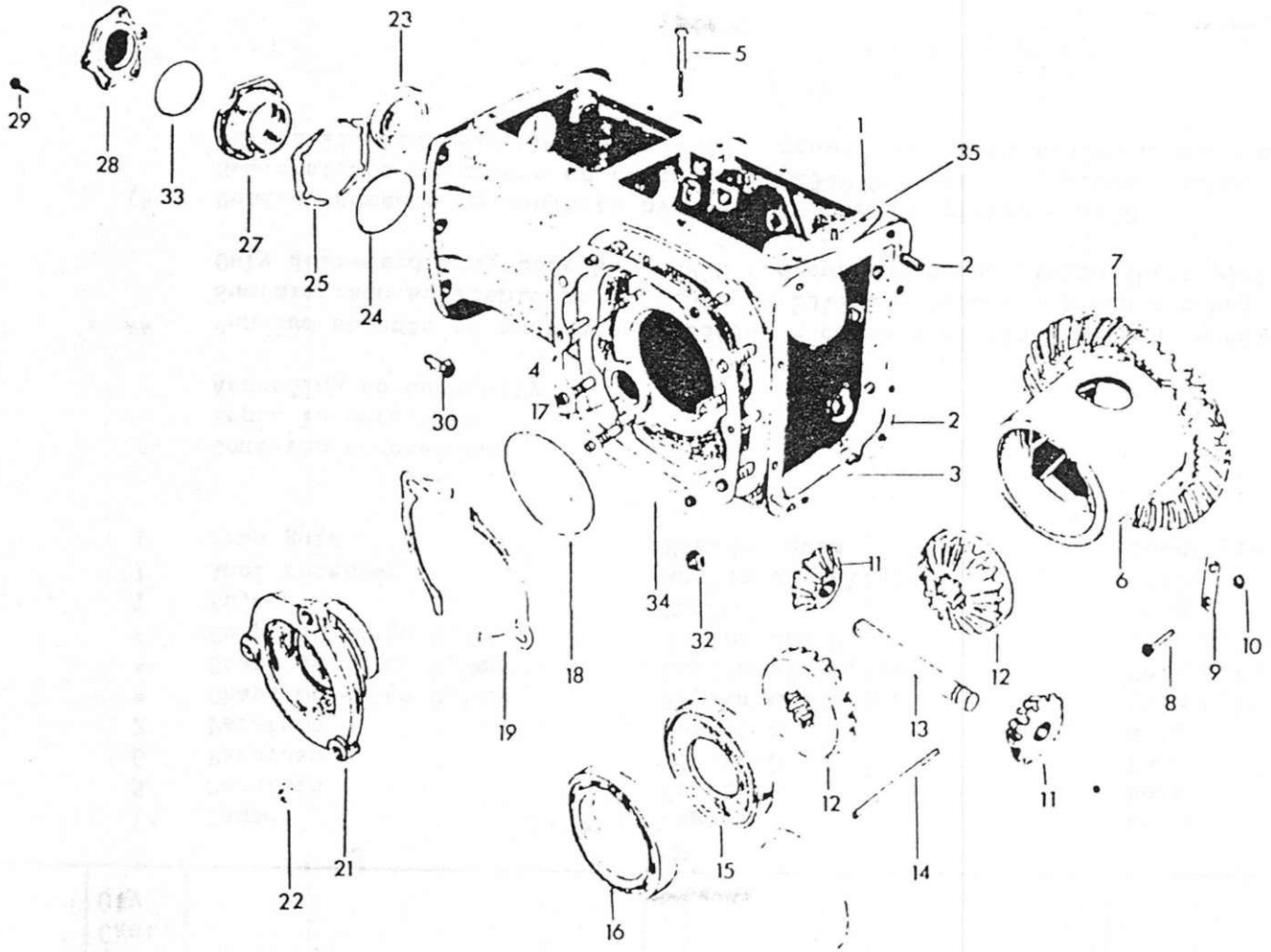

Ref. **N9**	Código **N9** Part No.	Quant. Cant. Qty	Denominação	Denomi naciÕn	Description	Obs.:
	220031	1	Caixa de cambio montada	Caja de cambio montada	Gearbox assy	
1	201011	1	Caixa de câmbio	Caja de cambio	Gearbox	
2	581020	8	Pino guia	Pasador guia	Dowel pin	
3	HJ-9203	16	Prisioneiro	Espárrago	Stud	
4	HJ-9004	6	Prisioneiro	Espárrago	Stud	
5	581910	1	Medidor de óleo	Medidor de nível de aceite	Dipstick	
6	221420	1	Caixa do diferencial	Caja dei diferencial	Differential	
7	581470 **	1	Engrenagem da coroa	Engrenaje de la corona	Crown wheel	
8	210440	12	Parafuso	Tornillo	Bolt	
9	581500	6	Chapa de segurança	Chapa de traba	Lock plate	
10	JB-8710	12	Porca	Tuerca	Nut	
11	581440	2	Engrenagem do diferencial D-13	Engrenaje dei diferencial Z-13	Differential	
12	581450	2	Engrenagem do diferencial D-20	Engrenaje dei diferencial Z-20	Differential	
13	581430	1	Eixo	Eje	Shaft	
IA	611460	1	Pino de segurança	Pasador de traba	Lock pin	
15	221480	1	Anel distanciador	Placa distanciadora	Spacer plate	
16	LA-2226	1	Rolamento de esferas	Rodamiento de bolas	Oil seal	
17	KH-0096	1	Retentor	Retén	Oil seal	
18	KH-4191	1	Anel retentor	Anillo de sellamiento	O-ring	
19	581510	*	Chapa de calço 0,lmm	Suplemento	Shim	
	581520	*	Chapa de calço 0,2mm	Suplemento	Shim	
	581540	*	Chapa de calço 0,5mm	Suplemento	Shim	
21	221530	1	Caixa de manca it;	Caja dc cojinete	Bearing hous	
22	JB-3713	6	Porca	Tuerca	Nut	
23	611180	1	Tampa	Tapa	Cover	
24	KH-4911	1	Anel retentor	Anillo de sellamiento	0-ring	
25	581060	*	Chapa de calço 0,2mm	Suplemento	Shim	
	581070	*	Chapa de calço 0,lmm	Suplemento	Shim	
27	221081	1	Caixa de mancais	Caja de cojinete	Bearing hous	
28	221051	1	Tampa	Tapa	Cover	
29	HS-2329	5	Parafuso	Tornillo	Bolt	
30	HS-2363	6	Parafuso	Tornillo	Bolt	

Uirc.Ktr.LlML t LAKLAIA UM LAiXA
DE CAMBIO

UifLkLNCIAL Y LAKLAZA UL LA
CAJA DL CAMBIO

U1HLHLNI1AL ANU ÜLAKLSUX «UID-O-M
HOUSING

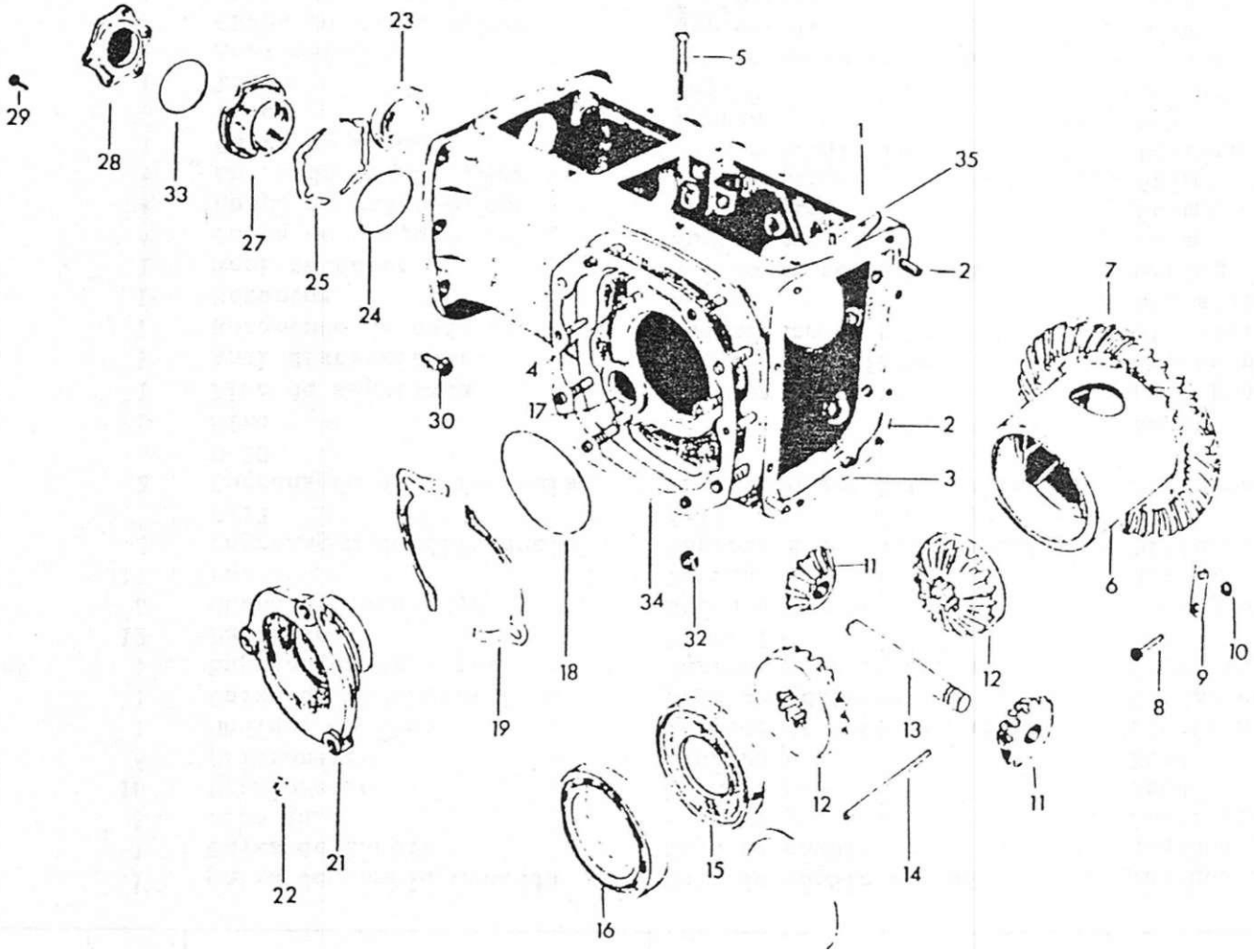

Ref. N9	Código NQ Part No.	Quant. Cant. Qty	Denominação	DenominaciÕn	Description	Obs.:
31	221600	*	Chapa de calço 0,lmm	Suplemento	Shim	
	221610	*	Chapa de calço 0,2mm	Suplemento	Shim	
	221620	*	Chapa de calço 0,5rom	Suplemento	Shim	
32	JB-3716/1	16	Porca	Tuerca	Nut	
33	KH-4302	1	Anel retentor	Anillo de sellamiento	"0"ring	
34	583150 ou	2	Junta	Junta	Gasket	
	78.721.00.001	*	Cola Dow Corning 780	Cola Dow Corning 780	Sealant Dow Corning	
35	501022	1	Pino guia	Pasador guia	Dowel pin	
36	HS-2365	2	Parafuso	Tornillo	Bolt	

* Conforme necessidade
Segun la necesidad
According to necessity

** Vendido somente em conjunto n9 234900 - coroa e pinhão com__bucha
Suministrado solamente en conjunto n9 234900 - corona y piííon con buje
Only delivered assy code No 234900 - crown and pevel pinion shaft with bushing

1
2
3
4
5
6
7
8
9
10
11
12
13
14
15
16
17
18
19
20
21
22
23
24
25
26
27
28
29
30
31
32
33
34
35
36

Ref. N9	Código N9 Part No.	Quant. Cant. Qty	Denomi nação	Denomi nación	Description	Obs.:
1	221420	1	Caixa do diferencial	Carcaza dei diferencial	Differential housing	
2	223450	1	Anel de trava	Anillo de traba	Lock ring	
3	223471	1	Placa de engate	Placa de engate	Coupling plate	
4	653491	1	Anel de engate	Anillo de engate	Coupling insert	
5	653500	1	Mola	Resorte	Spring	
6	LA-2226	1	Rolamento de esferas	Rodamiento de bolas	Bali bearing	
7	223530	1	Anel de apoio	Anillo de apoyo	Thrust ring	
8	KH-4270	1	Anel retentor	Anillo de sellamiento	0-ring	
9	LB-8014	1	Esfera	Esfera	Bali	
'0	KH-0915	1	Retentor	Retén	Oil seal	
	223520	1	Caixa do mancai	Caja dei cojinete	Thrust plate	
. 2	KH-4191	1	Anel retentor	Anillo de sellamiento	0-ring	
13	653390	1	Semi-eixo traseiro direito	Eje pinon derecho	Right pinion shaft	60id
13a	583080	1	Semi-eixo traseiro direito	Eje pinon derecho	Right pinion shaft	80id
14	611460	1	Pino de trava	Pasador de traba	Lock pin	
15	223460	4	Chaveta	Chaveta	Key	
16	613480	1	Arruela de encosto	Arendela de empuje	Thrust washer	
17	221600	*	Chapa de calço 0,lmm	Suplemento	Shim	
17a	221610	*	Chapa de calço 0,2mm	Suplemento	Shim	
17b	221620	*	Chapa de calço 0,3mm	Suplemento	Shim	
18	581510	*	Chapa de calço O.lmra	Suplemento	Shim	
19	581520	*	Chapa de calço 0,2mm	Suplemento	Shim	
20	581540	*	Chapa de calço 0,5mm	Suplemento	Shim	
21	653570	1	Eixo de comando	Eje de comando	Shaft ann	
22	KG-8020	1	Anel de segurança	Anillo de traba	Circlip	
23	613540	1	Garfo de engate	horquilla de engate	Fork	
24	613550	1	Chaveta	Chaveta	Key	
25	613600	1	Pino	Pasador	Pin	
26	613590	1	Pedal de trava	Pedal de traba	Lock pedal	
27	JB-3710	1	Porca	Tuerca	Nut	
28	HS-5429	1	Parafuso	Tornillo	Bolt	
29	613580	1	Mola	Resorte	Spring	
30	613560	1	Bucha de borracha	Buje de goma	Rubber bushing	60id
31	613400	1	Guia do eixo	Guia dei eje	Shaft arm guide	60id

a

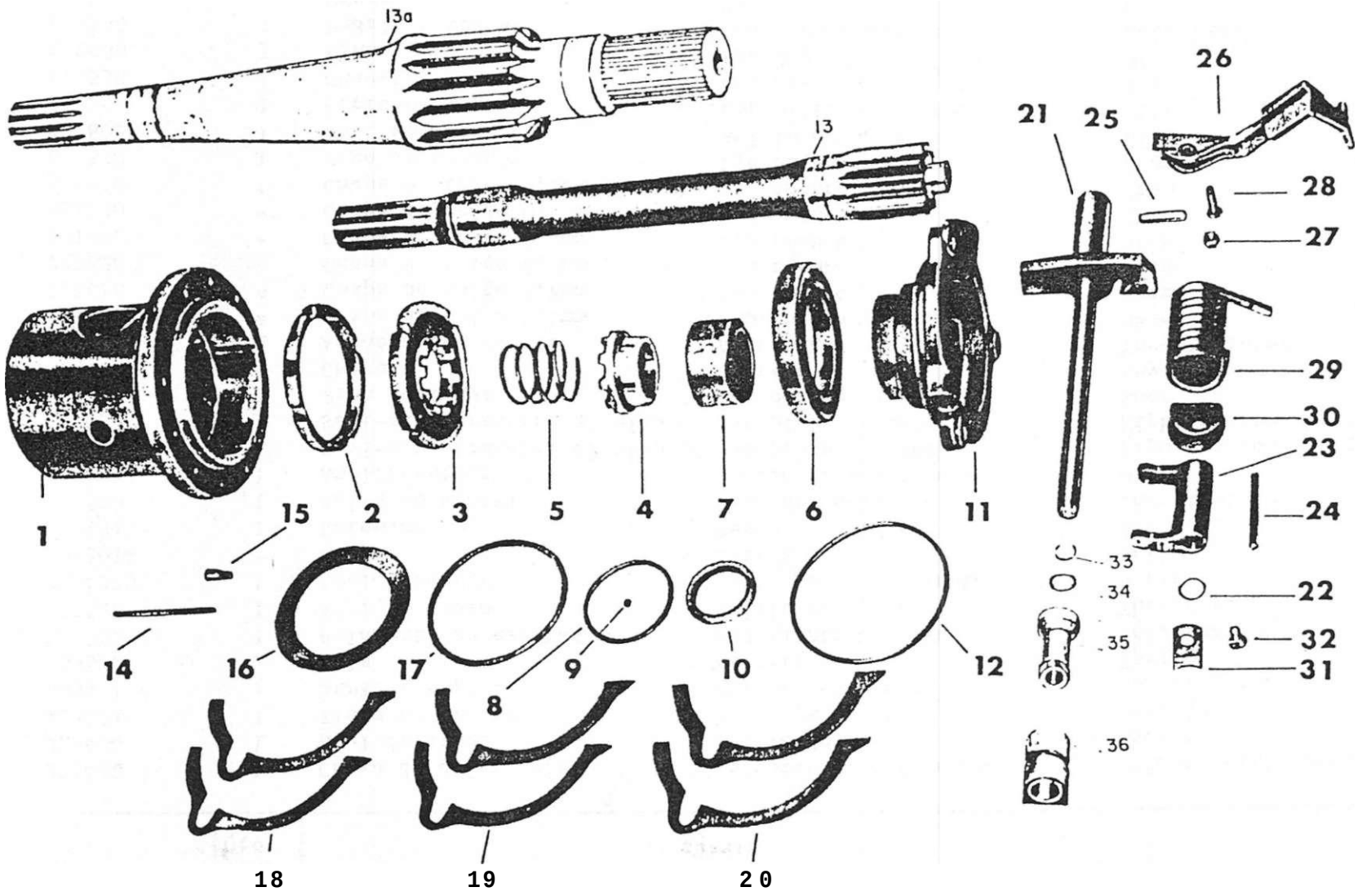
13a
13
26
21
25
28
27
29
30
23
24
1
15
2
3
5
4
7
6
11
33
34
22
35
32
31
14
16
17
9
8
10
12
36
18
19
20

Ref. NÇ	Código N9 Part No.	Quant. Cant. Qty	Denominação	DenominaciÕn	Description	Obs.:
32	613410	1	Parafuso	Tornillo	Bolt	60id
33	613380 **	1	Tampa plástica	Tapa plástica	Plastic cover	60id
33a	583540	1	Anel distanciador	Anillo espaciador	Spacer ring	80id
34	KH-4091	1	Anel retentor	Anillo de sellamiento	"0"ring	80id
35	583510	1	Apoio do retentor	Buje	Bushing	80id
36	583500	1	Bucha	Buje	Bushing	80id

Conforme necessário
Segun la necesiddd
According to necessity

Nao consta na figura
No consta en la figura
Not in the picture

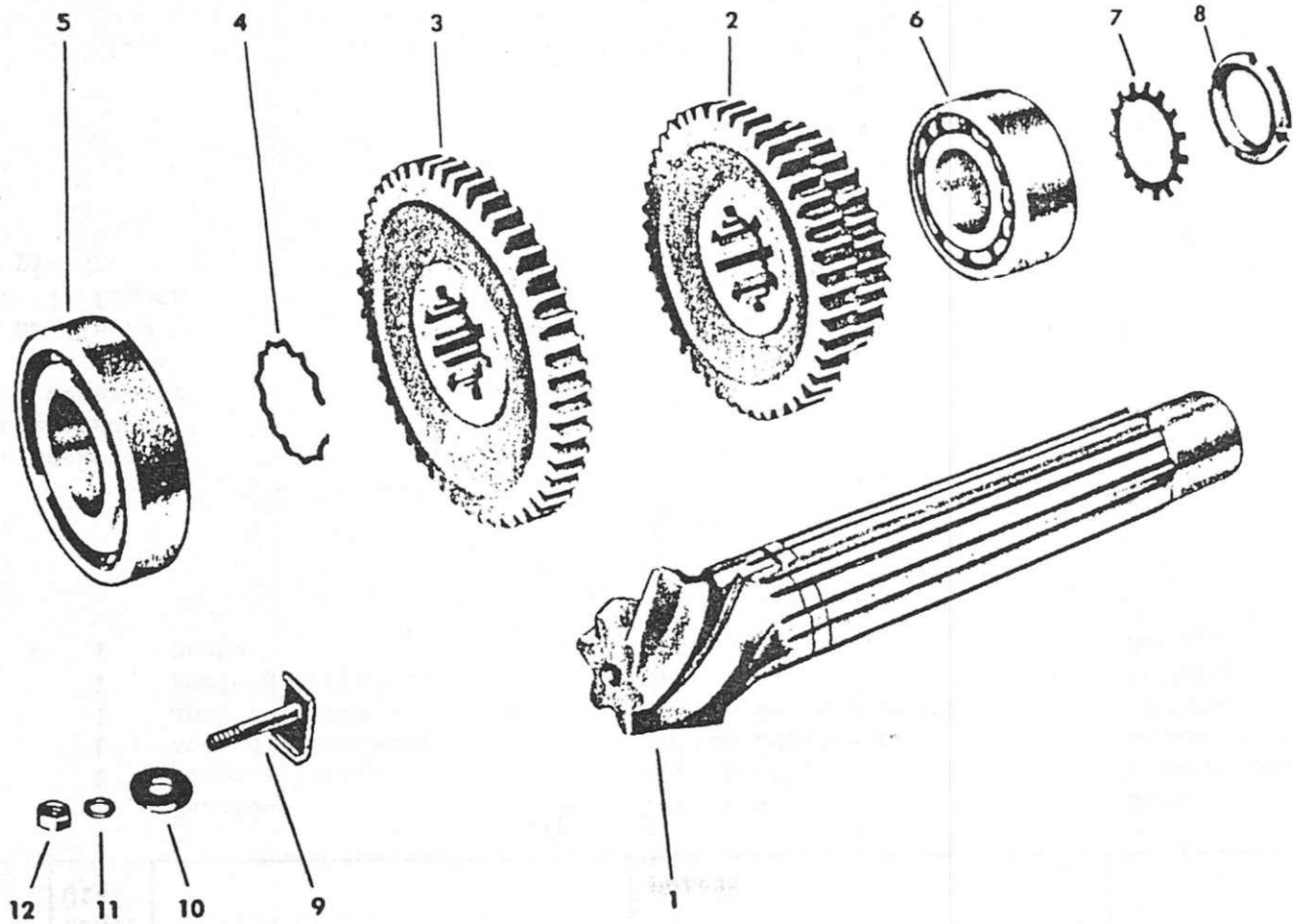
5
4
3
2
6
7
8
12
11
10
9
1

Ref. N9	Código N9 Part No.	Quant. Cant. Qty	Denominação	DenominaciÕn	Description	Obs
1	581090 *		Eixo cônico do pinhão	Ej e pinon	Bevel pinion shaft	
2	581100		Engrenagem 38/43 D	Engranaj e	Gear	
3	581110		Engrenagem 49D	Engranaje	Gear	
4	KG-0121		Anel de segurança	Anillo de traba	Lock ring	
5	LA-3515		Rolamento de rolos cilíndri^ cos	Rodamiento de rodillos cilin dricos	Toper roller bearing	
6	LA-2313		Rolamento de esferas	Rodamiento de esferas	Bali bearing	
7	LB-5013		Arruela de segurança	Arandela de traba	Lock washer	
8	LB-3013		Porca	Tuerca	Nut	
9	581120		Parafuso de aperto	Tornillo de apierto	Lock bolt	
10	581130		Arruela lisa	Arandela de traba	Lock washer	
11	JD-3108		Arruela de pressão	Arandela de presión	Lock washer	
12	JB-3708		Porca	Tuerca	Nut	

Vendido somente em conjunto n9 234870 - coroa e pinhão
Suministrado solamente en conjunto n? 234870 - corona y pinon
Only delivered assy code.No 234870 - crown and bevel pinion shaft.

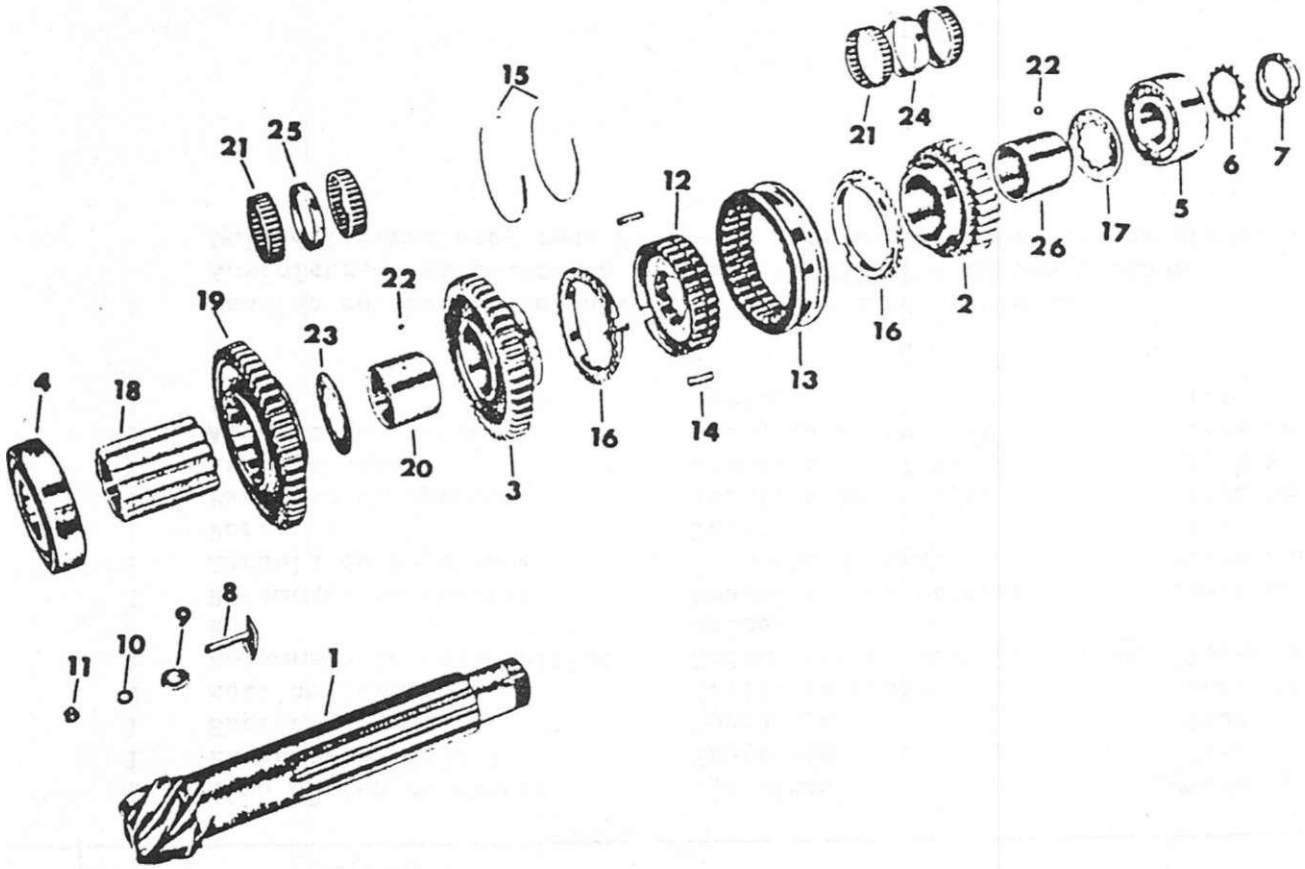
15
21
25
12
21
24
22
6
7
5
17
26
2
16
13
14
16
3
20
22
23
19
18
4
8
9
10
11
1

Ref. NO	Código N9 Part No.	Quant. Cant. Qty	Denominação	Denominaciõn	Description	Obs.:
1	221091 *	1	Eixo cônico do pinhão	Eje pinon	Bevel pinion	
2	164510-	1	Engrenagem D-38 -	Engranaje Z-38	Gear Z-38	
3	641110	1	Engrenagem D-43- 2>2:	Engranaje Z-43	Gear Z-43	
4	LA-3515	1	Rolamento de rolos cilín-dricos	Rodamiento de rodillos ci-líndricos	Cylindrical roller bea-ring	
5	LA- 5313	1	Rolamento conico	Rodamiento de rodillos conico	Taper roller bearing	
6	LB-5013	1	Arruela de segurança	Arandela de traba	Lock washer	
7	LB-3013	1	Porca	Tuerca	Nut	
8	581120	1	Parafuso de aperto	Tornillo de traba	Thrust bolt	
9	581130	1	Arruela lisa	Arandela	Washer	
10	JD-3108	1	Arruela de pressão	Arandela de presión	Lock washer	
11	JB-3708	1	Porca	Tuerca	Nut	
12	641140	1	Cubo de acoplamento	Cubo dei sincronizador	Synchronizer hub	
13	641150	1	Anel sincronizador	Capa dei sincronizador	Synchronizer sleeve	
IA	6A1162	3	Chaveta de comando	Chaveta de comando	Shifting plate	
15	641170	2	Mola	Resorte	Spring	
16	6A1190	2	Anel de sincronização	Anillo de sincronización	Blocking ring	
17	164520	1	Anel distanciador	Anillo espaciador	Spacer ring	
18	6A12A0 *	1	Bucha distanciadora	Buje espaciadora	Spacer bushing	
19	641250	1	Engrenagem D-49 -	Engranaje Z-49	Gear Z-49	
20	641290	1	Anel interno do rolamento	Anillo interno dei rodamien to	Needle bearing inside ring	
21	LA-9018	4	Rolamento de agulhas	Rodamiento de agujas	Needle bearing	
22	641320		Pino de trava	Pasador de traba	Lock pin	
23	641330	1	Anel distanciador	Anillo espaciador	Spacer ring	
2A	164500	1	Anel distanciador	Anillo espaciador	Spacer ring	
25	641560	1	Anel distanciador	Anillo espaciador	Spacer ring	
26	641590	1	Anel interno do rolamento	Anillo interno dei rodamien to	Needle bearing inside ring	
27	164530 **	1	Arruela	Arandela	Washer	
28	164560 **	1	Anel intermediário	Anillo intermediário	Intermediary ring	

Vendido somente em conjunto n9 234900 - coroa e pinhão com bucha para o trator 60/80id
Suministrado solamente en conjunto n9 234900 - corori y pinon com buje
Only delivered assy code No 234900 - crown and bevel pinion shaft with bushing

** Não consta na figura
No consta en la figura
Not in the picture

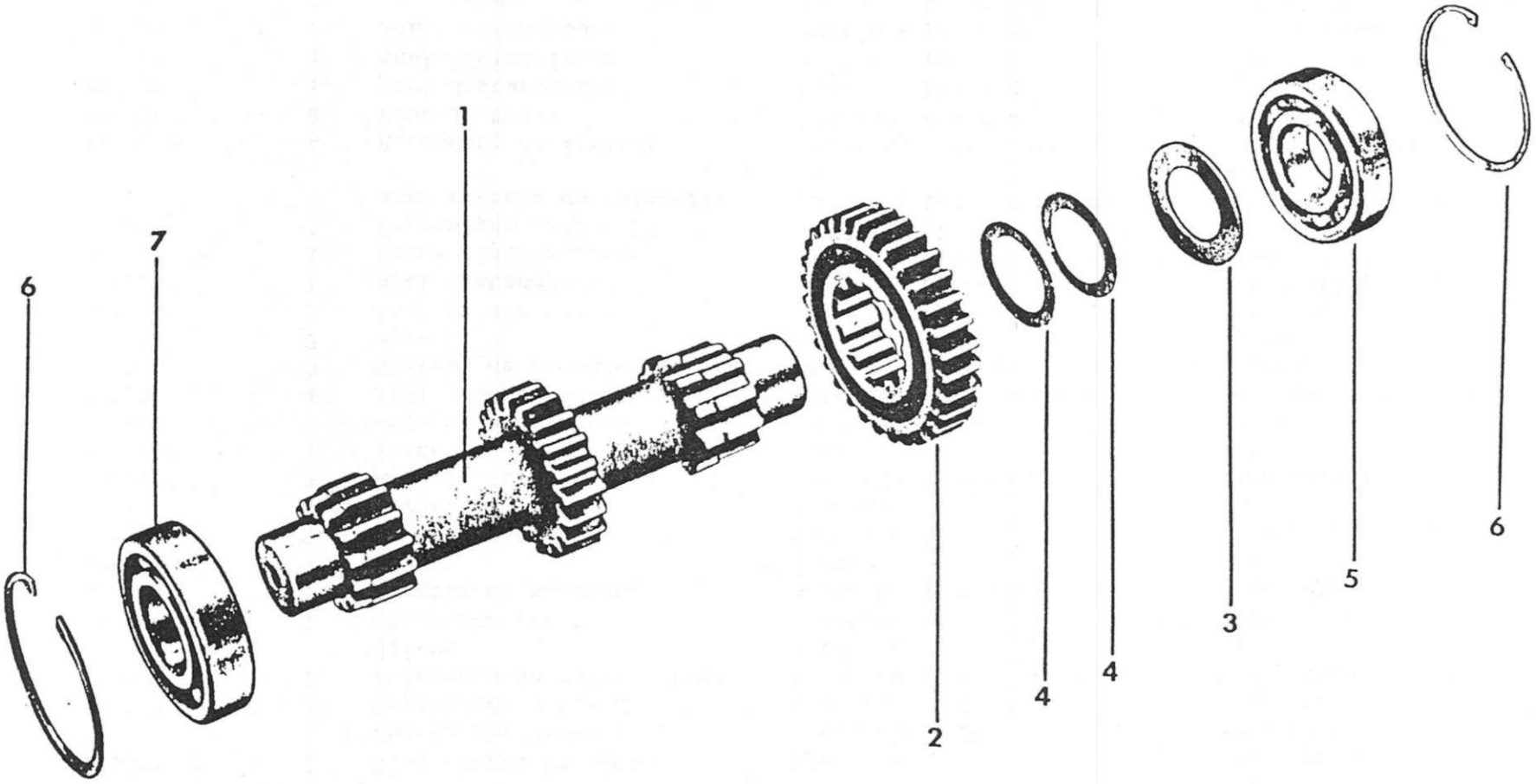
1
2
3
4
4
5
6
6
7

Ref. N9	Código N9 Part No.	Quant. Cant. Qty	Denominação	Denominaciõn	Description	Obs.:
1	611210	1	Eixo lateral 1A/20D	Contraeje	Countershaft	
2	581200	1	Engrenagem 31D	Engraje 31D	Gear Z-31	
3	611190	l	Anel distanciador	Anillo espaciador	Spacer ring	
4	611230	2	Mola de encosto	Resorte de empuje	Thrust spring	
5	LA-1211.1	1	Rolamento	Rodamiento	Bearing	
6	KG-3080	2	Anel de segurança	Anillo de traba	Circlip	
7	LA-2111	1	Rolamento	Rodamiento	Bearing	

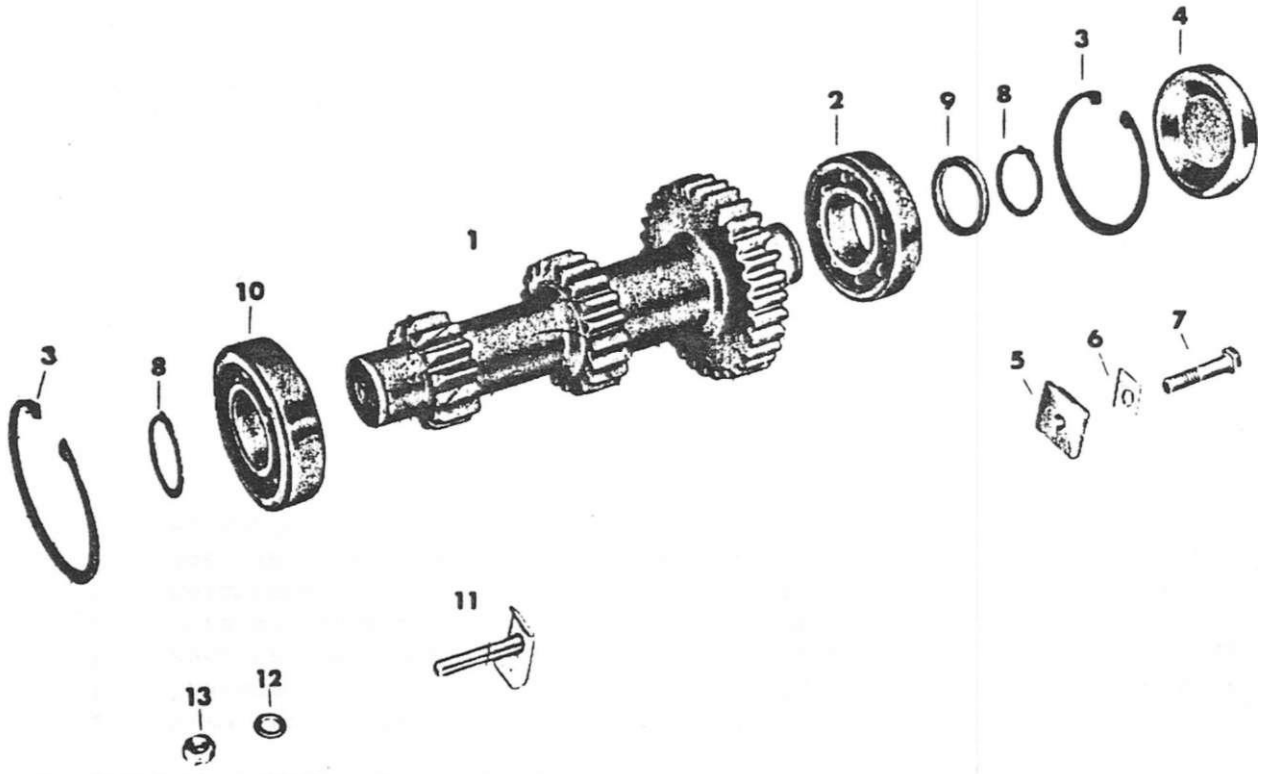
1
2
3
4
5
6
7
8
9
10
11
12
13

Ref. N9	Código N9 Part No.	Quant. Cant. Qty	Denominação	Denominaciõn	Description	Obs.:
1	651210	1	Eixo lateral	Contraeje	Countershaft	
2	LA-4211	1	Rolamento de esferas	Rodamiento de bolas	Bali bearing	
3	KG-3080	2	Anel de segurança	Anillo de traba	Circlip	
4	611180	1	Tampa	Tapa	Cap	
5	641260	2	Porca	Tuerca	Nut	
6	641270	2	Chapa de segurança	Chapa de traba	Lock plate	
7	HS-9011	2	Parafuso	Tornillo	Bolt	
8	KG-1035	2	Anel de segurança	Anillo de traba	Circlip	
9	641230	1	Arruela	Arandela	Washer	
10	LA-3511	1	Rolamento de rolos	Rodamiento de rodillos	Taper roller bearing	
11	581120	1	Parafuso de aperto	Tornillo de traba	Thrust bolt	
12	JD-3108	1	Arruela de pressão	Arandela de presión	Lock washer	
13	JB-3708	1	Porca	Tuerca	Nut	

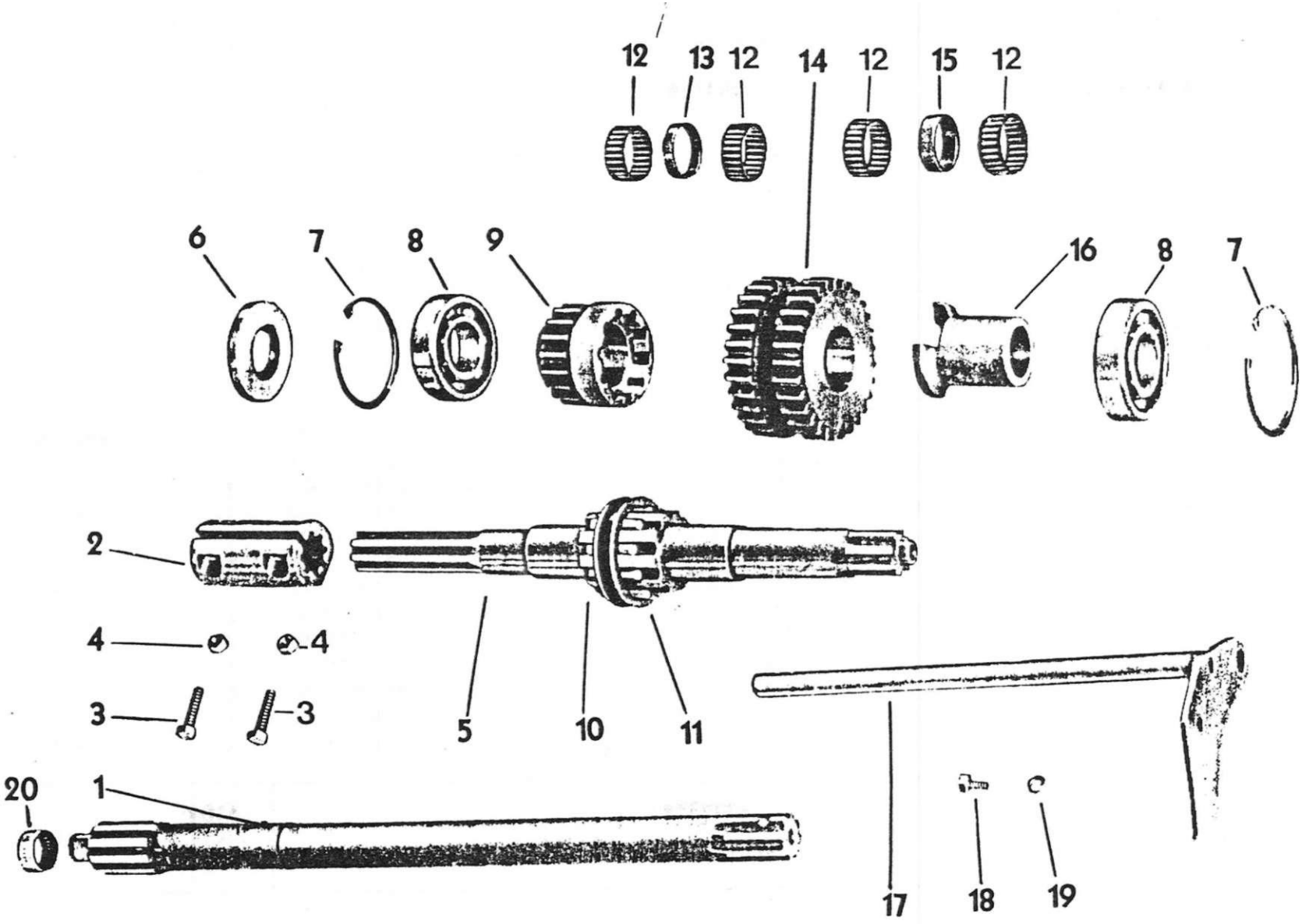
12
13
12
14
12
15
12
6
7
8
9
16
8
7
2
4
4
3
3
5
10
11
20
1
17
18
19

Ref. N9	Código N9 Part No.	Quant. Cant. Qty	Denominação	DenominaciÕn	Description	Obs.:
1	601870	1	Eixo acionador	Eje accionador	Drive shaft	
2	631880	1	Luva de acoplamento	Manga de acoplamiento	Coupling sleeve	
3	HS-5429	2	Parafuso	Tornillo	Bolt	
4	JB-3710	2	Porca	Tuerca	Nut	
5	591280	1	Eixo primário	Eje primário	Mainshaft	
6	KH-0097	1	Retentor	Retén	Oil seal	
7	KG-3072	2	Anel de segurança	Anillo de traba	Circlip	
8	LA-1209	2	Rolamento de esferas	Rodamiento de esferas	Bali bearing	
9	601300	1	Engrenagem 18D	Engranaje 18D	Gear Z-18	
10	581320	10	Pino de acoplamento	Pasador de acoplamiento	Coupling pin	
11	581330	1	Luva de acoplamento	Manga de acoplamiento	Coupling sleeve	
12	LA-9002	4	Rolamento de agulhas	Rodamiento de agujas	Needle bearing	
13	591560	1	Anel distanciador	Anillo distanciador	Spacer ring	
14	601340	1	Engrenagem 29D	Engranaje 29D	Gear Z-29	
15	591550	1	Anel distanciador	Anillo distanciador	Spacer ring	
16	581360	1	Anel distanciador	Anillo distanciador	Spacer ring	
17	601720	1	Tubo de óleo	Tubo de aceite	Oil tube	
18	HS-2401	2	Parafuso	Tornillo	Bolt	
19	JD-3007	2	Arruela de vedação	Arandela de sellamiento	Seal washer	
20	LA-9001	1	Rolamento de agulhas	Rodamiento de agujas	Needle bearing	

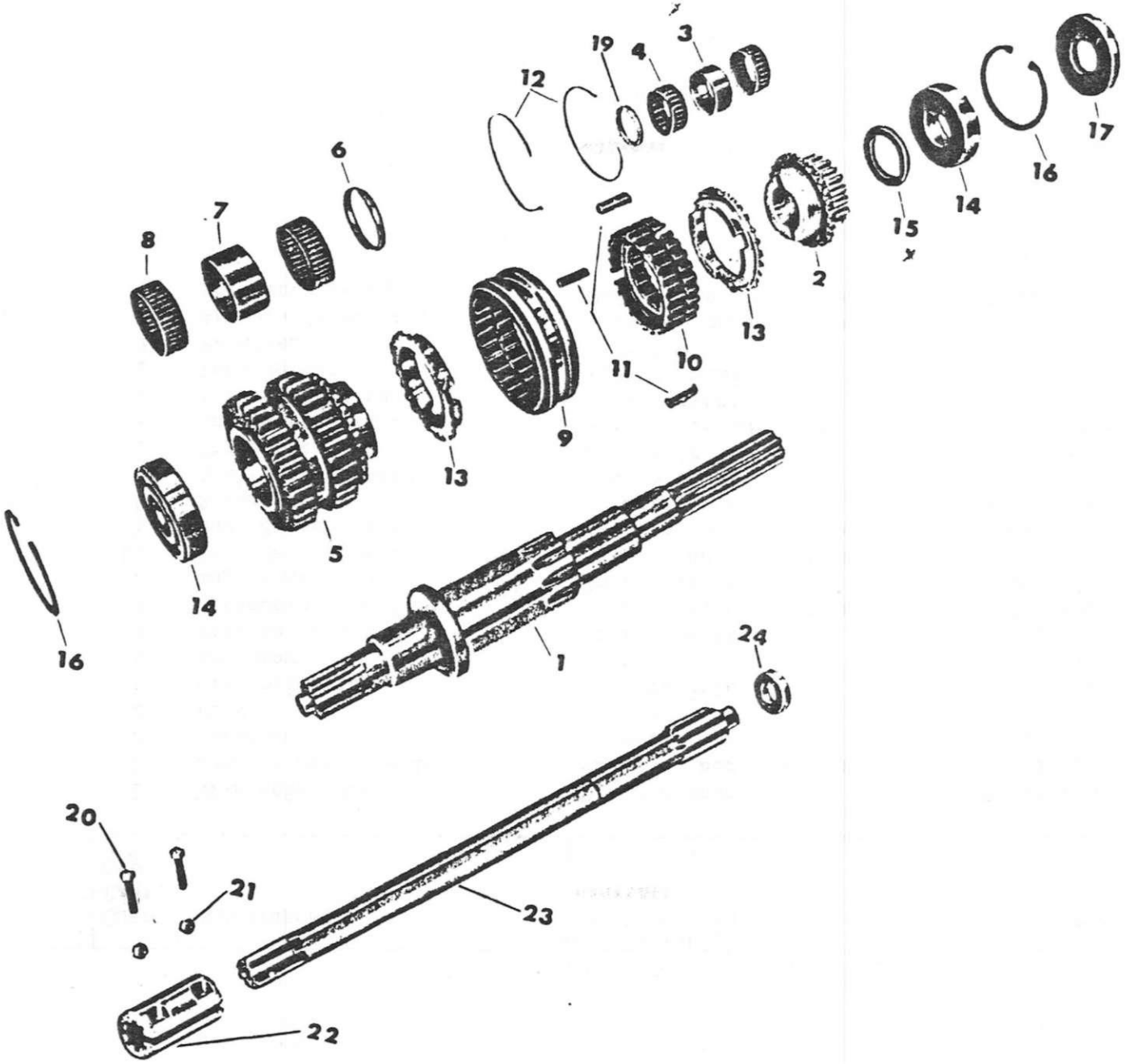
19
4
3
12
6
17
16
14
15
7
8
2
13
10
11
9
13
5
14
16
1
24
20
21
23
22

Ref. N9	Código N9 Part No.	Quant. Cant. Qty	Denominação	DenominaciÕn	Description	Obs.:
1	631280	1	Eixo primário	Eje primário	Mainshaft	
2	651300	1	Engrenagem D-21	Engranaje Z-21	Gear Z-21	
x 3	651310	1	Anel espaçador	Anillo espaciador	Spacer ring	
4	LA-9003	2	Rolamento de agulhas	Rodamiento de agujas	Needle bearing	
5	6A13A0	1	Engrenagem D-29	Engranaje Z-29	Gear Z-29	
6	641350	1	Anel distanciador	Anillo espaciador	Spacer ring	
7	641360	1	Anel distanciador	Anillo espaciador	Spacer ring	
8	LA-9005	2	Rolamento de agulhas	Rodamiento de agujas	Needle bearing	
9		1	Anel acionador	Capa dei sincronizador	Synchronizer sleeve	
10		1	Cubo de acoplamento	Cubo dei sincronizador	Synchronizer hub	
11	641160	3	Chaveta de comando	Chaveta de comando	Shifting plate	
12	641400	2	Mola	Resorte	Spring	
13	641410	2	Anel de sincronização	Anillo de sincronización	Blocking ring	
IA	LA-A209	2	Rolamento de esferas	Rodamiento de bolas	Bali bearing	
15	641220	1	Arruela	Arandela	Washer	
16	KG-3072	2	Anel de segurança	Anillo de traba	Circlip	
17	KH-0097	1	Retentor	Retin	Oil seal	
19	651640	1	Anel distanciador	Anillo espaciador	Spacer ring	
20	HT-7629	2	Parafuso allen	Tornillo Allen	Set screw	
21	JB-3710	2	Porca	Tuerca	Nut	
22	631880	1	Luva de acoplamento	Manga de acoplamiento	Coupling sleeve	
23	201870	1	Eixo acionador	Eje accionador	Drive shaft	
2A	LA-1107.1	1	Rolamento de esferas	Rodamiento de bolas	Bali bearing	

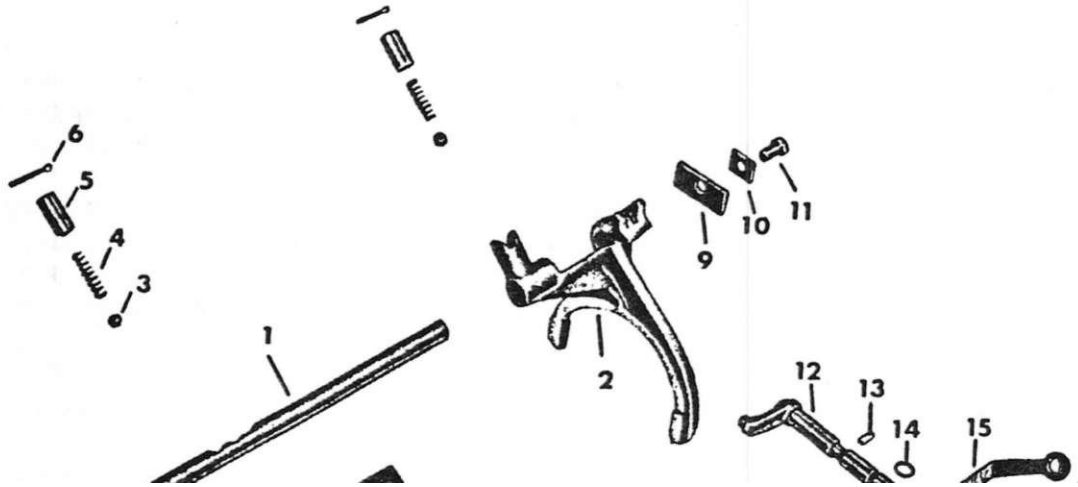
1
2
3
4
5
6
9
10
11
12
13
14
15

Ref. N9	Código N9 Part No.	Quant. Cant. Qty	Denominação	DenominaciÓn	Description	Obs.:
1	581750	1	Barra do seletor esquerdo	Barra dei selector izquierdo	Left selector rod	600D
la	641750	1	Barra do seletor esquerdo	Barra dei selector izquierdo	Left selector rod	60/80id
2	581760	1	Garfo do seletor esquerdo	Horquilla dei selector izquierdo	Left selector fork	600D
2a	641760	1	Garfo do seletor esquerdo	Horquilla dei selector izquierdo	Left selector fork	60/80id
3	LB-8022	2	Esfera	Esfera	Bali	600D/60/80id
4	581770	2	Mola	Resorte	Spring	600D/60/80id
5	581800	2	Caixa de esferas	Caja dei bolas	Bali casing	600D/60/80id
6	JE-3105	2	Cupilha	Pasador abierto	Split pin	600D/60/80id
7	581780	1	Barra do seletor direito	Barra dei selector derecho	Right selector rod	600D
7a	641780	1	Barra do seletor direito	Barra dei selector derecho	Right selector rod	60/80id
8	581790	1	Garfo do seletor direito	Horquilla dei selector derecho	Right selector fork	600D
8a	641790	1	Garfo do seletor direito	Horquilla dei selector derecho	Right selector fork	60/80id
9	581740	1	Chapa de segurança	Chapa de traba	Lock plate	600D
9a	641740	1	Chapa de segurança	Chapa de traba	Lock plate	60/80id
10	HD-3109	1	Chapa de segurança	Chapa de traba	Lock plate	600D
10a	641270	1	Chapa de segurança	Chapa de traba	Lock plate	60/80id
11	HS-2326	1	Parafuso	Tornillo	Bolt	600D/60/80id
12	581570	1	Eixo da tomada de força	Eje de acoplamiento de la toma da potência	P.T.O.lever shaft	600D/60/80id
13	581580	1	Pino	Pasador	Pin	600D/60/80id
14	501820	1	Anel retentor	Anillo de sellamiento	0-ring	600D
14a	KH-4939	1	Anel retentor	Anillo de sellamiento	0-ring	60/80id
15	651630	1	Alavanca	Palanca de la toma de potência	P.T.O. control lever	600D/60/80id
16	511830	1	Pino	Pasador	Pin	600D
16a	511833	1	Pino	Pasador	Pin	60/80id
17	JE-3047	1	Cupilha	Pasador abierto	Split pin	600D/60/80id

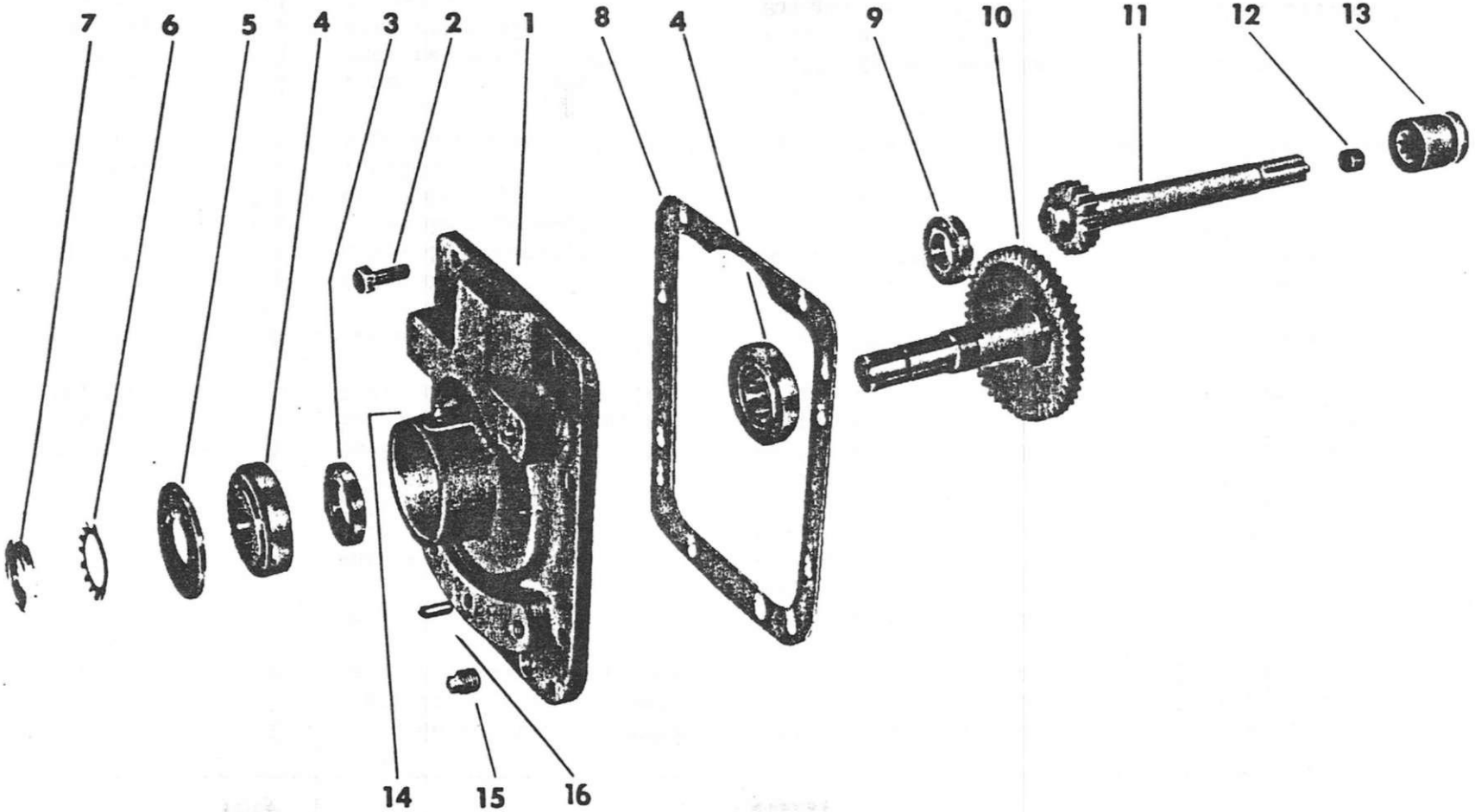
7
6
5
4
3
2
1
8
4
9
10
11
12
13
14
15
16

Ref. N9	Código N9 Part No.	Quant. Cant. Qty	Denominação	Denominación	Description	Obs.:
l	621680	1	Tampa traseira	Tapa trasera	Rear cover	
2	HS-1352	8	Parafuso	Tornillo	Bolt	
3	KH-0902	1	Anel retentor	Anillo de sellamiento	0-ring	
4	LA-5323	2	Rolamento de rolos cónicos	Rodamiento de rodillos cõnicos	Toper roller bearing	
5	581690	1	Arruela de pressão	Arandela de presión	Lock washer	
6	LB-5013	1	Arruela de segurança	Arandela de traba	Lock washer	
7	LB-3013	1	Porca	Tuerca	Nut	
8	581670	1	Junta	Junta	Gasket	
9	LA-1109	1	Rolamento de esferas	Rodamiento de esferas	Bali bearing	
10	581700	1	Eixo de tomada de potência	Eje de la toma de potência	P.T.O. shaft	
11	581660	1	Eixo do pinhão	Eje accionador	Pinion shaft	
12	581380	1	Bucha	Buje	Bushing	
13	581650	1	Luva de acoplamento	Manga de acoplamiento	Coupling sleeve	
14	GG-0012	1	Niple de lubrificaçao	Niple de lubrificación	Grease fitting	
15	GR-0204.1	1	Bujao magnético	Tapón magnético	Magnetic plug	
16	581020	1	Pino guia	Pasador guia	Dowel pin	

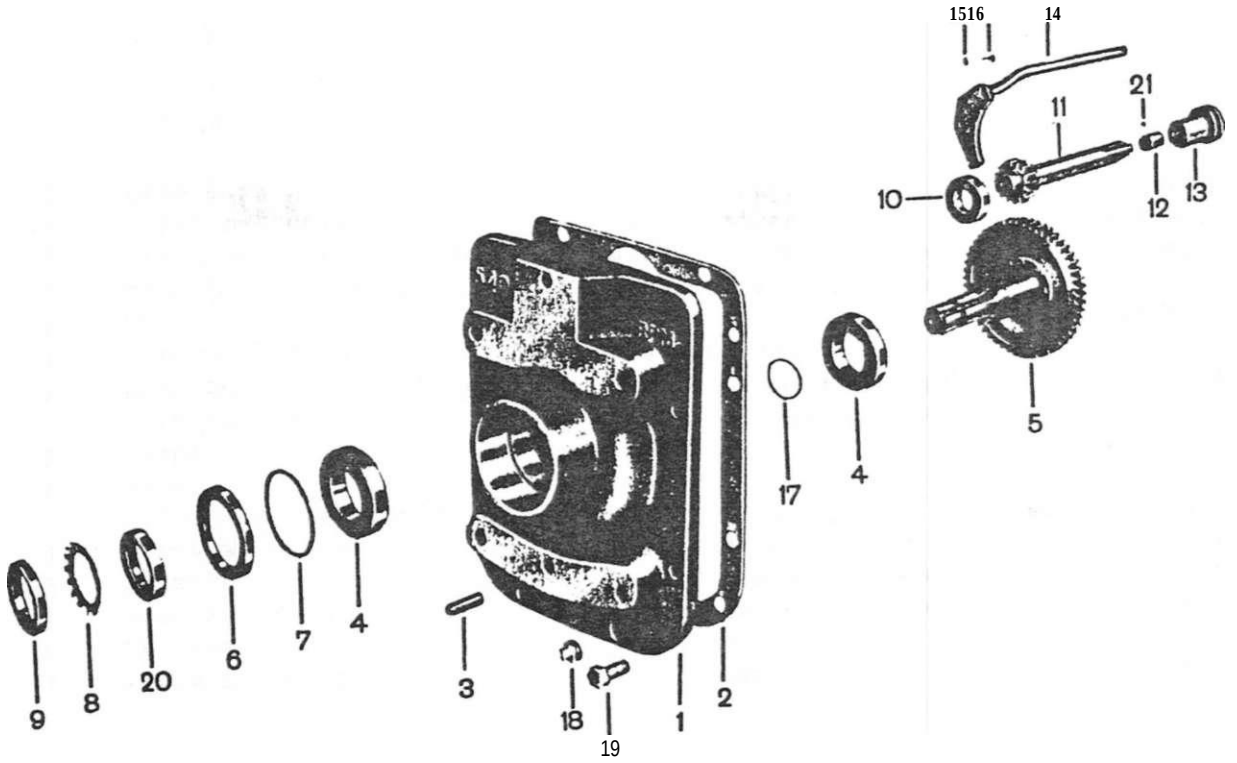
1516
14
21
11
10
12
13
5
17
4
9
8
20
6
7
4
3
18
19
1
2

Ref. N9	Cõdigo N9 Part No.	Quant. Cant. Qty	Denominação	Denominaciõn	Description	Obs.:
1	651680	1	Tampa traseira	Tapa trasera	Re ar cover	
2	581670	1	Junta de vedação	Junta	Gasket	
3	501020	2	Pino de guia	Pasador guia	Dowel pin	
4	LA-2015	2	Rolamento de esferas	Rodamiento de bolas	Bali bearing	
5	651700	1	Eixo da tomada de força	Eje de la toma de potência	P.T.O. shaft	
6	KH-0920	1	Anel retentor	Anillo de sellamiento	"0"ring	
7	651690	1	Arruela	Arandela	Washer	
8	LB-5015	1	Arruela de segurança	Arandela de traba	Lock washer	
9	LB-3015	1	Porca	Tuerca	Nut	
10	LA-1509	1	Rolamento de esferas	Rodamiento de bolas	Bali bearing	
11	651660	1	Eixo pinhão	Eje accionador	Pinion shaft	
12	651380	1	Bucha	Buje	Bushing	
13	651650	1	Luva de acoplamento	Manga de acoplamiento	Coupling sleeve	
14	601720	1	Tubo de óleo	Tubo dei aceite	Oil pipe	
15	JD-3007	2	Arruela de pressão	Arandela de presión	Lock washer	
16	HS-2401	2	Parafuso	Tornillo	Bolt	
17	KH-4910	1	Anel retentor	Anillo de sellamiento	"0"ring	
18	GR-0204.1	1	Bujao magnético	Tapón magnético	Magnetic plug	
19	HS-1352	8	Parafuso	Tornillo	Bolt	
20	651710	1	Anel distanciador	Anillo espaciador	Spacer ring	
21	651920	1	Rebite	Pasador de traba	Lock pin	

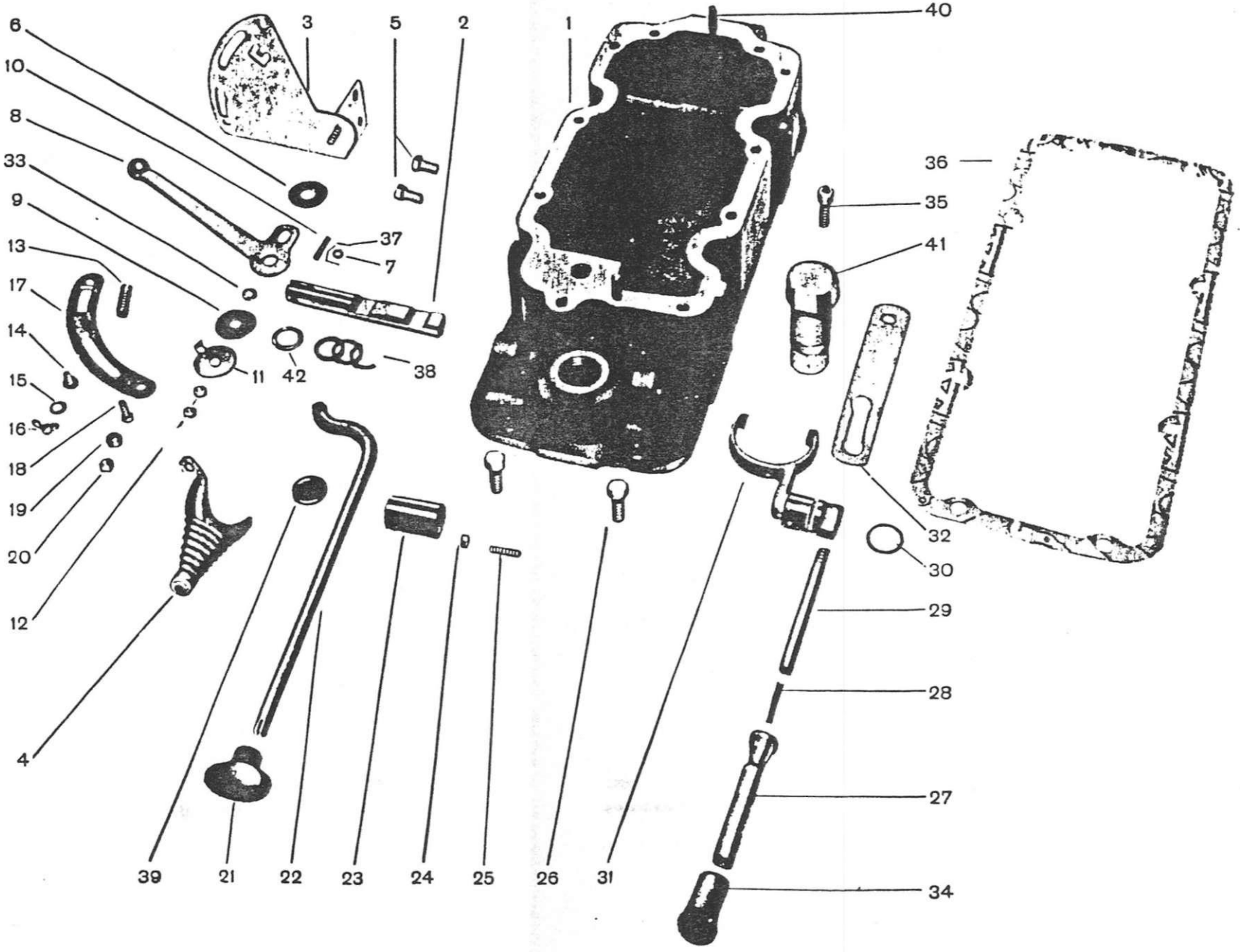
6
10
8
33
9
13
17
14
15
16
18
19
20
12
4
3
5
2
1
40
36
35
41
37
7
11
42
38
32
30
29
28
27
34
39
21
22
23
24
25
26
31

Ref. N9	Código N9 Part No.	Quant. Cant. Qty	Denominação	Denominaciõn	Description	Obs.:
1	152010	1	Tampa da caixa de câmbio	Tapa de la caja de câmbio	Gearbox cover	
2	152200	1	Eixo de comando	Eje de comando	Drive shaft	
3	592600	1	Quadrante	Cuadrante	Quadrant rest	
4	152081	1	Protetor da alavanca	Protector de goma	Rubber protector	
5	HS-1450		Parafuso	Tornillo	Bolt	
6	592622	1	Flange	Flange	Flange	
7	592680	1	Bucha	Buj e	Bushing	
8	592610	1	Alavanca do hidráulico	Palanca dei hidráulico	Hydraulic lever	
9	506300	1	Disco de fricção	Disco de fricciõn	Thrust disc	
10	592670	1	Eixo	Eje	Shaft	
11	506310	1	Arruela	Arandela	Washer	
12	JB-3902	2	Porca	Tuerca	Nut	
13	592640	1	Mola	Resorte	Spring	
14	592660	1	Parafuso	Tornillo	Bolt	
15	JD-0108	1	Arruela	Arandela	Washer	
16	JC-0708	1	Porca borboleta	Tuerca mariposa	Wing nut	
17	592650	1	Arco do quadrante	Arco dei cuadrante	Quadrant plate	
18	HS-5315	2	Parafuso	Tornillo-	Bolt	
19	592630	2	Anel distanciador	Anillo distanciador	Spacer ring	
20	JB-0708	2	Porca *	Tuerca	Nut	
21	582070	1	Empunhadura	Enpunadura	Knob	
22	582080	1	Alavanca de cambio	Palanca de selecciõn	Gearshift lever	
23	582090	1	Eixo da alavanca	Eje de la palanca	Gearshift shaft	
24	JB-3408	1	Porca	Tuerca	Nut	
25	HY-4126	1	Parafuso	Tornillo	Bolt	
26	HS-1353		Parafuso	Tornillo	Bolt	
27	152130	1	Fixador da alavanca	Fijador de la palanca	Lever head	
28	642110	1	Mola	Resorte	Spring	
29	152120	1	Alavanca da reduzida	Palanca de rlgimen	Gear range selector lever	
30	KH-4131	1	Anel retentor	Anillo de sellamiento	0-ring	
31	582100	*l*	Garfo da reduzida	Horquilla de rigimen	Selector fork	
32	642140	*l*	Guia da alavanca	Guia de la palanca	Lever guide	
33	592611	*l*	Bucha	Buje	Bushing	
34	152131	1	Empunhadura	Empunadura	Knob	

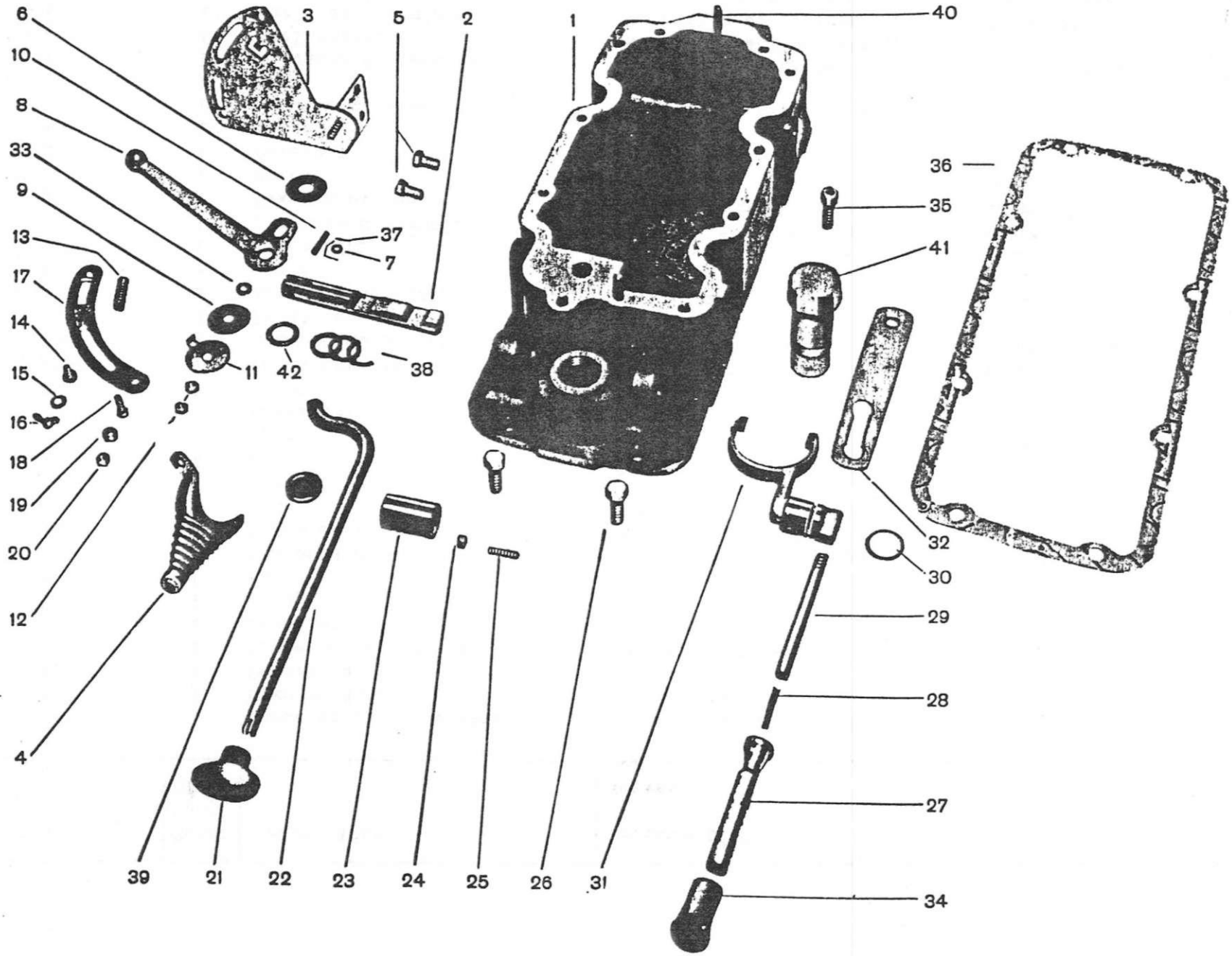
6
10
8
33
9
13
17
14
15
16
18
19
20
12
4
3
5
2
1
40
37
7
11
42
38
36
35
41
32
30
29
28
27
34
39
21
22
23
24
25
26
31

Ref. N9	Código N9 Part No.	Quant. Cant. Qty	Denominação	Denominaciõn	Description	Obs.:
35	HT-6A30	6	Parafuso	Tornillo	Bolt	
36	581850	1	Junta	Junta	Gasket	
37	JE-3047	2	Cupilha	Pasador	Split pin	
38	152201	1	Anel retentor	Anillo de sellamiento	0-ring	
39	582060	1	Tampa	Tapa	Cover	
AO	501022	2	Pino guia	Pasador guia	Cuide pin	
Al	602530	1	Bujao de enchimento	Bujao de abastecimiento	Filler ring	
A2	152202	1	Anel de fixação	Anillo de fijaciõn	Lock ring	
A3	152536	1	Adesivo	Adesivo	Adhesive	

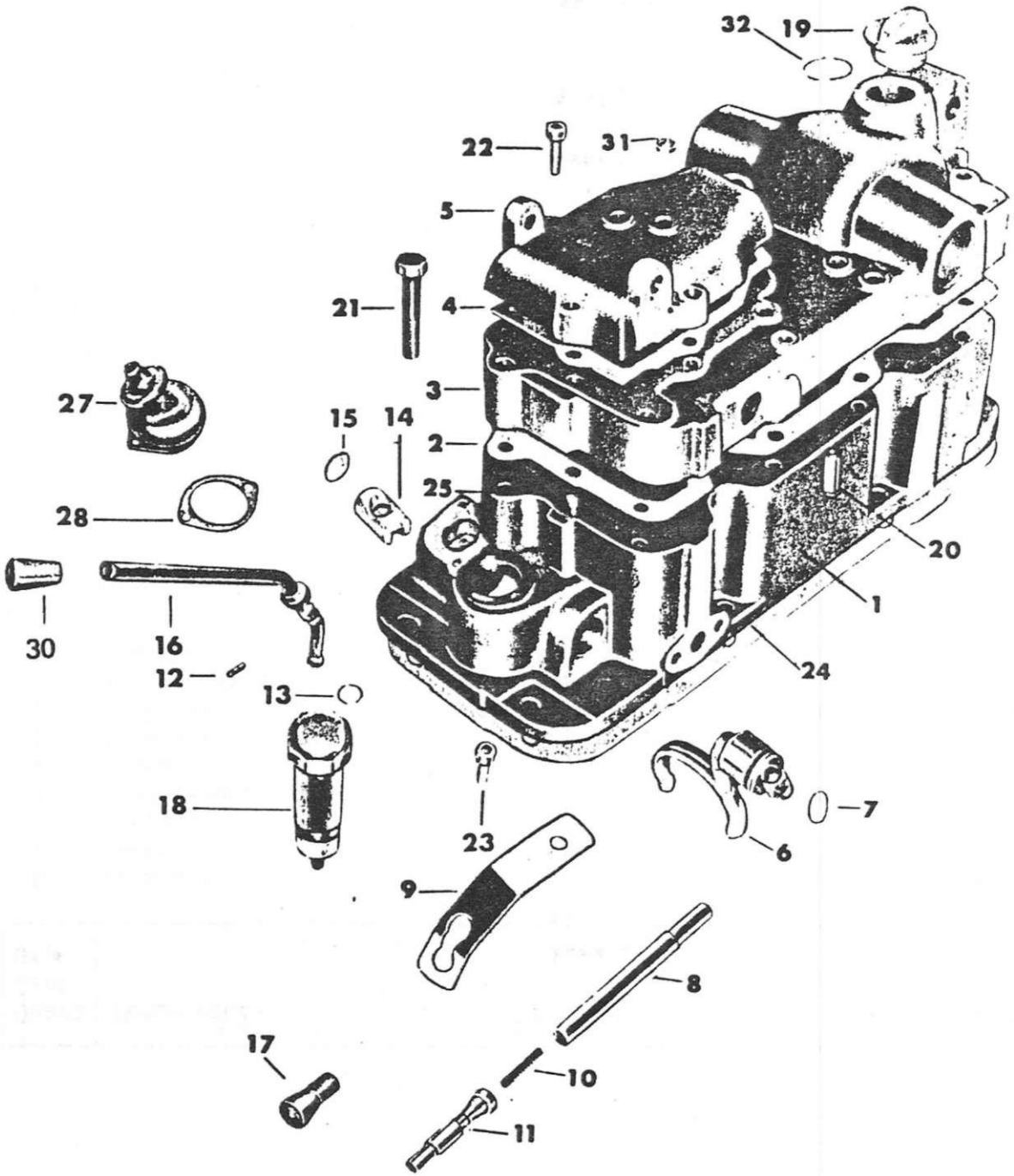
32
19
22
31
5
21
4
3
27
15
14
2
25
28
20
1
30
16
12
24
13
18
23
7
6
9
8
17
10
11

Ref. NO	Cõdigo N9 Part No.	Quant. Cant. Qty	Denominação	Denominacion	Description	Obs.:
l	202010	1	Tampa da caixa de câmbio	Tapa de la caja dei câmbio	Gearbox cover	
2	592960	1	Junta de vedação	Junta	Gasket	
3	6A2731	1	Caixa do elevador hidráulico	Caja dei elevador hidráulico	Power lift body	
A	622020	1	Junta de vedação	Junta	Gasket	
5	212030	1	Tampa da válvula	Tapa de la válvula	Cover	
6	6A2100	1	Garfo da reduzida	Horquilla de la reducida	Range selector	
7	KH-A131	1	Anel retentor	Anillo de sellamiento	0-ring	
8	6A2120	1	Alavanca da reduzida	Palanca de Ias marchas reducidas	Range lever	
9	6A21AO	1	Guia da alavanca	Guia de la palanca	Lever guide	
10	6A2110	1	Mola	Resorte	Spring	
11	152130	1	Fixador da alavanca	Fijador de la palanca	Lever head	
12	JE-905A	1	Pino de pressão	Pasador de presión	Spring pin	
13	KH-A091	1	Anel retentor	Anillo de sellamiento	0-ring	
IA	6A2090	1	Eixo da alavanca	Eje de la palanca	Lever shaft	
15	582060	1	Tampa	Tapa	Cap	
16	6A2081	l	Alavanca do cambio	Palanca de Ias marchas dei câmbio	Selector lever	
17	152131	1	Empunhadura	Peri1la de la palanca de la reducida	Lever range knob	
18	6A2530	1	Bujão de enchimento	Tapõn de abatecimiento	Filler plug	
19	612991	1	Tampa	Tapõn de abatecimiento	Filler cap	
20	581020	2	Pino guia	Pasador guia	Dowel pin	
21	HS-1A58	10	Parafuso	Tornillo	Bolt	
22	HT-9A23	4	Parafuso	Tornillo	Bolt	
23	HT-6A30		Parafuso	tornillo	Bolt	
25	501022		Pino guia	Pasador guia	Dowel pin	
27	652073	1	Capa de borracha	Capa de goma	Protecting rubber	
28	65207A	1	Anel de fixação	Anillo de fijaciõn	Lock ring	
30	172070	1	Empunhadura	Perilla de la palanca dei câmbio	Lever selector knob	
31	KH-0805.1		Retentor	Retén	Oil seal	
32	KH-A150	1	Anel retentor	Anillo de sellamiento	0-ring	
33	152731 *	1	Adesivo	Adhesivo	Adhesive	
3A	152732 *	1	Adesivo	Adhesivo	Adhesive	

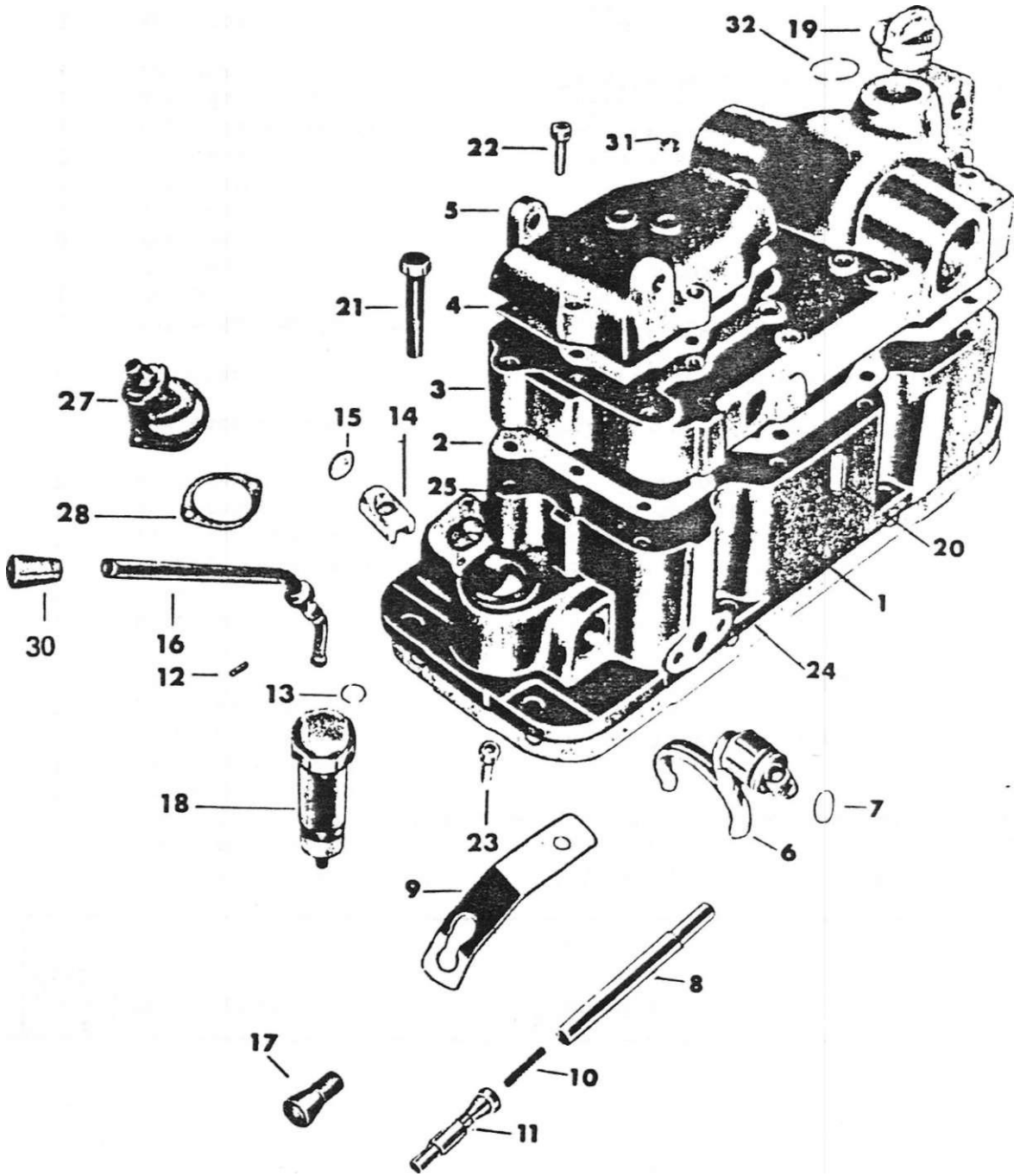
32
19
22
31
5
21
4
3
27
15
14
2
25
28
20
1
30
16
12
24
13
18
23
7
6
9
8
17
10
11

Ref. NQ	Código NQ Part No.	Quant. Cant. Qty	Denominação	Denominaciõn	Description	Obs.:
35	JD-0113 *	1	Arruela lisa	Arandela	Washer	

* Nao consta na figura
No consta en la figura
Not in the picture

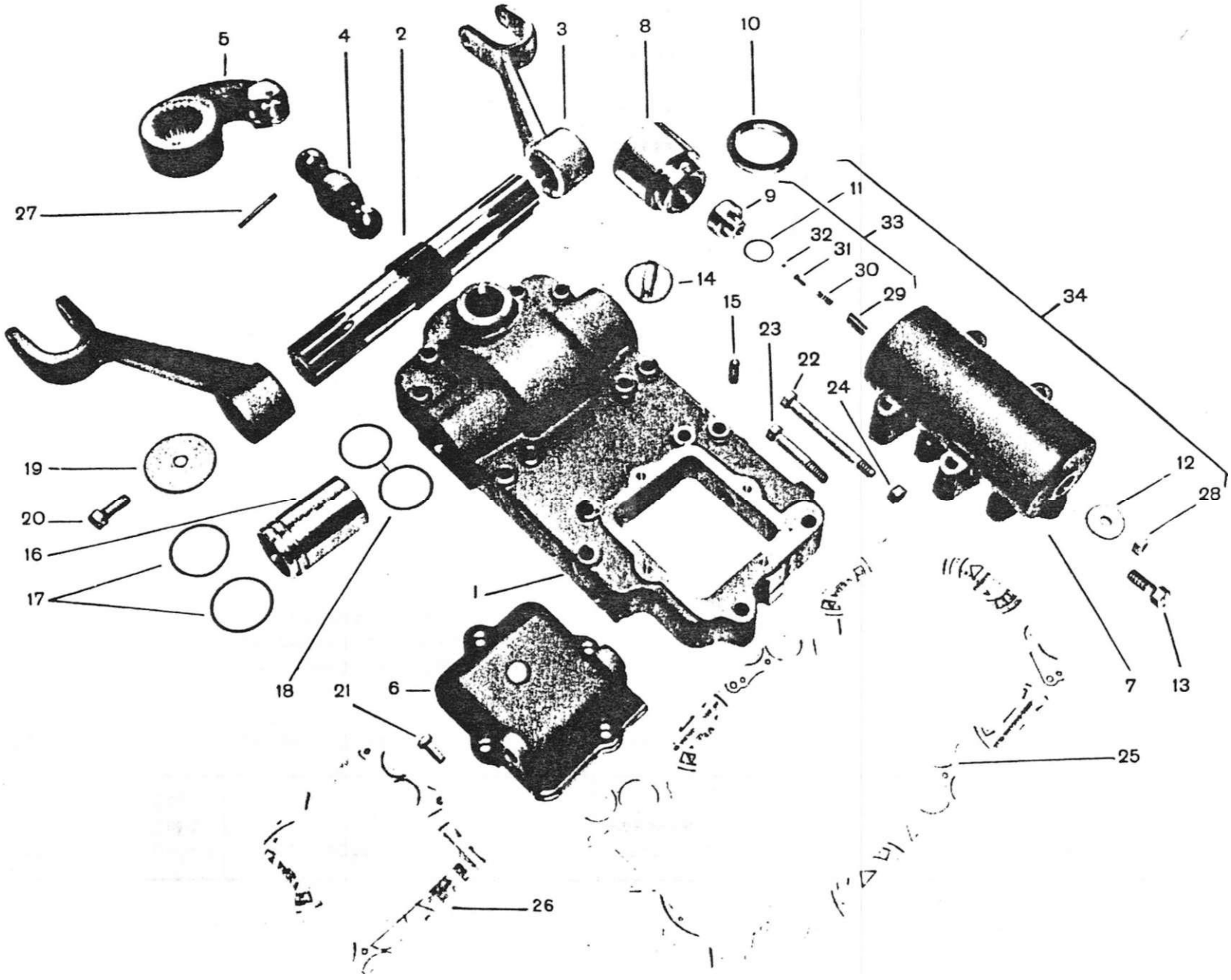
5
4
2
3
8
10
27
9
11
33
32
31
30
29
14
15
34
23
22
24
19
20
16
17
18
21
6
1
12
28
7
13
25
26

Ref. N9	Código N9 Part No.	Quant. Cant. Qty	Denominação	Denominaciõn	Description	Obs.:
1	592730		Tampa do elevador hidráulico	Tapa dei cilindro de levanta-miento	Lift cylinder cover	
2	5922A0		Eixo do elevador	Eje dei elevador	Rokshaft	
3	602210		Braço do elevador	Brazo dei elevador	Lift arm	
A	622260		Impulsor	Impulsor	Push rod	
5	622250		Braço da alavanca	Brazo dei embolo	Crank arm	
6	612030		Tampa	Tapa	Cover	
7	592270		Cilindro do elevador	Cilindro dei elevador	Lift cylinder	
8	592280		Pistão	Embolo	Piston	
9	622751		Encosto do pistão	Válvula de seguridad	Safety valve	
10	5927A0		Anel retentor	Anillo de sellamiento	O-ring	
11	KH-4112		Anel retentor	Anillo de sellamiento	0-ring	
12	622760		Arruela de encosto	Arandela de empuje	Thrust washer	
13	HS-5A27		Parafuso	Tornillo	Bolt	
IA	612990		Tampa	Tapa	Cover	
15	581020		Pino guia	Pasador guia	Dowel pin	
16	592230		Bucha	Buje	Bushing	
17	KH-A933		Anel retentor	Anillo de sellamiento	0-ring	
18	KH-4932		Anel retentor	Anillo de sellamiento	0-ring	
19	582220		Disco	Disco	Disc	
20	HS-5352		Parafuso	Tornillo	Bolt	
21	HS-2327		Parafuso	Tornillo	Bolt	
22	HS-9501		Parafuso	Tornillo	Bolt	
23	HS-1A58	10	Parafuso	Tornillo	Bolt	
2A	JB-3713		Porca	Tuerca	Nut	
25	592960		Junta	Junta	Gasket	
26	592020		Junta	Junta	Gasket	
27	JE-9058		Pino de pressão	Pasador de presión	Spring pin	
28	JB-3910		Porca	Tuerca	Nut	
29	62275A		Parafuso de regulagem	Tornillo de regulaje	Adjusting bolt	
30	622753		Mola	Resorte	Spring	
31	622752		Encosto da esfera	Apoyo de la esfera	Bali casing	
32	LB-8011		Esfera	Esfera	Bali	
33	622750		Encosto do pistão montado	Válvula de seguridad montada	Safety valve assy	

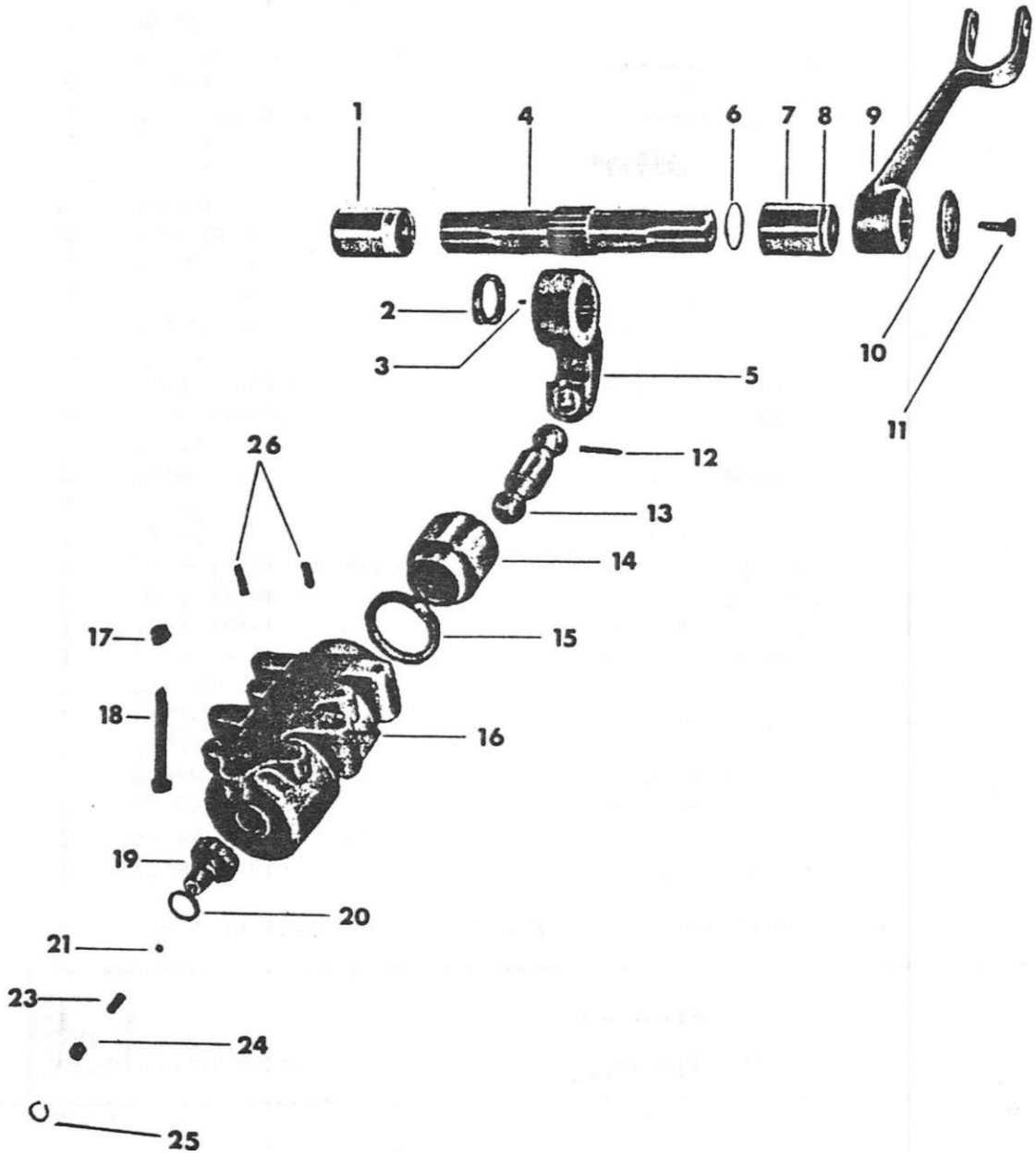
1
4
6
7
8
9
2
3
5
10
11
26
12
13
14
17
15
18
16
19
20
21
23
24
25

Ref. NO	Código N9 Part No.	Quant. Cant. Qty	Denominação	Denominación	Descri ption	Obs.:
l	622170	1	Bucha direita	Buje derecha	Right bushing	
2	622160	1	Excêntrico	Excêntrico	Servo cam	
3	622150	1	Pino de trava	Pasador de traba	Lock pin	
4	5922A0	1	Eixo do elevador	Eje dei elevador	Rockshaft	
5	652251	1	Braço da alavanca	Brazo dei embolo	Crank arm	
6	KH-A932	A	Anel retentor	Anillo de sellamiento	O-ring	
7	592230	1	Bucha esquerda	Buje izquierda	Left bushing	
8	KH-A933	A	Anel retentor	Anillo de sellamiento	O-ring	
9	602210	2	Braço do elevador	Brazo dei elevador	Lift arm	
10	582220	2	Disco	Disco	Flange	
11	HS-5352	2	Parafuso	Tornillo	Bolt	
12	JE-9058	1	Pino de pressão	Pasador de pressión	Spring pin	
13	652260	1	Impulsor	Impulsor	Push rod	
IA	16A700	1	Pistão	Embolo	Piston	
15	5927A0	1	Retentor	Retén	Oil seal	
16	652270	1	Cilindro do elevador	Cilindro dei elevador	Ram cylinder	
17	JB-3713	A	Porca	Tuerca	Nut	
18	HS-9501	4	Parafuso	Tornillo	Bolt	
_	652750	1	Encosto do pistão montado	Válvula de seguridad montada	Safety valve assy	
19	652751	1	Encosto do pistão	Válvula de seguridad	Safety valve	
20	KH-A909	1	Anel retentor	Anillo de sellamiento	0-ring	
21	LB-802A	1	Esfera	Bola	Bali	
23	622890	1	Mola	Resorte	Spring	
2A	652752	1	Encosto da mola	Tapõn de regulaje	Adjustment plug	
25	KG-1035	1	Anel de segurança	Anillo de traba	Circlip	
26	581020	2	Pino guia	Pasador guia	Dowel pin	
27	16A710 *	2	Anel retentor	Anillo de sellamiento	O-ring	

Não consta na figura.
No consta en la figura
Not in the picture

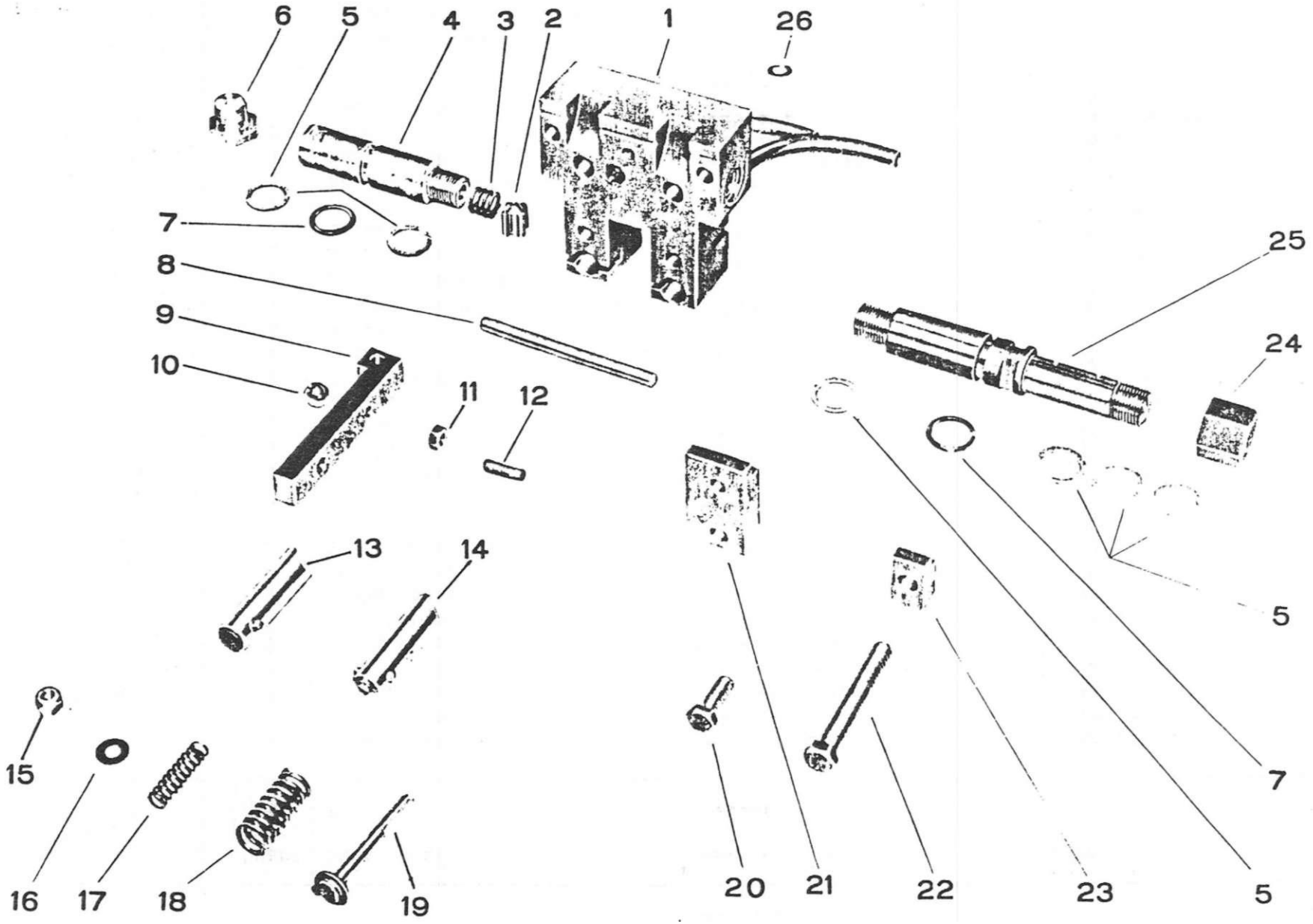
6
5
4
3
2
1
26
7
8
9
10
11
12
13
14
15
16
17
18
19
20
21
22
23
5
7
5
24
25

Ref. N9	Código N9 Part No.	Quant. Cant. Qty	Denomi nação	Denominaciõn	Description	Obs.:
-	600060	1	Válvula do hidráulico comple-ta	Válvula dei hidráulico comple ta	Complete hydraulic val-ve body	
l	602320	1	Corpo da válvula	Carcaza de la válvula	Valve housing	
2	592830	1	Válvula de retorno	Válvula de retorno	Return valve	
3	602560	1	Mola	Resorte	Spring	
4	592440	1	Niple de salda	Niple de escape	Banjo adapter	
5	582410	6	Arruela	Arandela	Washer	
6	582340	1	Bujao	Tapón	Plug	
7	KH-4091	2	Anel retentor	Anillo de sellamiento	0-ring	
8	582310	1	Eixo	Eje	Shaft	
9	582790	2	Alavanca da válvula	Palanca de la válvula	Valve lever	
10	LB-8028	2	Esfera	Esfera	Bali	
11	JB-3706	2	Porca	Tuerca	Nut	
2	582400	2	Parafuso de regulagem	Tornillo de regulaje	Adjusting bolt	
3	592800	1	Barra de comando direita	Barra de comando derecha	Right drive rod	
_4	592810	1	Barra de comando esquerda	Barra de comando esquerda	Left drive rod	
15	JB-3906	4	Porca	Tuerca	Nut	
16	592825	2	Arruela	Arandela	Washer	
17	581770	2	Mola interna	Resorte	Spring	
18	592370	2	Mola externa	Resorte	Spring	
19	592820	2	Parafuso de regulagem	Tornillo de regulaje	Adjusting bolt	
20	HS-5316	1	Parafuso	Tornillo	Bolt	
21	602770	1	Chapa rosqueada	Chapa rosqueada	Threaded plate	
22	HS-2435	3	Parafuso	Tornillo	Bolt	
23	592780	2	Chapa rosqueada	Chapa rosqueada	Threaded plate	
24	592970	1	Porca	Tuerca	Nut	
25	592390	1	Niple de admissão	Niple de admisiõn	Flow control valve	
26	KH-4005	1	Anel retentor	Anillo de sellamiento	O-ring	

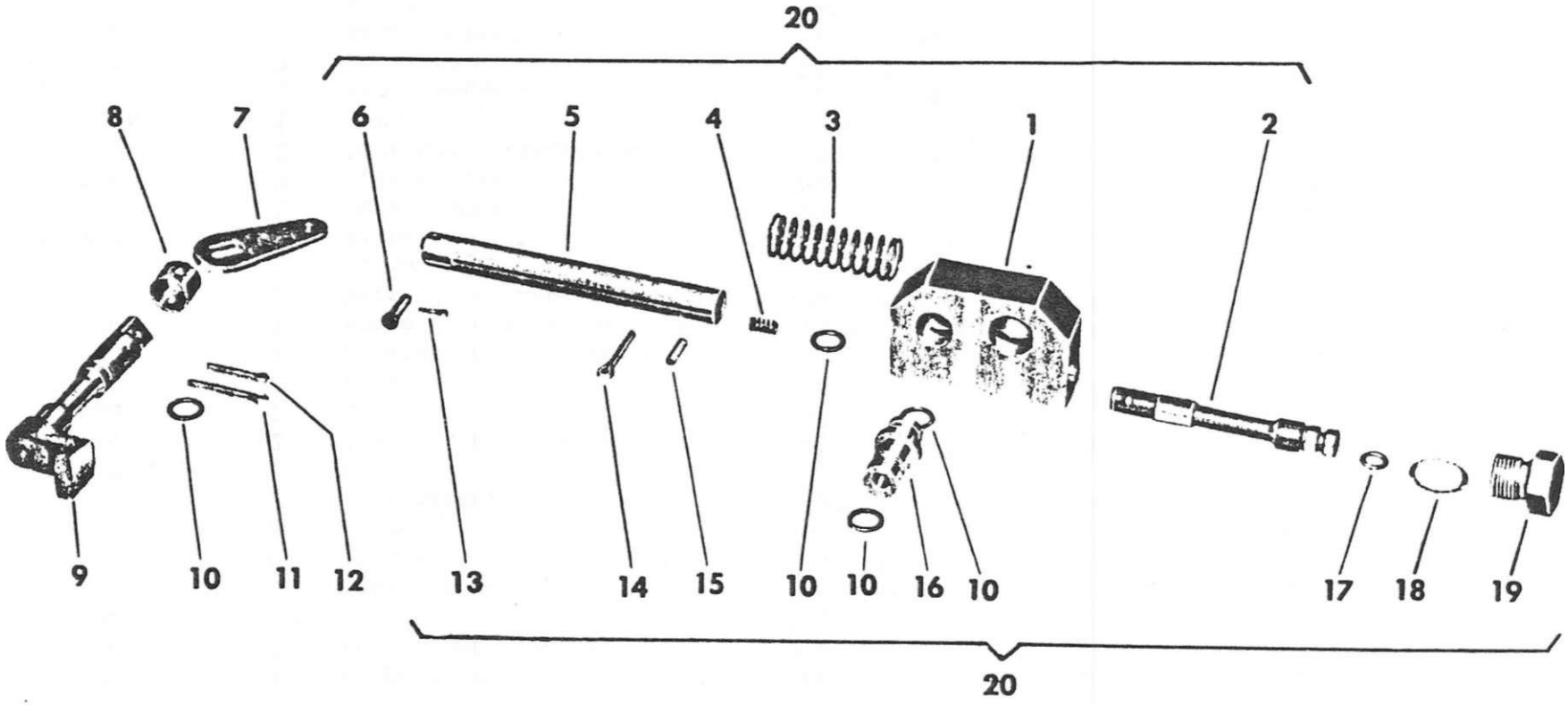
20
8
7
6
5
4
3
1
2
9
10
11
12
13
14
15
10
10
16
10
17
18
19
20

Ref. NO	Código N9 Part No.	Quant. Cant. Qty	Denominação	DenominaciÕn	Description	Obs.:
1	592860	1	Corpo da válvula	Carcaza de la válvula	Valve housinc,	
2	592870	1	Válvula	Válvula	Valve	
3	592920	1	Mola	Resorte	Spring	
4	592900	1	Mola	Resorte	Spr ing	
5	592890	1	Barra	Barra	Rod	
6	592940	1	Pino	Pasador	Pin	
7	592930	1	Alavanca	Palanca	Lever	
8	592700	1	Bucha	Buje	Bushing	
9	592690	1	Limitador	Limitador	Limi ter	
10	KH-4005	4	Anel retentor	Anillo de sellamiento	O-ring	
11	JE-3105	1	Cupilha	Pasador abierto	Split pin	
12	JE-3101	1	Cupilha	Pasador abierto	Split pin	
13	JE-3044	1	Cupilha	Pasador abierto	Split pin	
14	JE-3125	1	Cupilha	Pasador abierto	Split pin	
15	592910	1	Pino	Pas ador	Pin	
16	592950	1	Niple	Niple	Nipple	
17	KH-4003	1	Anel retentor	Anillo de sellamiento	0-ring	
18	592410	1	Arruela	Arandela	Washer	
19	592880	1	Parafuso	Tornillo	Bolt	
20	590070	1	Válvula de parada completa	Válvula de parada completa	Complete stop valve	

VÁLVULA DO HIDRÁULICO VÁLVULA DEL HIDRÁULICO HYDRAULIC VALVE BUUY faU/8Uid-E9

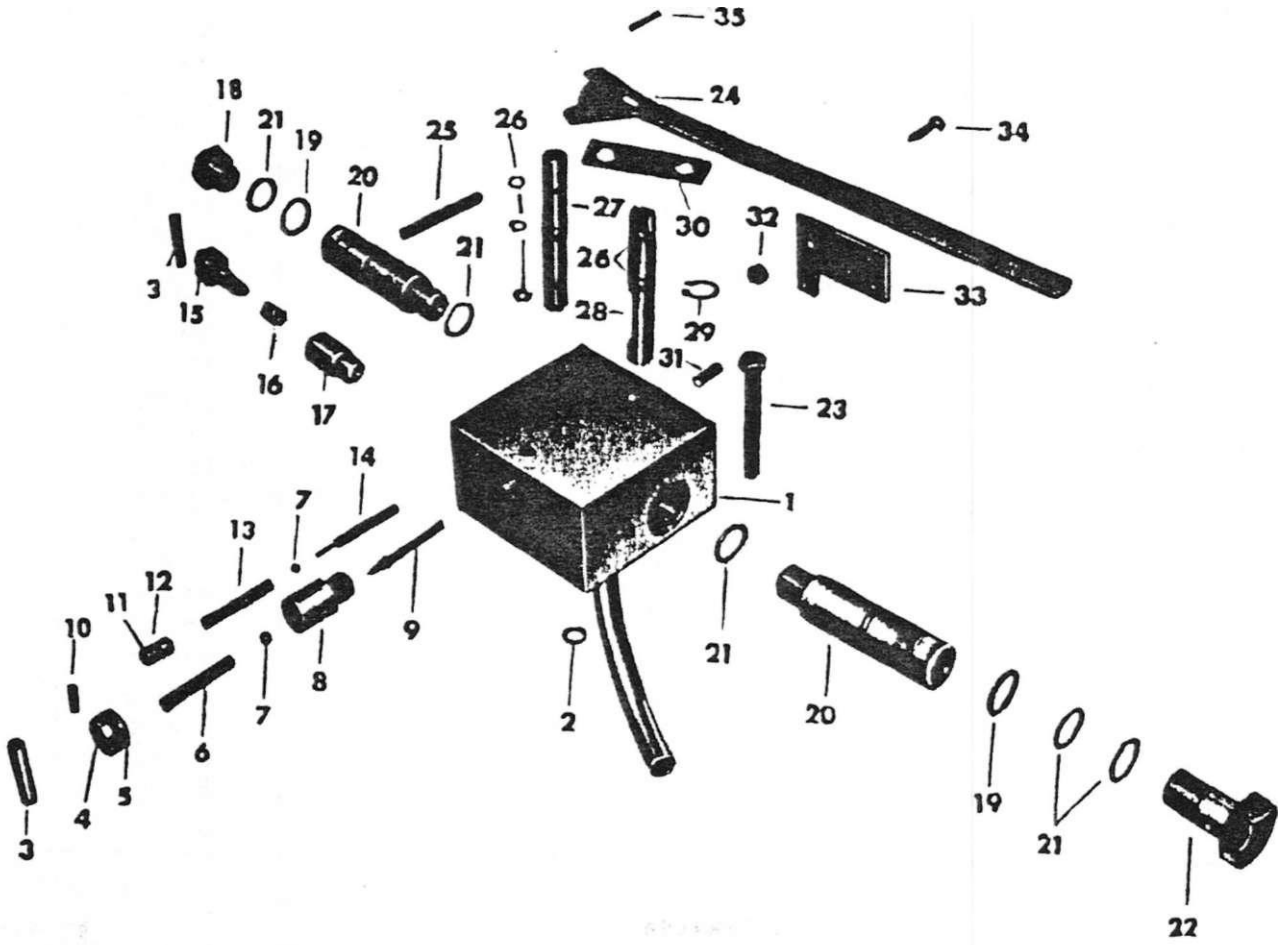

Ref. N9	Código N9 Part No.	Quant. Cant. Qty	Denominação	Denominación	Description	Obs.:
-	620061	1	Válvula do hidráulico comple ia	Válvula dei hidráulico comple-ta	Complete valve body	
1	622321	1	Corpo da válvula	Cuerpo de la válvula	Valve body	
2	KH-A005	1	Anel retentor	Anillo de sellamiento	0-ring	
3	JE-1131		Pino de pressão	Pasador de presión	Spring pin	
A	622860	1	Tampão	Tapõn	Plug	
5	KH-A070	2	Anel retentor	Anillo de sellamiento	O-ring	
6	622830	1	Mola	Resorte	Spring	
7	LB-8013		Esfera	Bola	Bali	
8	622820	1	Válvula de alívio	Válvula	Free flow valve	
9	622810	1	Pino de comando	Pasador de comando	Link control pin	
10	JE-0120	1	Pino de pressão	Pasador de presión	Tension pin	
11	622870	1	Tampão	Tapõn	Plug	
12	KH-A922	1	Anel retentor	Anillo de sellamiento	0-ring	
13	622850	1	Mola	Resorte	Spring	
IA	622800	1	Pino de comando	Pasador de comando	Link control pin	
15	622881	1	Válvula de segurança	Válvula limitadora de presión	Safety valve	
16	622891	1	Mola	Resorte	Spring	
17	6228A1	1	Válvula de levantamento	Válvula de comando de levanta miento	By-pass control valve	
18	5823A0	1	Bujão	Tapõn	Plug	
19	KH-A091		Anel retentor	Anillo de sellamiento	0-ring	
20	592AA0		Niple de escapamento	Niple de escape	Banjo adapter	
21	582A10	5	Arruela	Arandela	Washer	
22	622330	1	Parafuso de fixação	Tornillo de conexión	Banjo bolt	
23	HS-2336		Parafuso	Tornillo	Bolt	
2A	622050	1	Alavanca	Palanca	Handle	
25	JE-9058	1	Pino de pressão	Pasador de presión	Lock pin	
26	KH-AOAO		Anel retentor	Anillo de sellamiento	O-ring	
27	622910	1	Válvula seletora	Válvula selectora	Z-way valve	
28	622920	1	Estrangulador	Estrangulador	Throttle valve	
29	KG-101A		Anel de segurança	Anillo de traba	Circlip	
30	6220A0	1	Calço	Chapa espaciadora	Spacer plate	
31	622A00	1	Mola	Resorte	Spring	

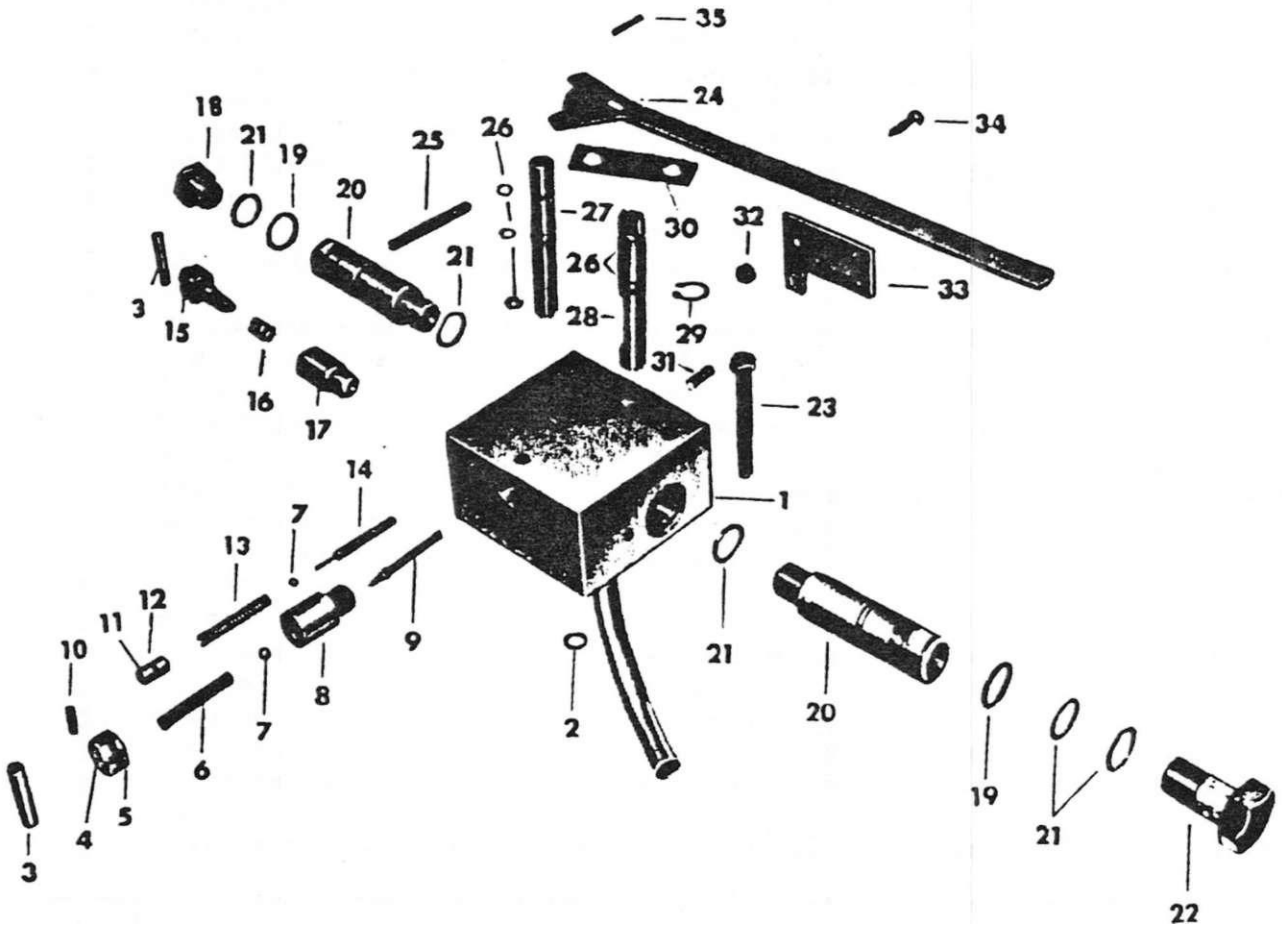
35
24
34
18
21
19
25
26
20
27
30
32
21
26
33
3
15
28
29
16
17
31
23
14
1
7
13
12
11
10
9
21
8
7
2
20
6
19
5
4
21
3
22

Ref. Nº	Código N9 Part No.	Quant. Cant. Qty	Denominação	Denominación	Description	Obs.:
32	JB-3906	2	Porca	Tuerca	Nut	
33	622790	1	Chapa de comando	Chapa de comando	Drive plate	
34	622770	2	Parafuso de regulagem	Tornillo de regulaje	Adjustment bolt	
35	JE-9051	1	Pino de pressão	Pasador de presión	Lock pin	

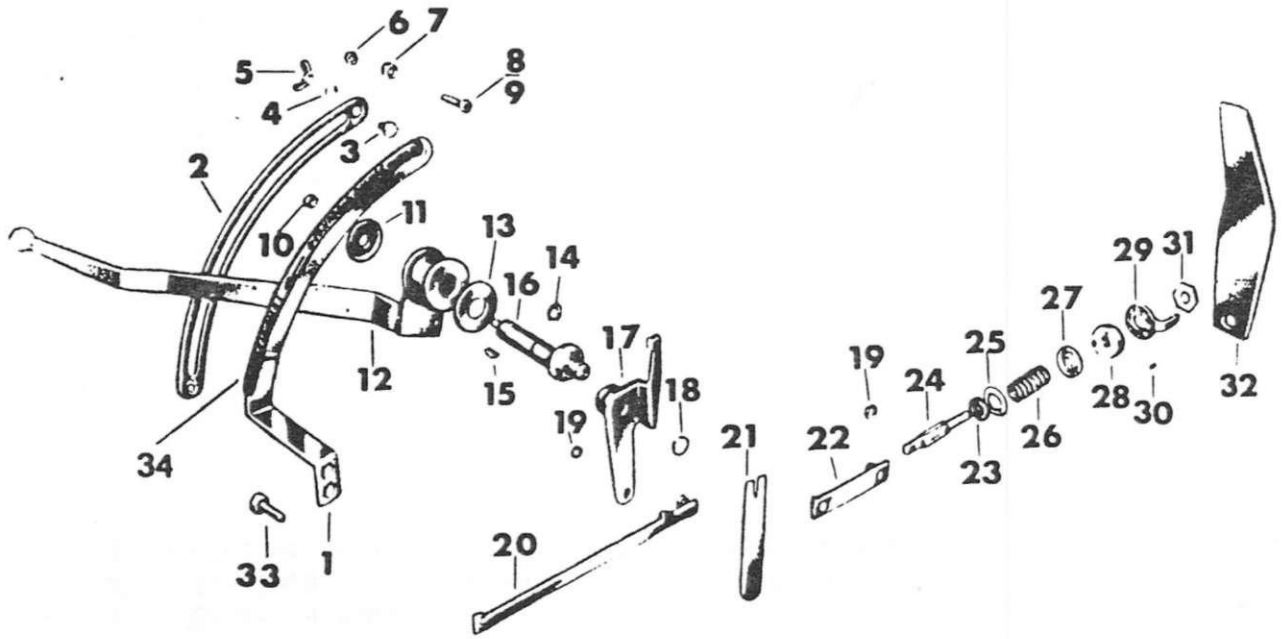
6
7
5
8
9
4
3
2
10
11
13
14
16
12
15
17
18
19
34
33
1
20
21
22
19
24
25
27
29
31
28
30
26
23
32

Ref. N9	Cõdigo NO Part No.	Quant. Cant. Qty	Denominação	Denominaciõn	Description	Obs.:
1	172600	1	Quadrante	Cuadrante	Quadrant	
2	622650	1	Arco externo	Arco externo	Quadrant rest	
3	592660	1	Parafuso	Tornillo	Bolt	
A	JD-0108		Arruela	Arandela	Washer	
5	JC-0708	1	Porca borboleta	Tuerca mariposa	Wing nut	
6	JB-3708	3	Porca	Tuerca	Nut	
7	592630		Arruela distanciadora	Arandela espaciadora	Spacer washer	
8	HS-5315	1	Parafuso	Tornillo	Bolt	
9	HS-5316	1	Parafuso	Tornillo	Bolt	
10	JB-3902	1	Porca	Tuerca	Nut	
11	622620	1	Mola de chapa	Resorte de disco	Spring plate	
12	652610	1	Alavanca de comando	Palanca de operación	Operating lever	
13	622180	1	Arruela de encosto	Arandela de empuje	Thrust washer	
IA	KH-A070	1	Anel retentor	Anillo de sellamiento	O-ring	
15	622190	1	Chaveta Woodruff	Chaveta Woodruff	Woodruff key	
16	622200	1	Eixo de comando	Eje de comando	Drive shaft	
17	622970	1	Barra de regulagem	Barra de regulaje	Adjustment bar	
18	KG-1016	1	Anel de segurança	Anillo de traba	Circlip	
19	KG-6008		Anel de segurança	Anillo de traba	Circlip	
20	622930	1	Barra de comando	Barra de comando	Draft link	
21	6229A0	1	Alavanca excêntrica	Palanca excêntrica	Lever link	
22	165690	1	Barra intermediária	Barra intermediária	Intermediary bar	
23	KH-O80A.8	1	Retentor	Re tén	Oil seal	
2A	622980	1	Eixo de comando	Eje de comando	Feeler rod	
25	172981	1	Bucha de encosto	Buje de empuje	Thrust bushing	
26	622670	1	Mola	Resorte	Spring	
27	622680	1	Arruela de encosto	Arandela de empuje	Thrust washer	
28	622690	1	Porca	Tuerca	Nut	
29	622700	1	Chapa de encosto	Placa de empuje	Feeler plate	
30	622710	1	Pino	Pasador	Pin	
31	622720	1	Contraporca	Contratuerca	Nut	
32	177190	1	Mola de fita	Resorte de chapa	Plate spring	
33	HS-1A51	2	Parafuso	Tornillo	Bolt	

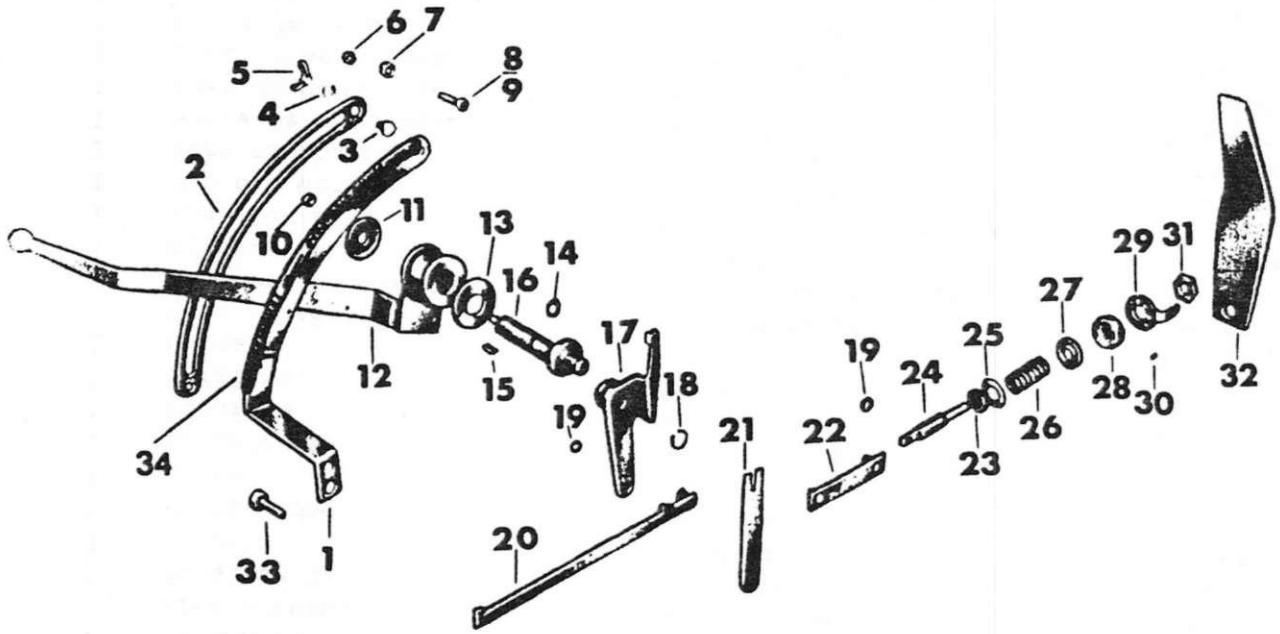
6
7
8
9
5
4
3
2
10
11
13
14
16
12
15
17
18
19
34
33
1
20
21
22
19
24
25
23
26
27
28
29
30
31
32

Ref. NO	Código N9 Part No.	Quant. Cant. Qty	Denominação	Denominación	Description	Obs.:
34	172603	1	Chapa indicadora	Chapa indicadora	Indication plate	
35	222665 *	1	Parafuso	Tornillo	Bolt	
36	JD-3208 *	1	Arruela dentada	Arandela de trava	Lock washer	

Não consta na figura

No consta en la figura

Not in the picture

HIDRÁULICO

HIDRAULICO

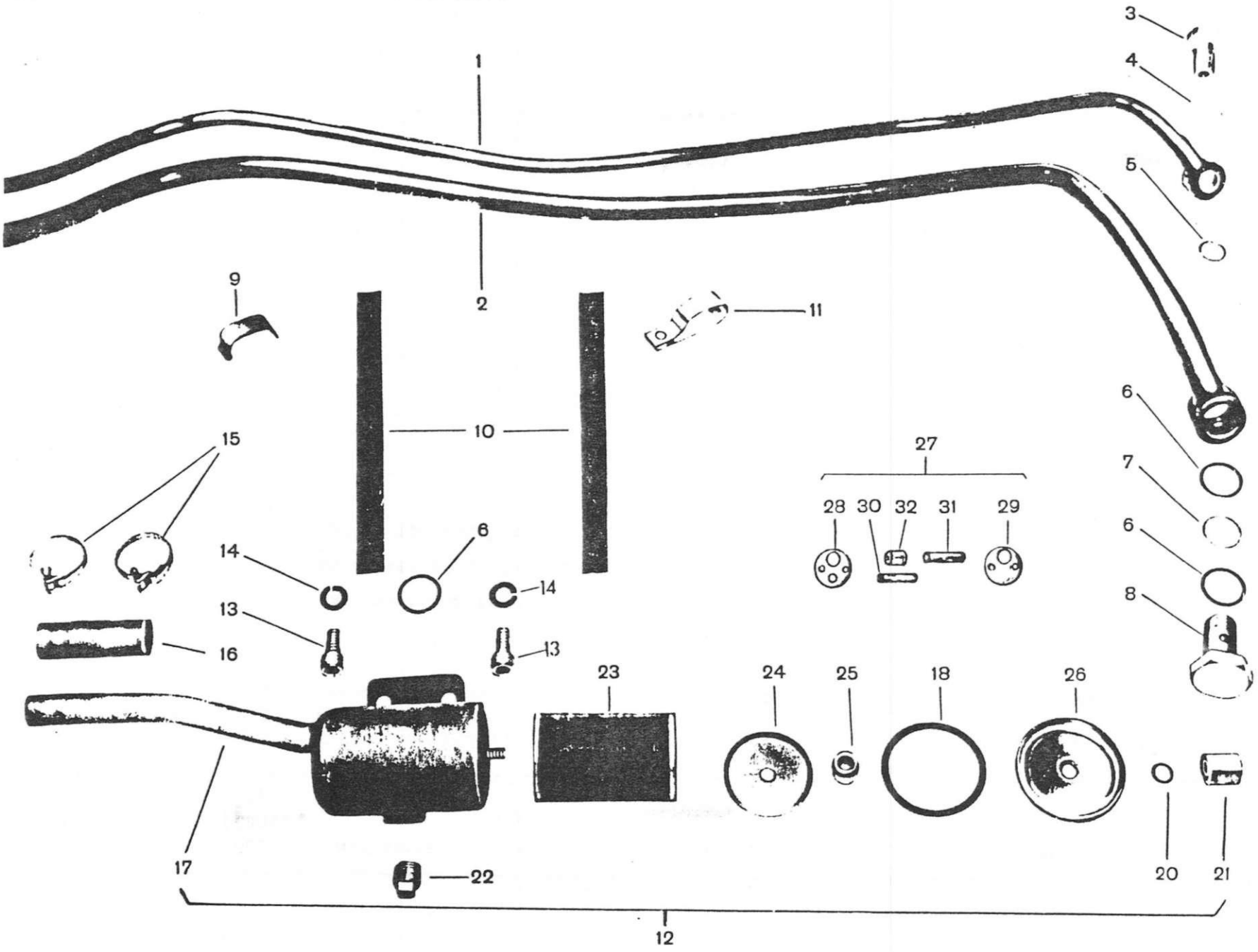

Ref. N9	Cõdigo N9 Part No.	Quant. Cant. Qty	Denomi nação	Denomi nacion	Description	Obs.:
1	609200	1	Tubo de pressão	Tubo de presión	Pressure pipe	
2	609150	1	Tubo de sucção	Tubo de succiõn	Suction pipe	
3	589210	1	Parafuso de conexão	Tornillo de conexión	Banjo bolt	
4	589220	1	Arruela	Arandela	Washer	
5	582410	1	Arruela	Arandela	Washer	
6	KH-4131	3	Anel retentor	Anillo de sellamiento	0-ring	
7	599090	1	Arruela	Arandela	Washer	
8	599180	1	Parafuso de conexão	Tornillo de conexión	Banjo bolt	
9	599140	1	Braçadeira	Abrazadera	Clamp	
10	589190		Cinta de borracha	Cinta de goma	Rubber strap	
11	599130	1	Braçadeira	Abrazadera	Clamp	
12	154610	1	Filtro completo	Filtro completo	Complete filter	
13	HT-6428		Parafuso	Tornillo	Bolt	
14	JD-3113	2	Arruela de pressão	Arandela de presión	Lock washer	
15	GP-3919		Braçadeira	Abrazadera	Clamp	
16	594780	1	Mangueira	Manguera	Hose	
17	154620	1	Carcaça do filtro hidráulico	Carcaza dei filtro hidráulico	Hydraulic filter housing	
18	154630	1	Anel retentor	Anillo de sellamiento	0-ring	
20	KH-4005	1	Anel retentor	Anillo de sellamiento	0-ring	
21	154720	1	Tampa rosqueada	Tuerca	Nut	
22	GR-0204.1	1	Bujão magnético	Tapõn magnético	Magnetic plug	
23	154690	1	Elemento filtrante	Elemento filtrante	Filter element	
24	154695	1	Chapa guia	Chapa guia	Guide plate	
25	154640	1	Protetor de borracha	Protector de goma	Rubber protector	
26	154694	1	Tampa	Tapa	Cover	
27	154650	1	Filtro magnético	Filtro magnético	Magnetic filter	
28	154651		Apoio do ima	Apoyo dei magnético	Magnetic plate	
29	154652		Chapa fixadora	Chapa fijadora	Fastening plate	
30	154653	1	Ima	Magnético	Magnetic	
31	154654	1	Tubo plástico	Tubo plástico	Plastic tube	
32	154655	3	Tubo distanciador	Tubo distanciador	Spacer tube	
33	154611	1	Adesivo	Ades ivo	Adhesive	

FILTRO E TUBULAÇÕES DO SISTEMA HIDRÁULICO

FILTRO Y TUBULACIONES DEL SISTEMA HIDRÁULICO

FILTER AND HYDRAULIC PIPES

6U/8Uid-LI^

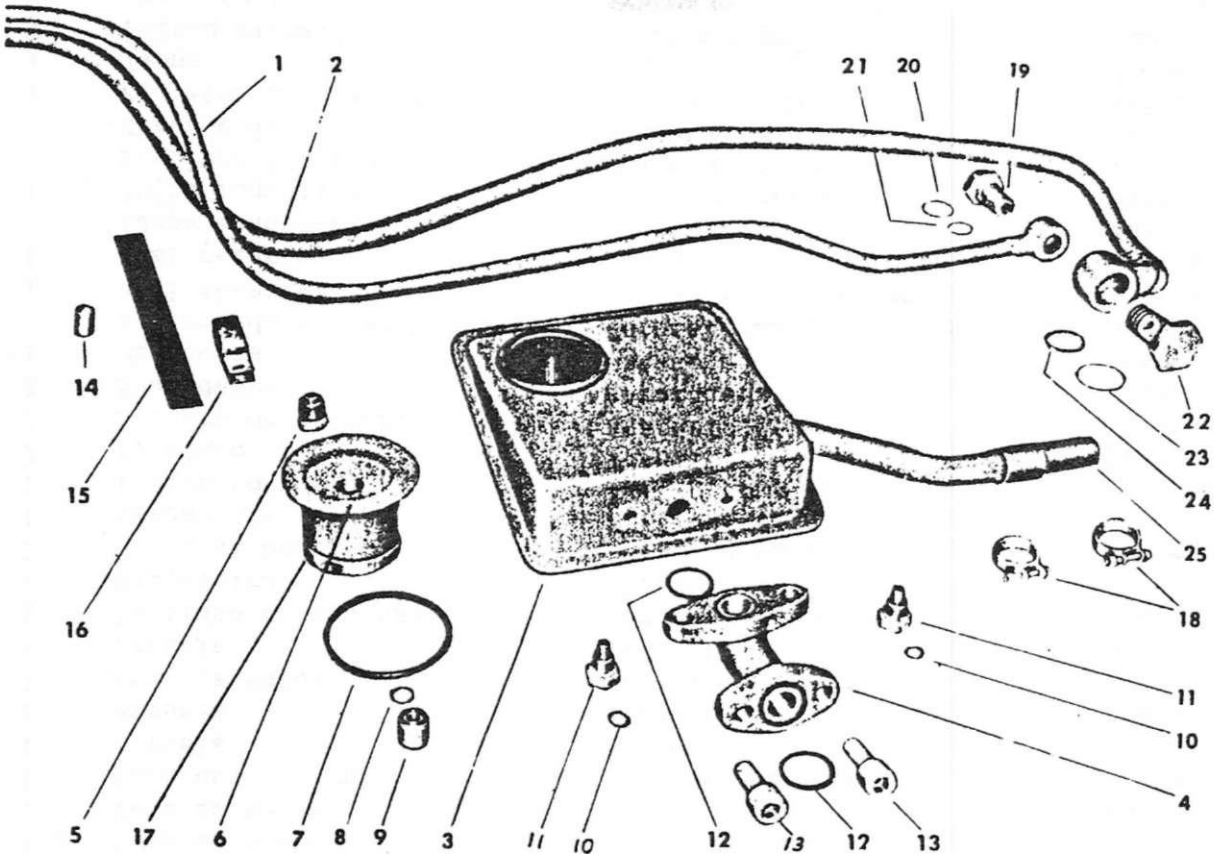

Ref. N9	Cõdigo N9 Part No.	Quant. Cant. Qty	Denomi nação	Denomi naciÕn	Description
1	219200	!	Tubo de pressão	Tubo de presión	Pressure pipe
2	219150	1	Tubo de sucção	Tubo de succiõn	Suction pipe
3	224750	1	Tanque do filtro	Tanque dei filtro	Hydraulic oil filter
4	224710	1	Conexão	Conexión	Connection
5	GR-0203.1	1	Bujao magnético	Tapõn magnético	Magnetic plug
6	174770 *	1	Tampa do filtro	Tapa dei filtro	Filter cover
7	KH-4126	1	Anel retentor	Anillo de sellamiento	0-ring
8	KH-4005	1	Anel retentor	Anillo de sellamiento	0-ring
9	174720	1	Tampa rosqueada	Tampa rosqueada	Threaded cap
10	KH-4041	2	Anel retentor	Anillo de sellamiento	0-ring
11	JB-3710 *	2	Porca	Tuerca	Nut
12	KH-4112	2	Anel retentor	Anillo de sellamiento	O-ring
13	HT-6428	2	Parafuso Allen	Tornillo Allen	Set screew
15	589190	1	Cinto de borracha	Cinto de goma	Rubber strap
16	599140	1	Braçadeira	Abrazadera	Clamp
17	224690	1	Elemento do filtro	Elemento dei filtro	Filter element
18	GP-3919		Braçadeira	Abrazadera	Clamp
19	589210	1	Parafuso de conexão	Tornillo de conexión	Banjo bolt
20	589220	1	Arruela	Arandela	Washer
21	582410	1	Arruela	Arandela	Washer
22	599180	1	Parafuso de conexão	Tornillo de conexión	Banjo bolt
23	KH-4131		Anel retentor	Anillo de sellamiento	0-ring
24	599090	1	Arruela	Arandela	Washer
25	594780	1	Mangueira	Manguera	Hose

* Usado até o trator 60id n9 712731 e 80id n9 811800

Usado hasta el tractor 60id n9 712731 y 80id n9 811800

Used until tractor 60id No.712731 and 80id No.811800.

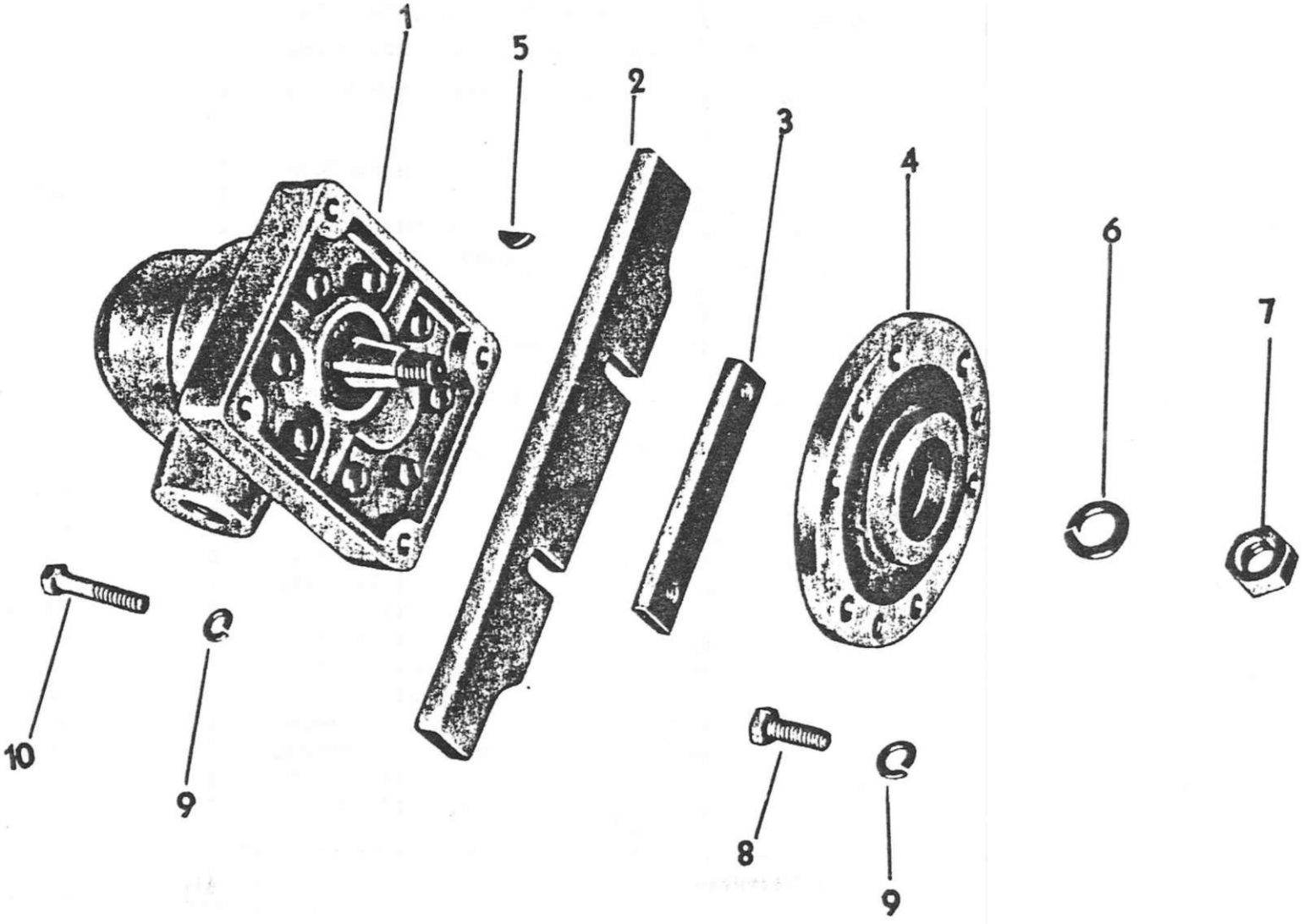
1
5
2
3
4
6
7
10
9
8
9

Ref. N9	Código NQ Part No.	Quant. Cant. Qty	Denominação	DenominaciÕn	Description	Obs.:
1	80457100	!	Bomba hidráulica	Bomba hidráulica	Hydraulic pump	
2	114980	1	Encosto da bomba	Soporte	Support	
3	114990	1	Fixador	Chapa de traba	Lock plate	
4	114970	1	Flange da bomba	Flange de la bomba	Pump flang	
5	619359	1	Chaveta	Chaveta	Key	
6	JD-3112	1	Arruela de pressão	Arandela de presión	Lock washer	
7	JB-2112	1	Porca	Tuerca	Nut	
8	HS-2315	6	Parafuso	Tornillo	Bolt	
9	JD-3108	8	Arruela de pressão	Arandela de presión	Lock washer	
10	HS-2419	2	Parafuso	Tornillo	Bolt	

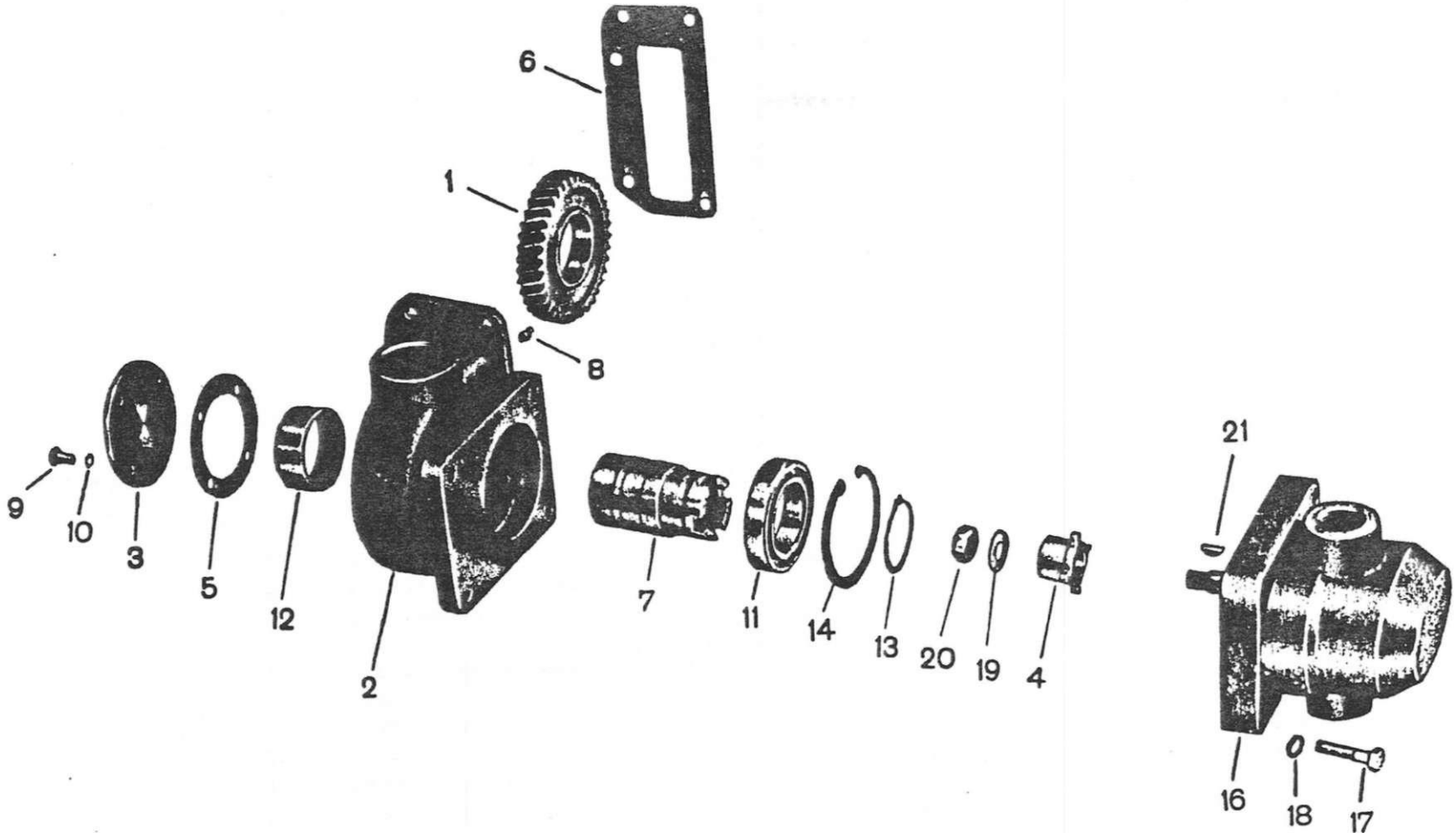
6
1
8
9
10
3
5
12
2
7
11
14
13
20
19
4
21
16
18
17

Ref. NO	Código N9 Part No.	Quant. Cant. Qty	Denominação	Denomi nación	Description	Obs.:
	214980	1	Conjunto de acionamento da bomba hidráulica	Conjunto de accionamiento de la bomba hidráulica	Hydraulic pump system	
1	214950	l	Engrenagem de acionamento	Engranaje de accionamiento	Drive gear	
2	194981	l	Carcaça	Carcaza	Housing	
3	154982	1	Tampa	Tapa	Cover	
4	154983	1	Bucha de engate	Buje	Bushing	
5	154984	l	Junta de vedação	Junta	Gasket	
6	154985	l	Junta de vedação	Junta	Gasket	
7	214990	1	Eixo entalhado	Eje	Shaft	
8	214991	1	Pino	Pasador	Pin	
9	HS-5301	4	Parafuso	Tornillo	Bolt	
10	JD-3007	4	Arruela de pressão	Arandela de presión	Lock washer	
11	LA-1013.1	1	Rolamento de esferas	Rodamiento de bolas	Bali bearing	
12	LA-9139	1	Rolamento de agulhas	Rodamiento de agujas	Needle bearing	
13	KG-0117	1	Anel de segurança	Anillo de traba	Circlip	
14	KG-3068	1	Anel de segurança	Anillo de traba	Circlip	
16	80457100	1	Bomba hidráulica	Bomba hidráulica	Hydraulic pump	
17	HS-5417.5	4	Parafuso	Tornillo	Bolt	
18	JD-3108	4	Arruela de pressão	Arandela de presión	Lock washer	
19	JD-3112	1	Arruela de pressão	Arandela de presión	Lock washer	
20	JB-2112	1	Porca	Tuerca	Nut	
21	622190	1	Chaveta Woodruff	Chaveta Woodruff	Woodruff key	
22	KH-0016 *	1	Retentor	Retén	Oil seal	
23	KG-4028 *	1	Anel de segurança	Anillo de traba	Circlip	

* Nao consta na figura

No consta en la figura

Not in the picture

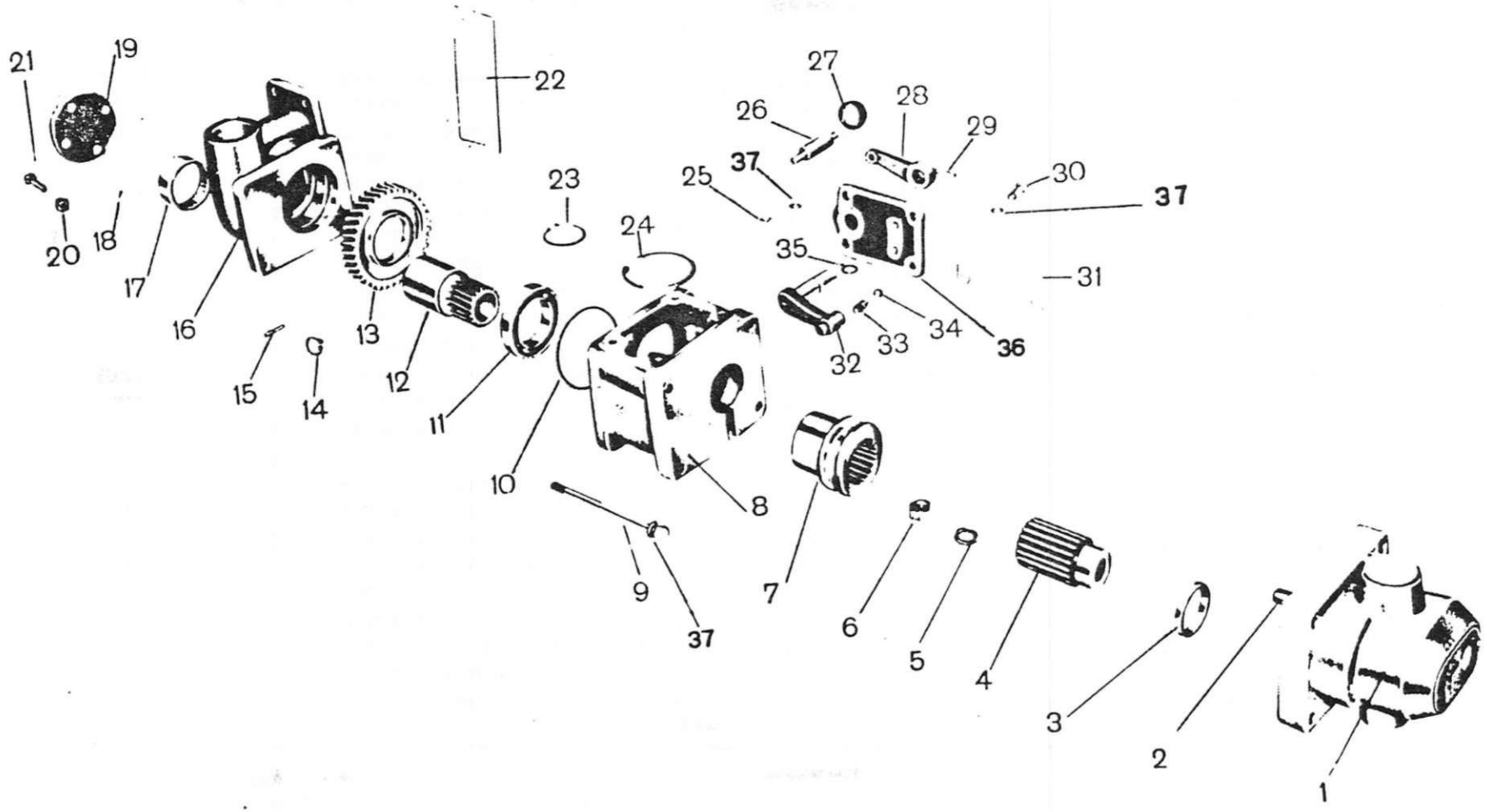
21
19
22
27
28
26
29
37
25
30
37
23
24
35
31
20
18
17
16
13
12
15
14
11
10
8
32
33
34
36
9
37
7
6
5
4
3
2
1

Ref. NO	Código N9 Part No.	Quant. Cant. Qty	Denominação	Denomi nación	Description	Obs.:
-	200480	1	Conjunto para montagem da bom ba hidráulica	Conjunto para montaje de la bomba hidráulica	Hydraulic pump system	
1	80457100	1	Bomba hidráulica	Bomba hidráulica	Hydraulic pump	
2	622190	1	Chaveta	Chaveta	Key	
3	KH-0922	1	Retentor	Retén	Oil seal	
4	654870	1	Eixo acionador da bomba	Eje de accionamiento	Drive shaft	
5	JD-3112	1	Arruela de pressão	Arandela de presión	Lock washer	
6	JB-2112	1	Porca	Tuerca	Nut	
7	654890	1	Luva de transmissão	Manga de acoplamiento	Coupling sleeve	
8	194860	1	Carcaça de acoplamento	Carcaza de acoplamiento	Coupling housing	
9	HS-5424.7	4	Parafuso	Tornillo	Bolt	
10	KH-4801	1	Anel retentor	Anillo de sellamiento	O-ring	
11	LA-1013	1	Rolamento de esferas	Rodamiento de bolas	Bali bearing	
12	224990	1	Eixo entalhado	Eje	Shaft	
13	214950	1	Engrenagem de acionamento	Engranaje de accionamiento	Drive gear	
14	KG-4028	1	Anel de segurança	Anillo de traba	Circlip	
15	224991	1	Pino	Pasador	Pin	
16	163060	1	Carcaça	Carcaza	Housing	
17	LA-9139	1	Rolamento de agulhas	Rodamiento de agujas	Needle bearing	
18	154984	1	Junta de vedação	Junta	Gasket	
19	154982	1	Tampa	Tapa	Cover	
20	JD-3007	4	Arruela de pressão	Arandela de presiõn	Lock washer	
21	HS-5301	4	Parafuso	Tornillo	Bolt	
22	154985	1	Junta 0,3mm	Junta	Gasket	
22a	154986	1	Junta 0,2mra	Junta	Gasket	
22b	154987	1	Junta 0,5mm	Junta	Gasket	
23	KG-0117	1	Anel de segurança	Anillo de traba	Circlip	
24	KG-3068	1	Anel de segurança	Anillo de traba	Circlip	
25	JB-3708	1	Porca	Tuerca	Nut	
26	204922	1	Haste da manopla de engate	Palanca	Lever	
27	157053	1	Empunhadura	Empunadura	Knob	
28	654920	1	Alavanca	Palanca	Lever	
29	JE-9063	1	Pino de pressão	Pasador de presión	Spring pin	

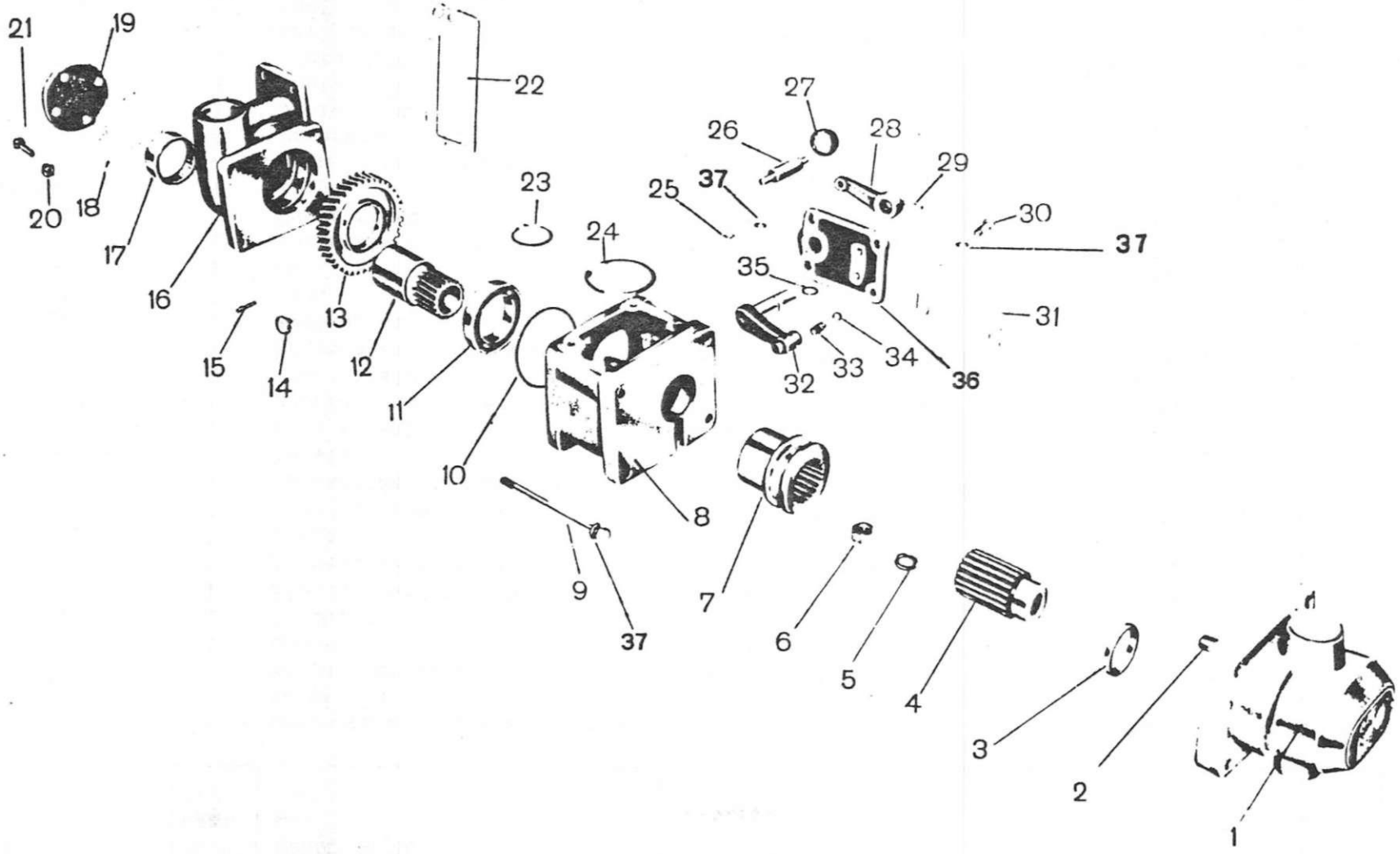
21
19
22
27
26
28
29
23
25
37
30
37
20
18
17
24
35
16
13
31
15
14
12
11
32
33
34
36
10
8
9
7
37
6
5
4
3
2
1

Ref. N9	Código N9 Part No.	Quant. Cant. Qty	Denominação	Denomi nación	Description	Obs.:
30	HS-2315	4	Parafuso	Tornillo	Bolt	
31	654910	1	Junta de vedação	Junta	Gasket	
32	654930	1	Alavanca de engate	Palanca de engate	Coupling lever	
33	654940	1	Mola	Resorte	Spring	
34	LB-8020	1	Esfera	Bola	Bali	
35	KH-4939	1	Anel retentor	Anillo de sellamiento	0-ring	
36	654900	1	Tampa	Tapa	Cover	
37	JD-3108	9	Arruela de pressão	Arandela de traba	Lock washer	
38	204923 *	1	Adesivo	Adhesivo	Adhesive	

Não consta na figura

No consta en la figura

Not in the picture

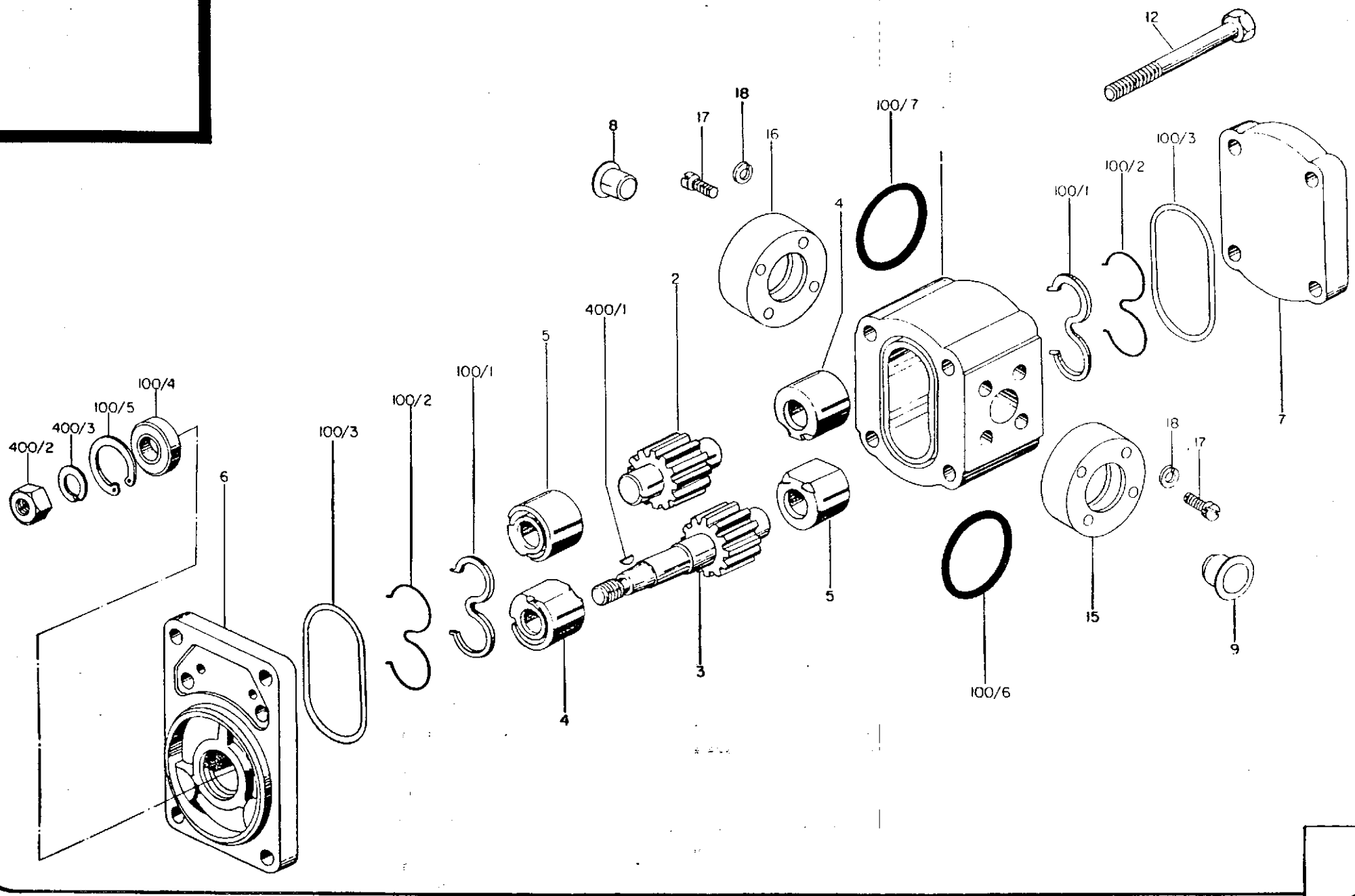
12
18
17
16
8
100/7
100/3
100/2
100/1
4
2
400/1
5
100/4
100/5
400/3
400/2
6
100/3
100/2
100/1
5
4
3
4
5
100/6
15
18
17
9
7

Ref.	Código PÍ02.1 Part Pièce	Modif.	Ode.Cant.Qty.Qte .Ref.							Denominação	Denominación	Description	Désignation
-	80457100		1	í	1				a	Bomba hidráulica	Bomba hidráulica	Hydraulic pump	Pompe hydraulique
01	*		1	í	1					Carcaça	Carcasa	Body	Carter
02	*		1	í	1					Engrenagem	Engranaje	Gear	Engrenage
03	*		1	í						Engrenagem	Engranaje	Gear	Engrenage
04	*		2	2	2					Mancai	Coj inete	Bearing	Palier
05	*		2	2						Mancai	Cojinete	Bearing	Palier
06	80492600		1	1						Tampa do mancai	Tapa dei cojinete	Bearing cover	Couverde du palier
07	80492700		1	1	1					Tampa traseira	Tapa trasera	Rear cover	Couvercle arriere
08	80492800		1	1	1					Tampa de proteção	Tapa de protecion	Protective cover	Couverde de protection
09	80492900		1	1						Tampa de proteção	Tapa de protecion	Protective cover	Couvercle de protection
12	80493000		4	4						Parafuso	Tornillo	Bolt	Boulon
15	*		1	1	1					Conexão	Conexión	Connection	Raccord
16	*		1	1	1					Conexão	Conexión	Connection	Raccord
17	80493100		8	8						Parafuso	Tornillo	Bolt	Boulon
18	80493200		8	8						Arruela de pressão	Arandela de presión	Lock washer	Rondelle extensible
100	80493300		1	1	1					Jogo de reparo	Juego de raparacion	Spares set	Jeux de reparation
400	80493400		1	1						Jogo de peças	Juego de piezas	Spares set	Jeux de reparation

BARRA DO ELEVADOR HIDRÁULICO **BARRA DE ELEVACION DEL HIDRÁULICO** **HYDRAULIC LIFT LINK** 6UUU/**bU/tíUid-tfcO**

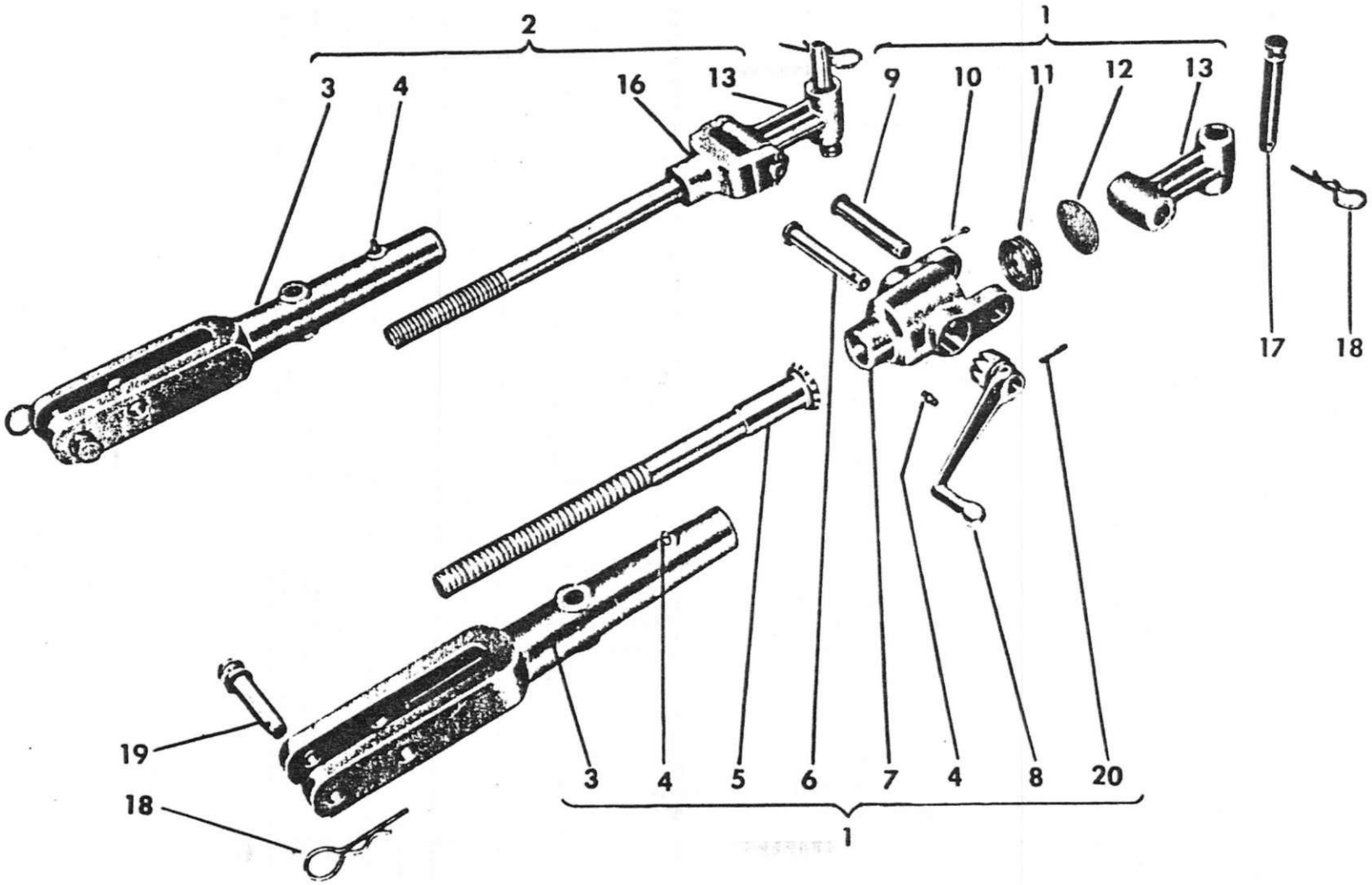

Ref. N9	Código N9 Part No.	Quant. Cant. Qty	Denominação	DenominaciÕn	Description	Obs.:
l	587350	1	Barra de elevação direita roon tada	Barra de elevación derecha mon tada	Right lift link assy	
2	587480	1	Barra de elevação esquerda montada	Barra de elevación izquierda montada	Left lift link assy	
3	214900	2	Garfo inferior	Horquilla inferior	Slinding bar	
4	GG-0052	3	Niple de lubrificação	Niple de lubricaciõn	Grease fitting	
5	157380	1	Eixo roscado	Eje rosqueado	Threaded shaft	
6	587420	1	Eixo da manivela	Eje de la manivela	Shaft	
7	587370	1	Caixa de redução	Caja de reducción	Gear housing	
8	157400	1	Manivela	Manivela	Gear handle	
9	117410	6	Pino de articulação	Pasador de articulaciõn	Link pin	
10	JE-3101	2	Cupilha	Pasador abierto	Split pin	
11	LA-6007	1	Rolamento axial	Rodamiento axial	Axial bearing	
12	587430	1	Tampa	Tapa	Cover	
13	587390	2	Cruzeta	Cruceta	Joint link	
16	607490	1	Garfo	Horquilla	Fork	
17	177520	2	Pino de articulação	Pasador de articulaciõn	Link pin	
18	JE-9020	4	Grampo	Grampo	Spring clip	
20	JE-8099	1	Pino de pressão	Pasador de presión	Spring pin	

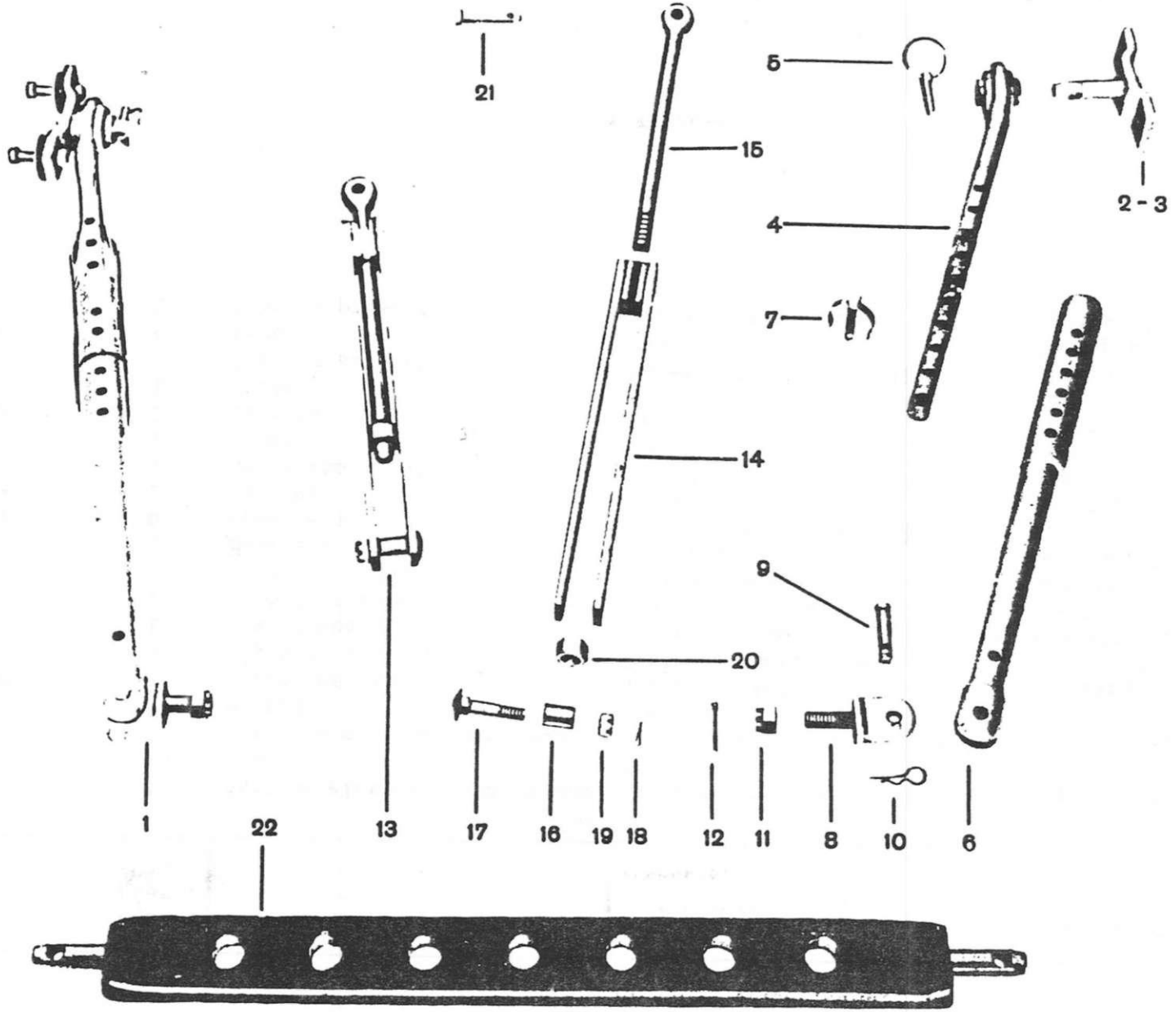
21
15
5
2 - 3
4
7
14
9
20
1
13
17
16
19
18
12
11
8
10
6
22

Ref. N9	Código N9 Part No.	Quant. Cant. Qty	Denominação	Denominaciõn	Description	ObS.:
1	157640	2	Estabilizador completo	Estabilizador completo	Complete stabilizer	
2	157550	1	Suporte esquerdo	Soporte izquierdo	Left bracket	
3	157630	1	Suporte direito	Soporte derecho	Right bracket	
4	157570	2	Barra interna completa	Barra interna completa	Complete inner rod	
5	587030	2	Trava	Pasador de traba	Linch pin	
6	157560	2	Tubo externo completo	Tubo externo completo	Complete outer tube	
7	157590	2	Pino do estabilizador	Pasador dei estabilizador	Stabilizer pin	
8	157580	2	Terminal	Terminal	Terminal	
9	157581	2	Pino	Pasador	Pin	
10	JE-9013	2	Grampo	Grampo	Spring clip	
11	JC-3516	2	Porca castelo	Tuerca ranurada	Crown nut	
12	JE-3105	2	Cupilha	Pasador abierto	Split pin	
13	647660	2	Suspensor do gancho de tração	Suspensor dei gancho de tracciõn	Trailer hitch lift fork	
14	647670	2	Corpo do suspensor	Soporte dei suspensor	Lift fork	
15	647680	2	Olhai	Tornillo	Spindle	
16	647690	2	Bucha	Buje	Bushing	
17	647700	2	Parafuso de trava	Tornillo de traba	Bolt	
18	JE-3082	2	Cupilha	Pasador abierto	Split pin	
19	JC-3212	2	Porca castelo	Tuerca ranurada	Crown nut	
20	JB-3719	2	Porca	Tuerca	Nut	
21	157520	2	Pino de articulação	Pasador de articulaciõn	Link pin	
22	589410	1	Barra de engate	Barra de tracciõn	Drawbar	

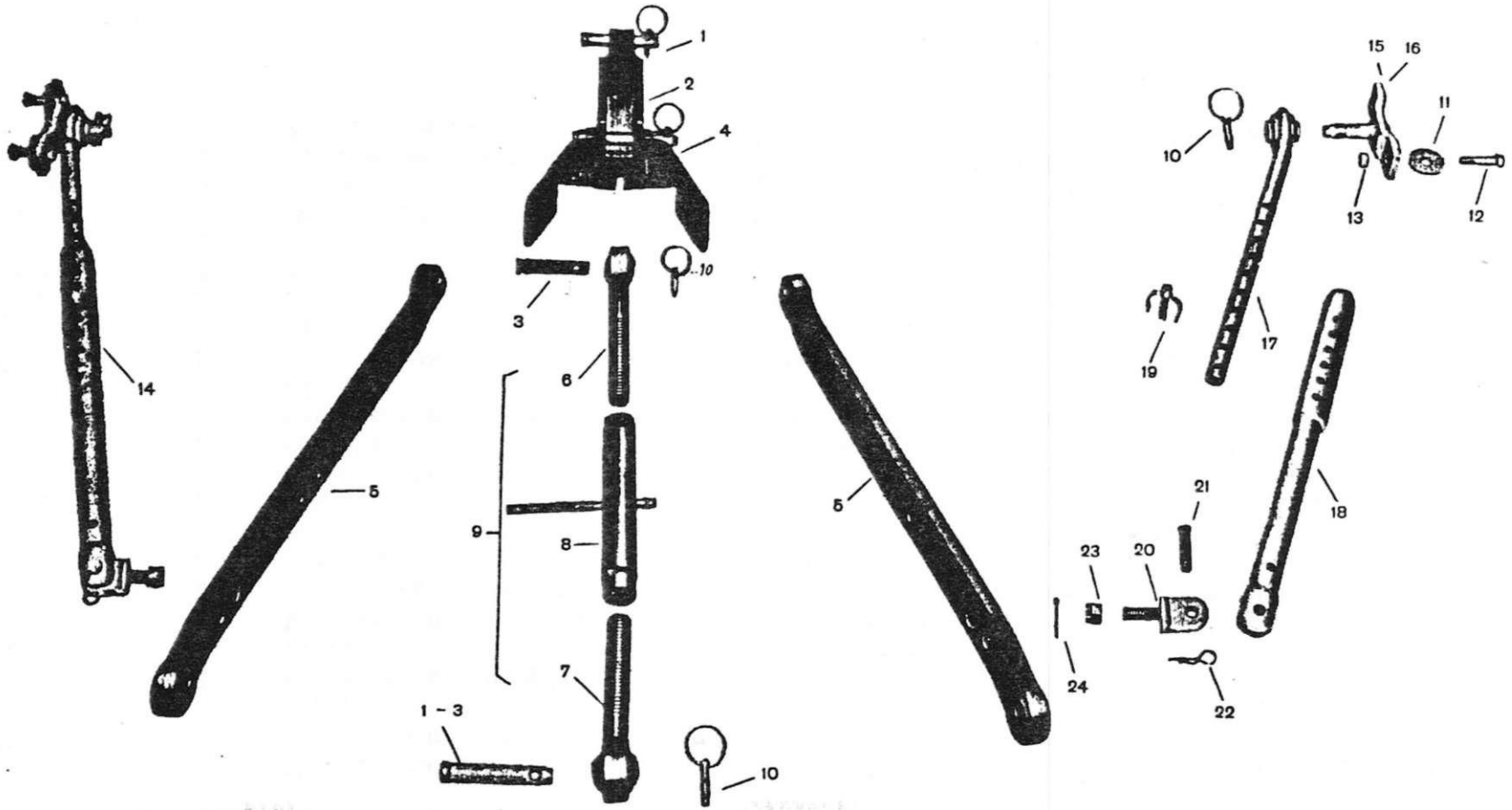
1
2
4
10
3
6
14
5
9
8
7
1 - 3
10
5
15
16
11
10
13
12
19
17
18
21
23
20
24
22

Ref. N9	Código N9 Part No.	Quant. Cant. Qty	Denominação	Denominación	Description	Obs.:
1	117220	!	Pino de articulação 134mm	Pasador de articulaciõn 134mm	Link pin	
2	157250	1	Chapa de proteção	Chapa de protecciõn	Protective plate	
3	627210		Pino de articulação 114mm	Pasador de articulaciõn 114mm	Link pin	
4	117230	1	Pino de articulação 181mm	Pasador de articulaciõn 181mm	Link pin	
5	617300		Barra de tração	Brazo inferior	Draft link	
6	617140	1	Fuso direito	Huso derecho	Right spindle	
7	627130	1	Fuso esquerdo	Huso izquierdo	Left spindle	
8	157120	1	Tensor	Tensor	Turnbuckle	
9	627110	1	Barra do 39 ponto montado	Barra dei 39 puonto montado	Top link assy	
10	587030		Trava	Pasador de traba	Linch pin	
1	597570	4	Arruela	Arandela	Washer	
2	HS-5357	4	Parafuso	Tornillo	Bolt	
3	JB-3713	4	Porca	Tuerca	Nut	
	157540		Estabilizador completo	Estabilizador completo	Complete stabilizer	
5	157550	1	Suporte esquerdo	Soporte izquierdo	Left support	
6	157630	1	Suporte direito	Soporte derecho	Right support	
.7	157570	2	Barra interna	Barra interna	Inner rod	
18	157560	2	Tubo externo	Tubo externo	Outer tube	
19	157590	2	Pino de trava	Pasador de traba	Lock pin	
20	157580	2	Terminal	Terminal	Terminal	
21	157581	2	Pino	Pasador	Pin	
22	JE-9013	2	Grampo	Grampo	Spring clip	
23	JC-3516	2	Porca castelo	Tuerca ranurada	Crow nut	
24	JE-3105	2	Cupilha	Pasador abierto	Split pin	

Ref. NO	Cõdico N9 PartNo.	Quant. Cant. Qty	Denominação	Denominaciõn	Description	Obs.:
1	627180	1	Suporte do 39 ponto	Soporte dei 39 punto	Support	
2	117220	1	Pino de articulação 127mxn	Pasador de articulaciõn	Link pin	
3	627210	2	Pino de articulação 123ram	Pasador de articulaciõn	Link pin	
4	117230	2	Pino de articulação 174mra	Pasador de articulaciõn	Link pin	
5	587030	6	Trava	Traba	Cotter pin	
6	627250	1	Chapa de proteção	Chapa de pretecciõn	Protective plate	
7	227110	1	Barra do 39 ponto montada	Barra dei 39 punto montada	Top link assy	
8	617140	1	Fuso direito	Huso derecho	Right spindle	
9	227120	1	Tensor	Tensor	Turnbuckle	
10	627130	1	Fuso esquerdo	Huso izquierdo	Left spindle	
11	627300	2	Barra de tração	Brazo inferior	Draft link	60id
11a	207300	2	Barra de tração	Brazo inferior	Draft link	80id

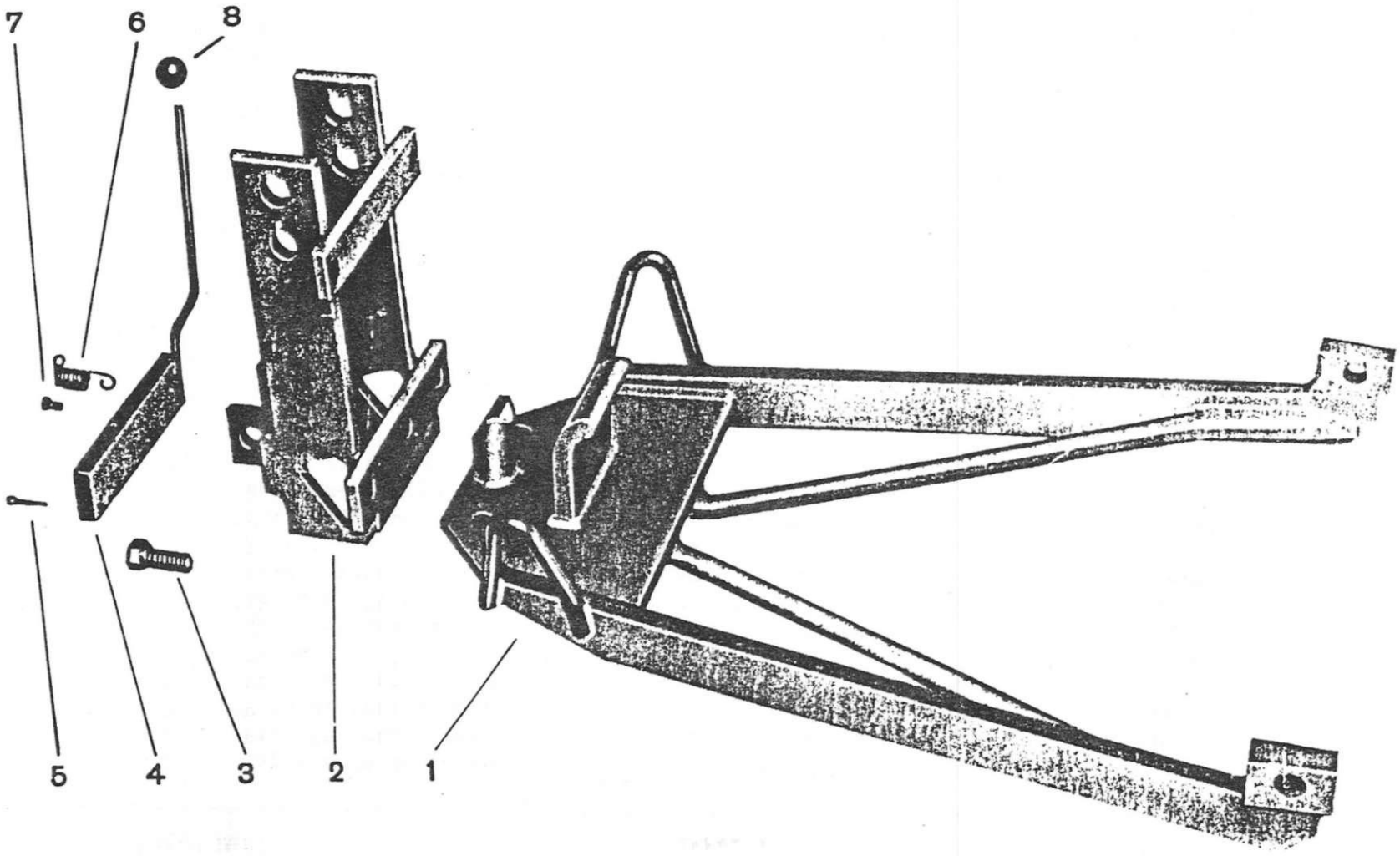
7
6
8
5
4
3
2
1

Ref. NO	Código N9 Part No.	Quant. Cant. Qty	Denomi nação	Denominaciõn	Description	Obs.:
1	597010	!	Gancho de tração	Gancho de tracciõn	Trailer hitch	
2	657040	1	Quadrante de bloquear	Cuadrante de bloquear	Arrester frame	
3	HS-2363	4	Parafuso	Tornillo	Bolt	
4	657050	1	Dispositivo <ie bloqueio	Dispositivo de bloquear	Arras ter lever	
5	JE-3125	1	Cupilha	Pasador abierto	Split pin	
6	587060	1	Mola	Resorte	Spring	
7	HS-5301	1	Parafuso	Tornillo	Bolt	
8	157053	1	Empunhadura	Empunadura	Knob	

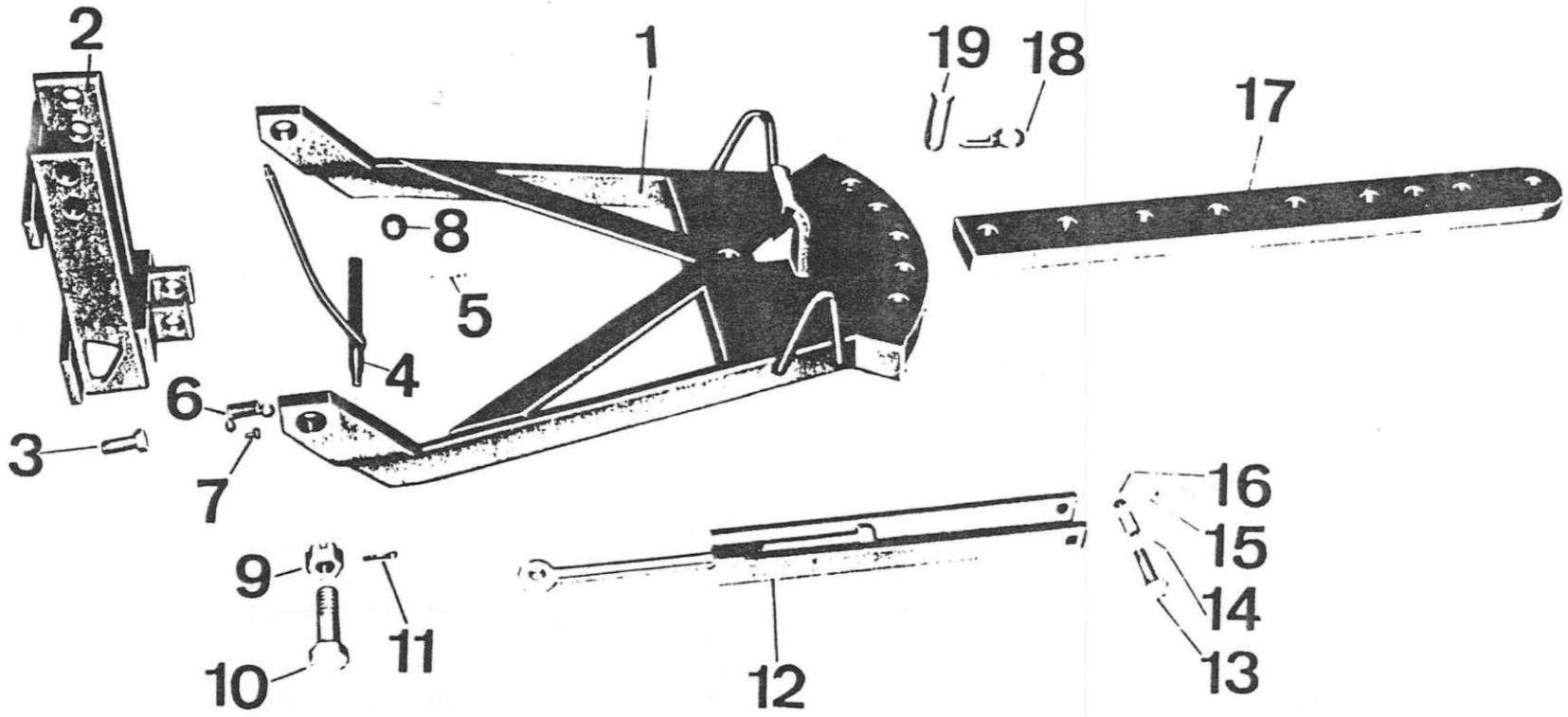
2
1
19
18
17
8
5
4
6
3
7
16
15
14
13
9
10
11
12

Ref. NO	Código N9 Part No.	Quant. Cant. Qty	Denominação	Denomi naciÕn	Description	Obs.:
l	217010	ı	Gancho de tração	Gancho de tracciõn	Trailer hitch	
2	657040	i	Quadrante de trava	Cuadrante de la traba	Arrester frarae	
3	HS-2363	4	Parafuso ,	Tornillo	Bolt	
4	657050	1	Dispositivo de bloqueio	Dispositivo de bloquear	Arrester lever	
5	JE-3125	1	Cupilha	Pasador abierto	Split pin	
6	587060	1	Mola	Resorte	Spring	
7	HS-5301	1	Parafuso	Tornillo	Bolt	
8	157053	1	Empunhadura	Erapunadura	Lever knob	
9	JC-3522	2	Porca castelo	Tuerca ranurada	Crown nut	
10	137020	2	Parafuso	Tornillo	Bolt	
1	JE-3108	2	Cupilha	Pasador abierto	Split pin	
.2	217660	2	Suspensor do gancho de tração completo	Suspensor dei gancho de tracciõn completo	Complete trailer hitch lift fork	
13	6A7700	2	Parafuso	Tornillo	Bolt	
IA	6A7690	2	Bucha	Buje	Bushing	
15	JE-3082	2	Cupilha	Pasador abierto	Split pin	
16	JB-3719	2	Porca	Tuerca	Nut	
17	217030	2	Barra de engate	Barra de tracciõn	Drawbar	
18	587030	2	Trava	Traba	Cotter pin	
19	2170A0	2	Pino de articulação	Pasador de articulaciõn	Link pin	

CONJUNTO PARA REBOQUE

TRAILER COUPLING

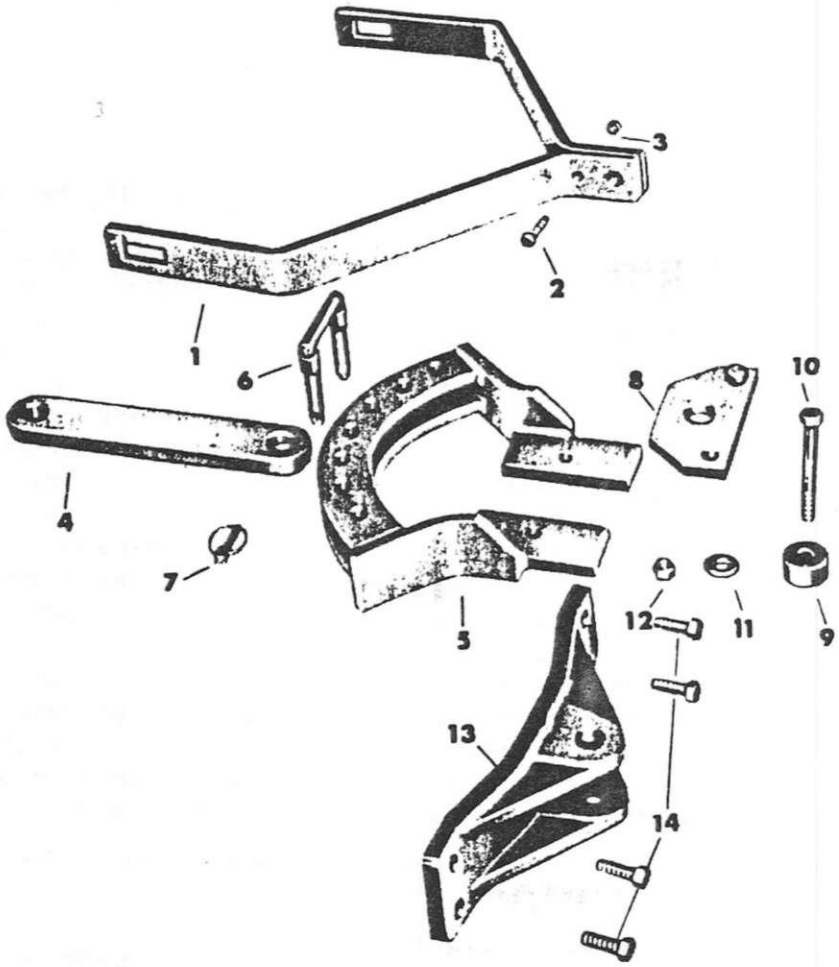

Ref. NO	Cõdigo NP Part No.	Quant. Cant. Qty	Denominação	DenominaciÕn	Description	Obs.:
1	1Y2-123	2	Suporte do contrapeso	Soporte dei contrapeso	Counterweight bracket	
2	HS-5455	1	Parafuso	Tornillo	Bolt	
3	JB-3713	1	Porca	Tuerca	Nut	
-	627010	1	Engate para carreta completo	Engate para carreta completo	Complete system drawbar	Ref. 4-12
4	-	1	Barra de tração	Barra de tracciõn	Drawbar rod	
5	-	1	Suporte da barra de tração	Soporte de la barra de tracciõn	Drawbar support	
6	–	1	Garfo guia	Horquilla guia	Guide fork	
7	587030	1	Trava	Pasador de traba	Linch pin	
8	–	1	Chapa de fixação	Chapa de fijaciõn	Lock plate	
9	-	1	Anel distanciador	Anillo espaciador	Spacer ring	
10	HS-5370	2	Parafuso	Tornillo	Bolt	
11	JD-0115	2	Arruela	Arandela	Washer	
12	JB-3716	2	Porca	Tuerca	Nut	
13	2Y2-88	1	Suporte de reboque	Soporte de engate	Support	

Cl
0
0
0

Cr.

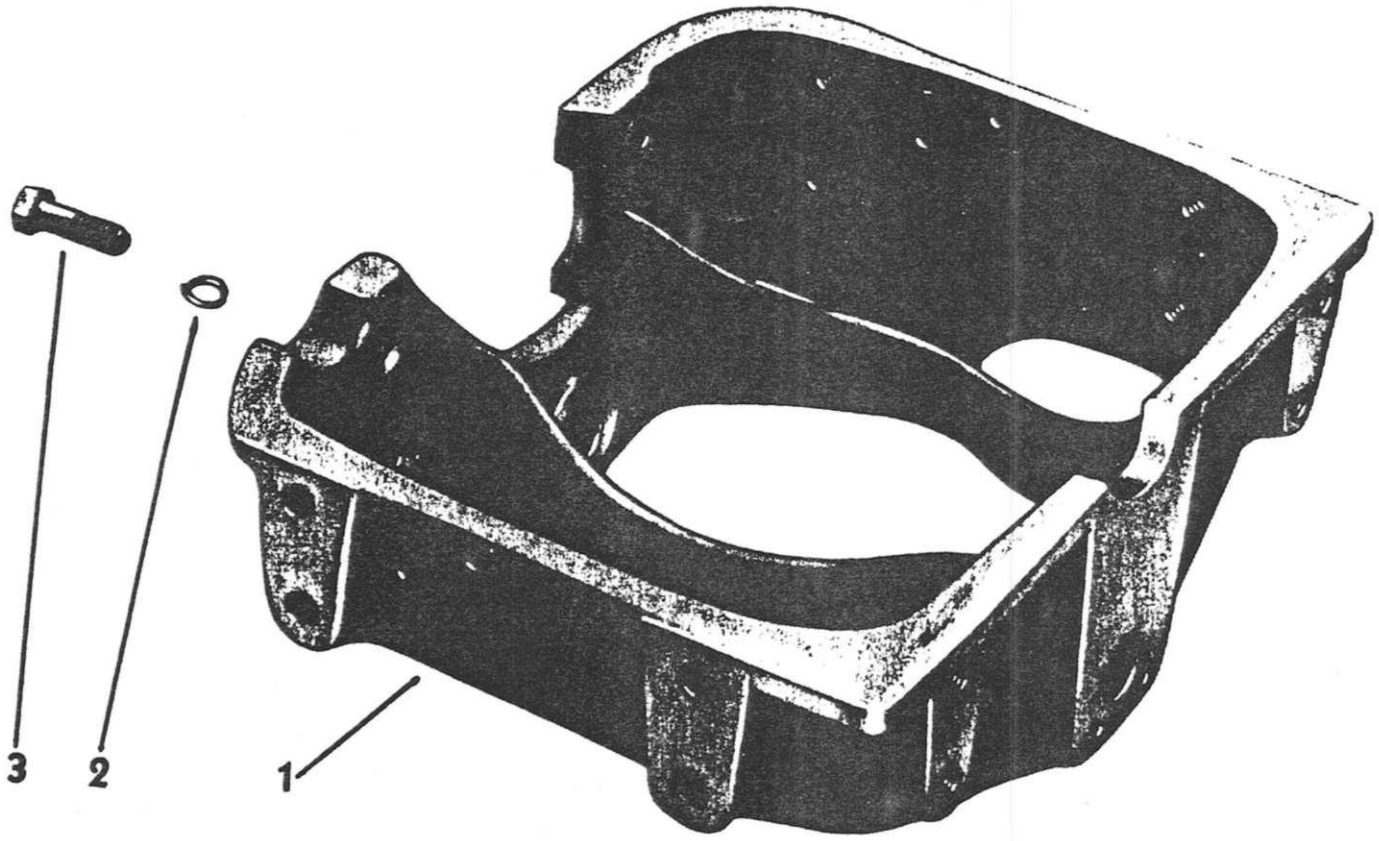
3
2
1

Ref. NQ	Código N9 Part No.	Quant. Cant. Qty	Denominação	Denominaciõn	Description	Obs.:
1	134010	l	Cavalete do eixo dianteiro	Soporte dei eje delantero	Front axle support	
2	JD-3116	6	Arruela de pressão	Arandela de presión	Lock washer	
3	HA-8458	6	Parafuso	Tornillo	Bolt	

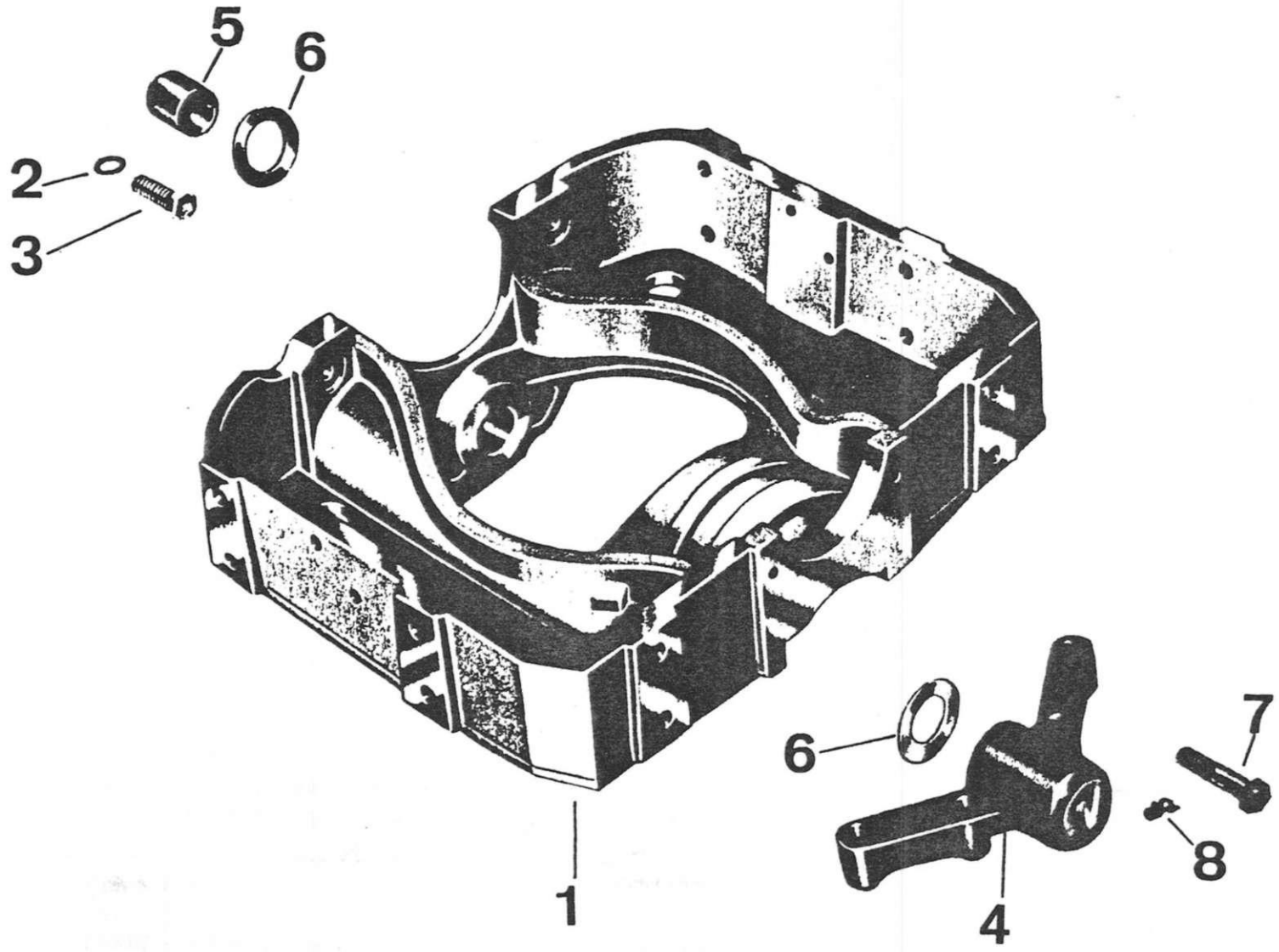
5
6
2
3
1
6
7
8
4

Ref. N9	Código NQ Part No.	Quant. Cant. Qty	Denominação	Denominaciõn	Description	Obs.:
		60/80id				
l	204010	1-1	Cavalete do eixo dianteiro	Soporte dei eje delantero	Front axle support	
2	JD-3116	6-10	Arruela de pressão	Arandela de presión	Lock washer	
3	214270	6-6	Parafuso	Tornillo	Bolt	
4	204030	1-1	Suporte	Soporte	Pivot bracket	
5	614040	2-2	Bucha	Buje	Bushing	
6	614050	2-2	Anel distanciador	Anillo espaciador	Spacer ring	
7	HS-2467	6-4	Parafuso	Tornillo	Bolt	
8	GG-0014	1-1	Niple de lubrificaçao	Niple de lubricaciõn	Grease fitting	

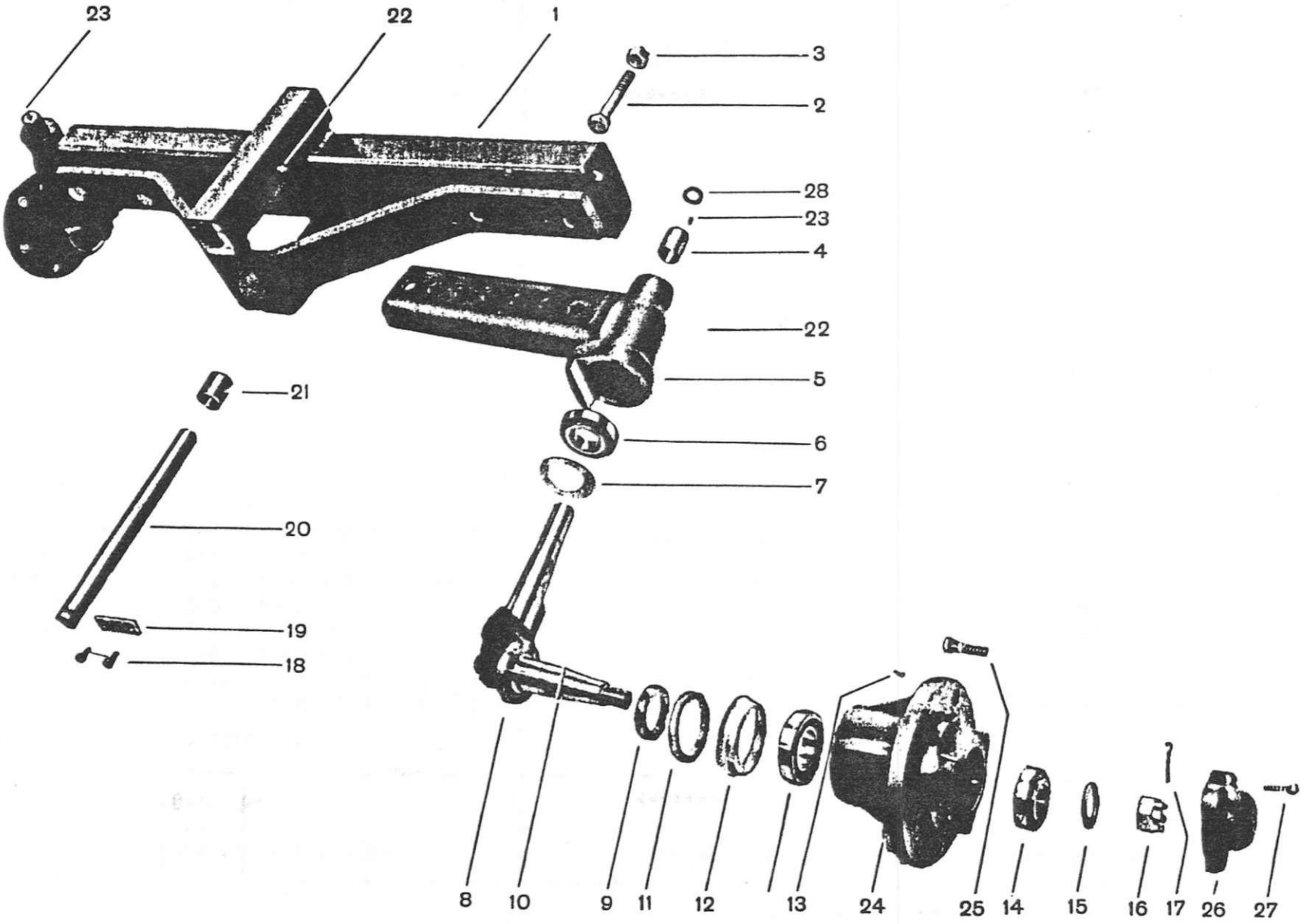
23
22
1
3
2
28
23
4
22
5
21
6
7
20
19
18
8
10
9
11
12
13
24
25
14
15
16
17
26
27

Ref. NQ	Código NQ Part No.	Quant. Cant. Qty	Denominação	Denominaciõn	Description	Obs.:
1	606030B	1	Eixo dianteiro	Eje delantero	Front axle	
2	HS-9506	4	Parafuso	Tornillo	Bolt	
3	JB-0719	4	Porca	Tuerca	Nut	
4	586070	2	Bucha	Buje	Bushing	
5	116060B	2	Suporte da manga do eixo	Soporte dei munon	Axle spindle extension	
6	LA-5013	4	Rolamento de rolos cõnicos	Rodamiento de rodillos cõnicos	Toper roller bearing	
7	596210	2	Arruela	Arandela	Washer	
8	626090	2	Manga do eixo	Munon	Axle spindle	
9	596190	2	Anel distanciador	Anillo distanciador	Spacer ring	
10	596200	2	Pino	Pasador	Pin	
11	596110	2	Anel de feltro	Anillo de fieltro	Felt ring	
12	596100	2	Placa de cobertura	Placa de protecciõn	Protective plate	
13	GG-0014	2	Niple de lubrificaçao	Niple de lubricaciõn	Grease fitting	
14	LA-5009	2	Rolamento de rolos conicos	Rodamiento de rodillos cõnicos	Toper roller bearing	
15	596220	2	Arruela	Arandela	Washer	
16	JC-3522	2	Porca castelo	Tuerca ranurada	Crown nut	
17	JE-3108	2	Cupilha	Pasador abierto	Split pin	
18	HS-2326	2	Parafuso	Tornillo	Bolt	
19	586010	1	Placa de trava	Chapa de traba	Lock plate	
20	586020	1	Eixo	Eje	Shaft	
21	586050	2	Bucha	Buje	Bushing	
22	GG-0014	1	Niple de lubrificaçao	Niple de lubricaciõn	Grease fitting	
23	GG-0052	2	Niple de lubrificaçao	Niple de lubricaciõn	Grease fitting	
24	606120B	2	Cubo da roda	Cubo de la rueda	Wheel hub	
25	586150	12	Parafuso	Tornillo	Bolt	
26	606130	2	Tampa do cubo	Tapa dei cubo	Hub cover	
27	HS-2316	6	Parafuso	Tornillo	Bolt	
28	156080	2	Retentor de feltro	Reten de fieltro	Felt oil seal	

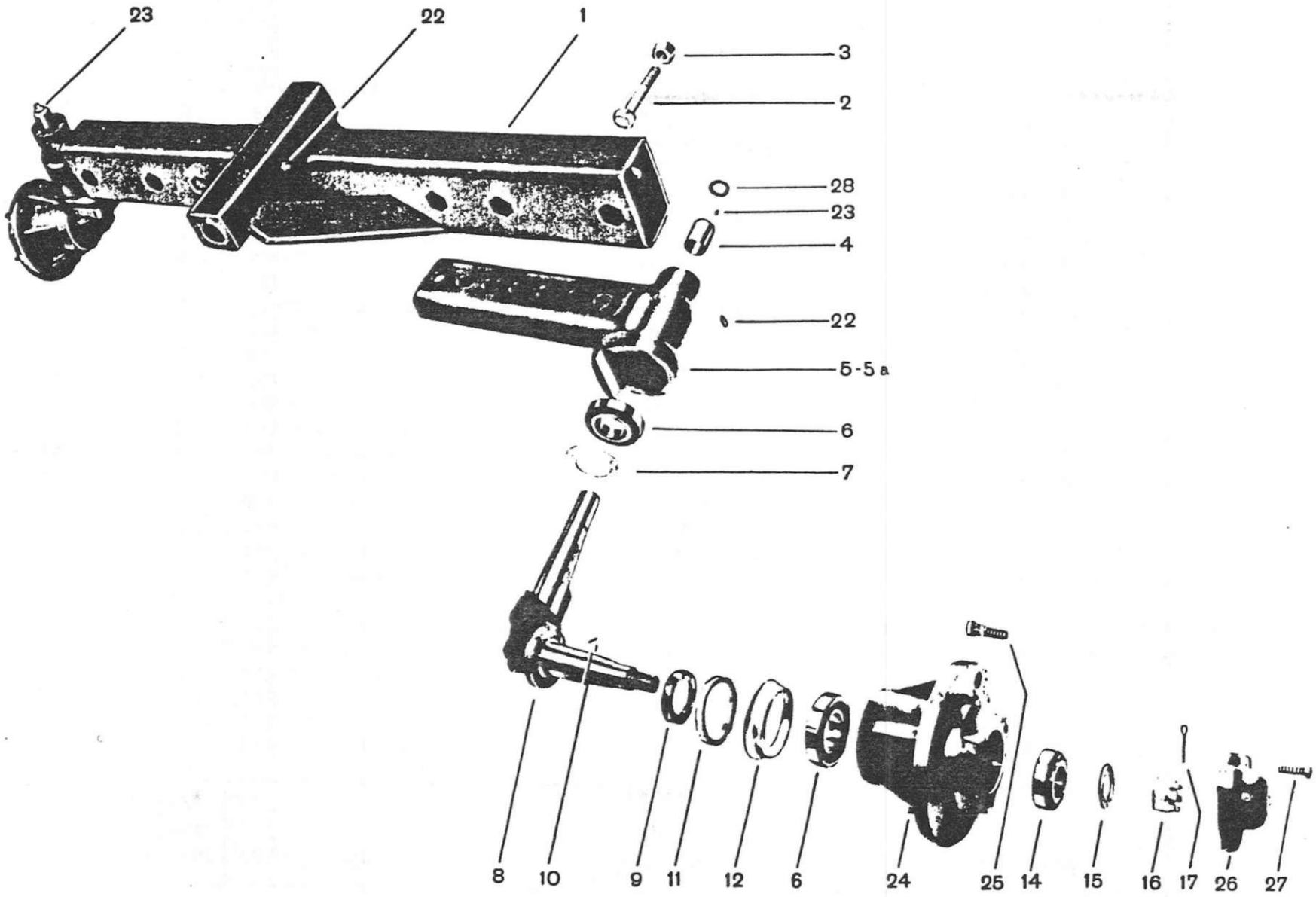
23
22
1
3
2
28
23
4
22
5-5a
6
7
8
10
9
11
12
6
24
25
14
15
16
17
26
27

Ref. N9	Cõdigo N9 Part No.	Quant. Cant. Qty	Denominação	Denominaciõn	Description	Obs.:
l	206030	1	Eixo dianteiro	Eje delantero	Axle center member	
2	HS-5480	6	Parafuso	Tornillo	Bolt	
3	JB-3719	6	Porca	Tuerca	Nut	
4	586070	2	Bucha	Buje	Bushing	
5	186060	1	Suporte da manga de eixo direito	Soporte dei munon derecho	Right axle extension	
5a	186070	1	Suporte da manga de eixo esquerdo	Soporte dei munon izquierdo	Left axle extension	
6	LA-5013	4	Rolamento de rolos cõnicos	Rodamiento de rodillos cõnicos	Taper roller bearing	
7	596210	2	Arruela	Arandela	Washer	
8	626090	2	Manga do eixo	Munon	Axle spindle	
9	596190	2	Anel distanciador	Anillo espaciador	Specer ring	
10	596200	2	Pino	Pasador	Pin	
11	596110	2	Anel de feltro	Anillo de feltro	Felt seal ring	
12	596100	2	Placa de cobertura	Anillo de protecciõn	Protective felt seal ring	
14	LA-5009	2	Rolamento de rolos cõnicos	Rodamiento de rodilloscõnicos	Taper roller bearing	
15	596220	2	Arruela	Arandela	Washer	
16	JC-3522	2	Porca castelo	Tuerca ranurada	Crown nut	
17	JE-3108	2	Cupilha	Pasador abierto	Split pin	
22	GG-0014	3	Niple de lubrificaçao	Niple lubricaciõn	Grease fitting	
22a	GG-0012	2	Niple de lubrificaçao	Niple lubricaciõn	Grease fitting	
23	GG-0052	2	Niple de lubrificaçao	Niple lubricaciõn	Grease fitting	
24	606120B	2	Cubo do roda	Cubo de la rueda	Wheel hub	
25	586150	12	Parafuso	Tornillo	Bolt	
26	606130	2	Tampa do cubo	Tapa dei cubo	Hub cap	
27	HS-2316	6	Parafuso	Tornillo	Bolt	
28	156080	2	Retentor de feltro	Retén de fieltro	Felt oil seal	

EIXO DIANTEIRO

EJE DELANTERO

FRONT AXLE

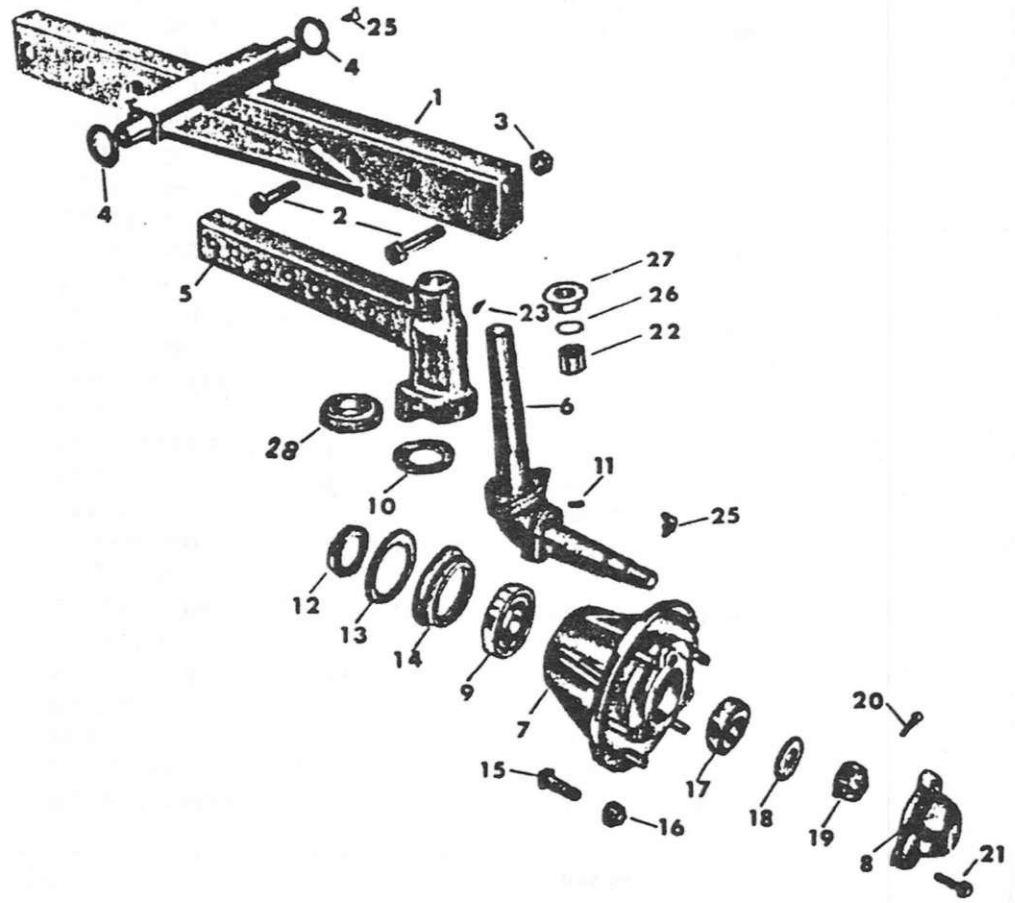

Ref. N9	Código N9 Part No.	Quant. Cant. Qty	Denominação	Denomi nación	Description	Obs.:
1	206030	1	Eixo dianteiro	Eje delantero	Axle center member	
2	HS-5480	6	Parafuso	Tornillo	Bolt	
3	JB-3719	6	Porca	Tuerca	Nut	
4	614050	2	Anel distanciador	Anillo espaciador	Spacer ring	
5	216060	1	Suporte da manga de eixo direito	Soporte dei munon derecho	Right axle spindle extension	
5a	216070	1	Suporte da manga de eixo esquerdo	Soporte dei munon izquierdo	Left axle spindle extension	
6	206091	2	Manga de eixo	Munon	Axle spindle	
7	606120B	2	Cubo da roda	Cubo de la rueda	Wheel hub	
8	606130	2	Tampa do cubo	Tapa dei cubo	Hub cap	
9	LA-5013	2	Rolamento de rolos cõnicos	Rodamiento de rodillos cõnicos	Toper roller bearing	
10	596210	2	Arruela	Arandela	Washer	
11	596200	2	Pino	Pasador	Pin	
12	596190	2	Anel distanciador	Anillo espaciador	Spacer ring	
13	596110	2	Anel de feltro	Anillo de feltro	Felt seal ring	
14	596100	2	Placa de cobertura	Anillo de protecciõn	Protective felt seal ring	
15	586150	12	Prisioneiro	Espárrogo	Stud	
16	586160	12	Porca	Tuerca	Nut	
17	LA-5009	2	Rolamento de rolos cõnicos	Rodamiento de rodillos cõnicos	Toper roller bearing	
18	596220	2	Arruela	Arandela	Washer	
19	JC-3522	2	Porca castelo	Tuerca ranurada	Crown nut	
20	JE-3108	2	Cupilha	Pasador abierto	Split pin	
21	HS-2316	6	Parafuso	Tornillo	Bolt	
22	LA-9008	2	Rolamento de agulhas	Rodamiento de agujas	Needle bearing	
23	GG-0012	4	Niple de lubrificaçao	Niple de lubricacciõn	Grease fitting	
25	GG-0014	3	Niple de lubrificaçao	Niple de lubricacciõn	Grease fitting	
26	KH-4904	2	Anel retentor	Anillo de sellamiento	O-ring	
27	656080	2	Tampa de vedação	Tapa de sellamiento	Seal ring	
28	LA-5113	2	Rolamento de rolos cõnicos	Rodamiento de rodillos cõnicos	Toper roller bearing	

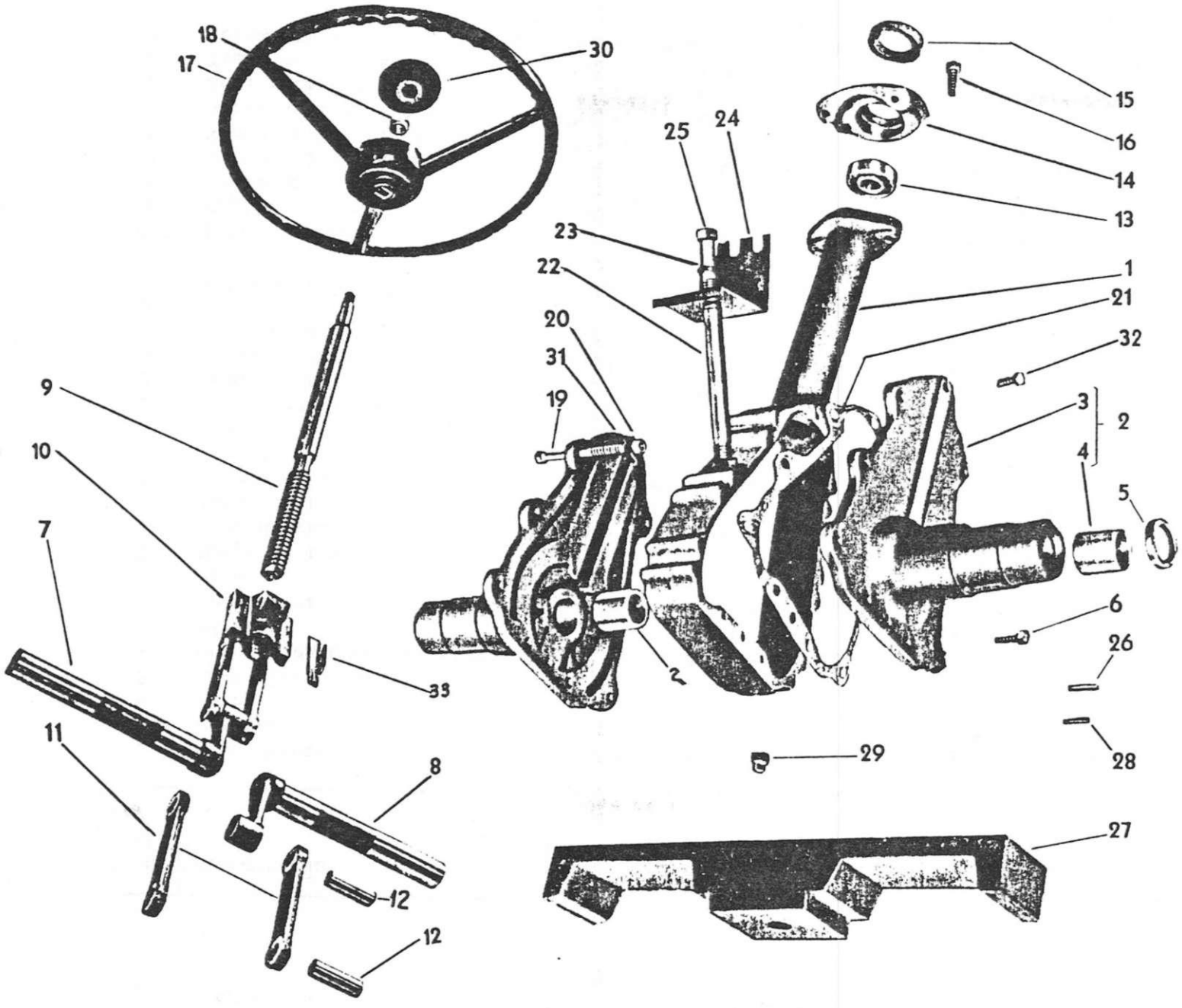
18
17
30
25
24
15
16
14
13
23
22
1
21
20
31
19
32
3
2
4
5
9
10
7
6
26
33
11
8
29
28
27
12
12

Ref. N9	Código N9 Part No.	Quant. Cant. Qty	Denominação	Denominaciõn	Description	Obs.:
1	595010	1	Caixa da direção	Caja de la direcciõn	Steering gear housing	600D
la	205010	1	Caixa da direção	Caja de la direcciõn	Steering gear housing	60/80id
2	615020	2	Tampa da caixa da direção montada	Tapa de la caja de la direc-ciõn montada	Steering gear cover assy	600D
2a	655020	2	Tampa da caixa da direção montada	Tapa de la caja de la direc-ciõn montada	Steering gear cover assy	60/80id
3	615021	2	Tampa da caixa da direção	Tapa de la caja de la direc-ciõn	Steering gear cover	600D
3a	655021	2	Tampa da caixa da direção	Tapa de la caja de la direc-ciõn	Steering gear cover	60/80id
4	615022	2	Bucha	Buje	Bushing	600D
4a	655022	2	Bucha	Buje	Bushing	60/80id
5	KH-1046	2	Retentor	Retén	Oil seal	600D
5a	KH-0074	2	Retentor	Retin	Oil seal	60/80id
6	HS-2315		Parafuso	Tornillo	Bolt	600D/60/80id
7	625030		Eixo da direção direito	Eje de la direcciõn derecho	Right steering shaft	600D
7a	655030		Eixo da direção direito	Eje de la direcciõn derecho	Right steering shaft	60/80id
8	625040		Eixo da direção esquerdo	Eje de la direcciõn izquierdo	Left steering shaft	600D
8a	655040		Eixo da direção esquerdo	Eje de la direcciõn izquierdo	Left steering shaft	60/80id
9	615060		Rosca da direção	Tornillo de la direcciõn	Worm shaft	600D
9a	655060		Rosca da direção	Tornillo de la direcciõn	Worm shaft	60/80id
10	155070		Porca da direção	Tuerca de la direcciõn	Steering nut	600D
10 a	655070		Porca da direção	Tuerca de la direcciõn	Steering nut	60/80id
11	655090		Haste de articulação	Haste de articulaciõn	Link rod	600D/60/80id
12	585080		Pino	Pasador	Pin	600D/60/80id
13	LA-1205		Rolamento de esferas	Rodamiento de esferas	Bali bearing	600D/60/80id
14	585100		Tampa	Tapa	Cover	600D
14a	615100		Tampa	Tapa	Cover	60/80id
15	585110		Anel	Anillo	Ring	600D/60/80id
16	HS-2328		Parafuso	Tornillo	Bolt	600D
16a	HT-9423		Parafuso	Tornillo	Bolt	60/80id
17	605140		Volante	Volante	Steering wheel	600D
17a	225140		Volante	Volante	Steering wheel	60/80id
]«	TR-T71 L		Porca	Tuerca	Nut	600D/60/80id

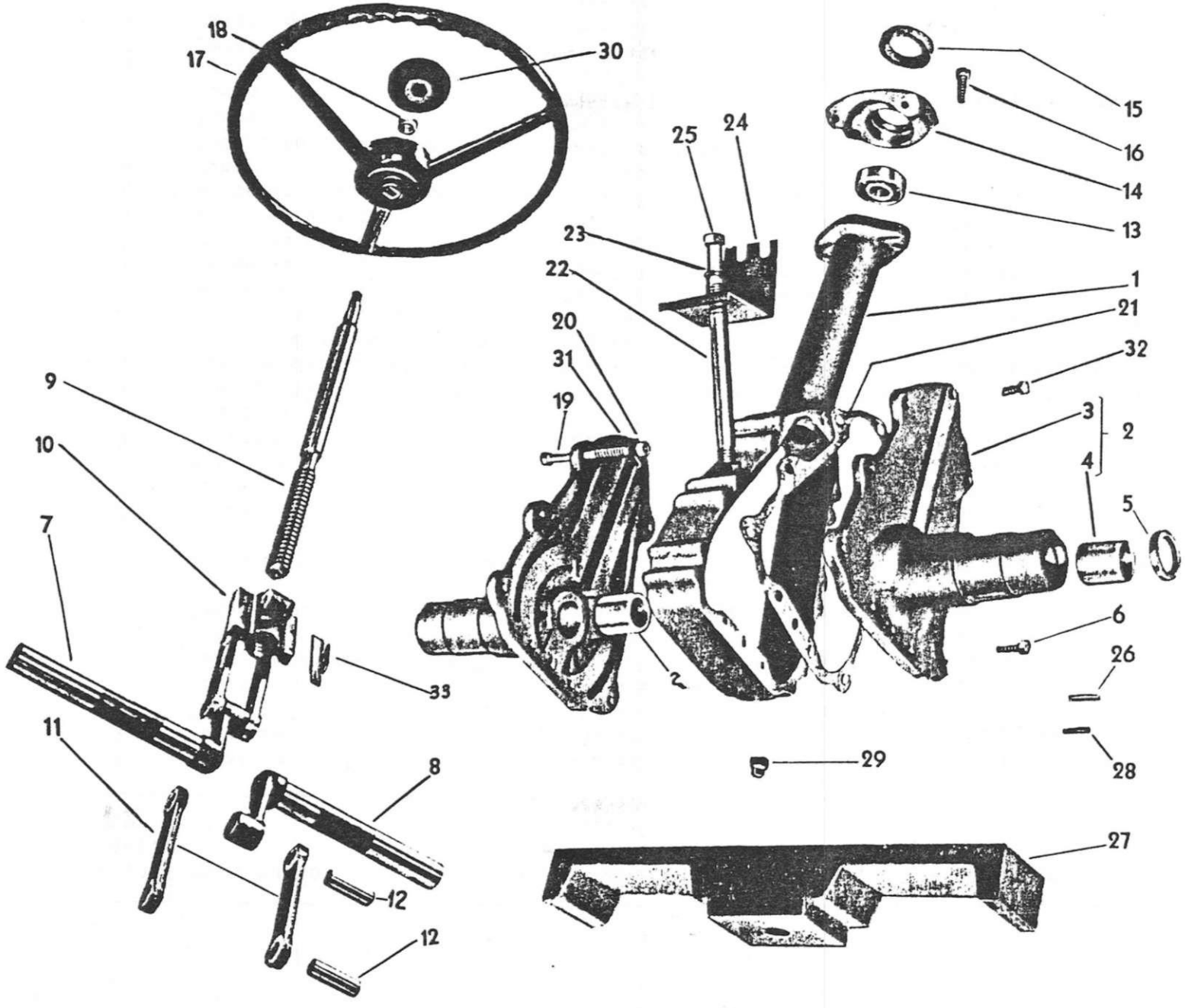
18
17
30
25
24
15
16
14
13
23
22
1
21
20
31
19
32
3
2
4
5
9
10
7
6
26
33
2
11
8
29
28
27
12
12

Ref. N9	Código N9 Part No.	Quant. Cant. Qty	Denominação	Denominaciõn	Description	Obs.:
19	HS-9020	6	Parafuso	Tornillo	Bolt	600D
19a	HS-9080	6	Parafuso	Tornillo	Bolt	60/80id
20	JB-3708	6	Porca	Tuerca	Nut	600D/60/80id
21	595050	2	Junta	Junta	Gasket	600D
21a	655050	2	Junta	Junta	Gasket	60/80id
22	585200	1	Tubo de óleo	Tubo de aceite	Oil tube	600D
23	JD-3113	1	Arruela de vedação	Arandela de sellamiento	Seal washer	600D
24	605320	1	Chapa de apoio	Soport	Support	600D/60/80id
25	HS-5459	1	Parafuso	Tornillo	Bolt	600D
25a	205200	1	Parafuso	Tornillo	Bolt	60/80id
26	585190	2	Chaveta	Chaveta	Key	600D/60/80id
27	585210	1	Suporte da bateria	Soporte de la bateria	Battery support	600D
27a	595210	1	Suporte da bateria	Soporte de la bateria	Battery support	60/80id
28	595180	2	Pino guia	Pasador guia	Dowel pin	600D/60/80id
29	GR-0203	1	Bujao	Tapõn	Plug	600D/60/80id
30	605130	1	Tampa	Tapa	Cover	600D
30a	215130	1	Tampa	Tapa	Cover	60/80id
31	JD-3108	12	Arruela de pressão	Arandela de presión	Lock washer	600D/60/80id
32	HS-9022	2	Parafuso	Tornillo	Bolt	600D/60/80id
33	655130	4	Chapa corrediça	Chapa corrediza	Plate	600D/60/80id
–	150320 *	1	Caixa da direção completa	Caja de la direcciõn completa	Complete steering gear	600D
–	210300 *	1	Caixa da direção completa	Caja de la direcciõn completa	Complete steering gear	60id
-	200300 *	1	Caixa da direção completa	Caja de la direcciõn completa	Complete steering gear	80id

* Não pertence ãs referências de n9 15, 17, 27 e 30
No pertenece a Ias referencias de n9 15, 17, 27 e 30
Not belong to references NO. 15, 17, 27 e 30

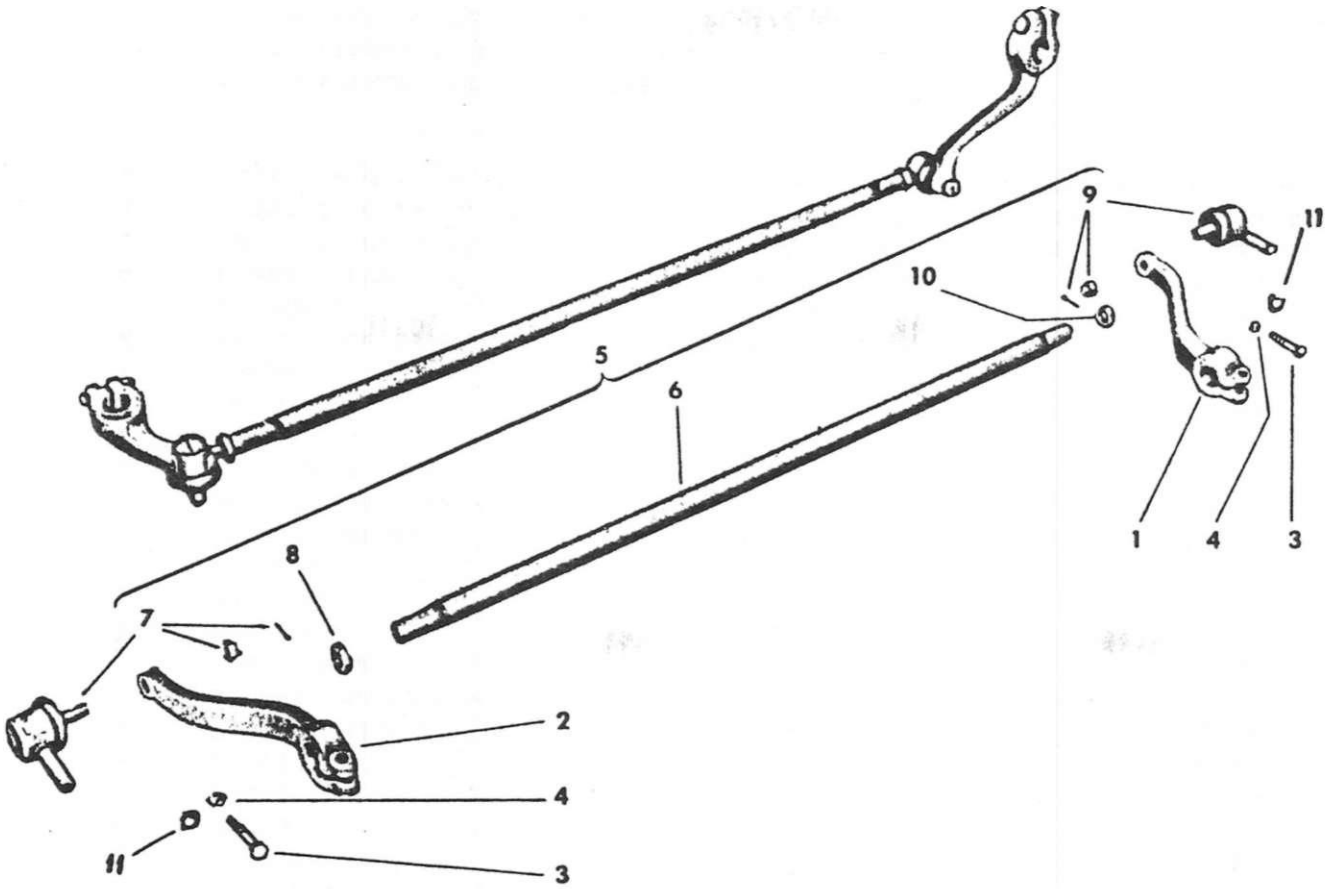
9
11
10
5
6
1
4
3
8
7
2
4
11
3

Ref. N9	Código N9 Part No.	Quant. Cant. Qty	Denomi nação	Denominacion	Description	Obs.:
1	625220	2	Biela lateral	Biela lateral	Pitman arm	600D
la	205220	2	Biela lateral	Biela lateral	Pitman arm	60/80id
2	625240	2	Braço da direção	Brazo de la direcciõn	Steering arm	600D
2a	205240	2	Braço da direção	Brazo de la direcciõn	Steering arm	60/80id
3	HS-5457	4	Parafuso	Tornillo	Bolt	600D/60/80id
4	JB-3713	4	Porca	Tuerca	Nut	600D/60/80id
5	605250	2	Barra da direção completa	Barra de la direcciõn completa	Complete steering arm	600D
5a	205250	2	Barra da direção completa	Barra de la direcciõn completa	Complete steering arm	60/80id
6	605260	2	Barra da direção	Barra de la direcciõn	Steering arm	600D
6a	205260	2	Barra da direção	Barra de la direcciõn	Steering arm	60/80id
7	585270	2	Terminal da direção direita	Terminal de la direcciõn dere-cha	Right steering terminal	600D
7a	205270	2	Terminal da direção direita	Terminal de la direcciõn dere-cha	Right steering terminal	60/80id
—	JE-3053	4	Cupilha	Pasador abierto	Split pin	600D/60/80id
8	585280	2	Porca de segurança direita	Tuerca de seguridad derecha	Right nut	600D/60/80id
9	585290	2	Terminal da direção esquerdo	Terminal de la direcciõn izqui erdo	Left steering terminal	600D
9a	205290	2	Terminal da direção esquerdo	Terminal de la direcciõn izqui erdo	Left steering terminal	60/80id
10	585300	2	Porca de segurança esquerda	Tuerca de seguridad izquierda	Left nut	600D/60/80id
11	JD-3113	4	Arruela de pressão	Arandela de presión	Lock washer	600D/60/80id
11a	JO-3114	4	Arruela de pressão	Arandela de presión	Lock washer	60/80id
13	HS-5357 *	2	Parafuso	Tornillo	Bolt	60/80id
14	JB-3713 *	2	Porca	Tuerca	Nut	60/80id

* Não consta na figura
No consta en la figura
Not in the picture

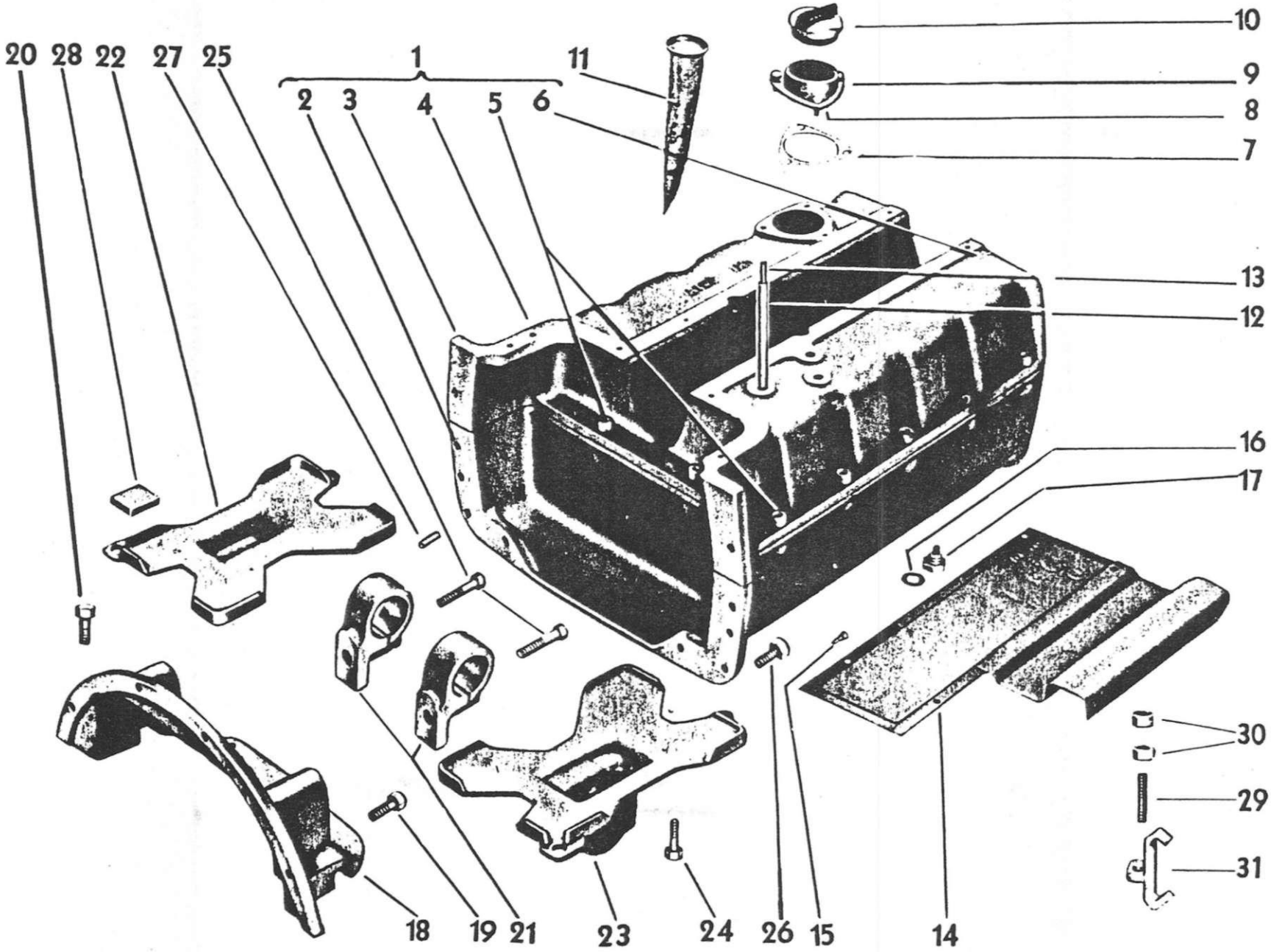
20
28
22
27
25
1
2
3
4
5
6
11
10
9
8
7
13
12
16
17
30
29
31
18
19
21
23
24
26
15
14

Ref. NÇ	Código N9 Part No.	Quant. Cant. Qty	Denominação	Denominaciõn	Description	Obs.:
1	150250	!	Tanque de combustível	Tanque dei combustible	Fuel tank	
2	604120	1	Tanque parte inferior	Tanque parte inferior	Inferior set tank	
3	154110	1	Tanque parte superior	Tanque parte superior	Higher set tank	
4	584180	1	Pino de segurança	Pasador guia	Dowel pin	
5	HT-6428	11	Parafuso Allen	Tornillo Allen	Set screw	
6	HT-6430	1	Parafuso	Tornillo	Bolt	
7	584160	1	Junta	Junta	Gasket	
8	584140	1	Bocal do tanque	Bocal dei tanque	Filler neck	
9	HS-2315	3	Parafuso	Tornillo	Bolt	
10	584150	1	Tampa	Tapa	Cover	
11	584170	1	Filtro de combustível	Filtro de combustible	Fuel filter	
12	589240	1	Tubo de respiro	Tubo de respiración	Breather pipe	
13	516691	1	Filtro	Filtro	Filter	
14	598570	1	Tampa	Tapa	Cover	
15	HS-2312	4	Parafuso	Tornillo	Bolt	
16	584200	1	Arruela de vedação	Arandela de sellamiento	Seal washer	
17	584190	1	Parafuso de drenagem	Tornillo de drenaje	Drain bolt	
18	604290	1	Tampa da embreagem	Tapa de la embrague	Clutch cover	
19	HS-9001	6	Parafuso	Tornillo '	Bolt	
20	HS-2332	2	Parafuso	Tornillo	Bolt	
21	605230	2	Suporte da caixa da direção	Soporte de la caja de la direc ciõn	Steering gear support	
22	588540	1	Suporte da bateria direito	Soporte de la bateria derecho	Right battery support	
23	588550	1	Suporte da bateria esquerdo	Soporte de la bateria izquier- rlo	Left battery support	
24	HS-1355	2	Parafuso	Tornillo	Bolt	
25	HS-9021	2	Parafuso	Tornillo	Bolt	
26	HS-1353	8	Parafuso	Tornillo	Bolt	
27	581020	2	Pino	Pasador	Pin	
28	138551	8	Encosto de borracha	Apoyo de goma	Rubber base	
29	154210	1	Prisioneiro	Espárrago	Stud	
30	JB-3713	2	Porca	Tuerca	Nut	
31	154280	1	Limitador de curso	Limitador	Limiter	

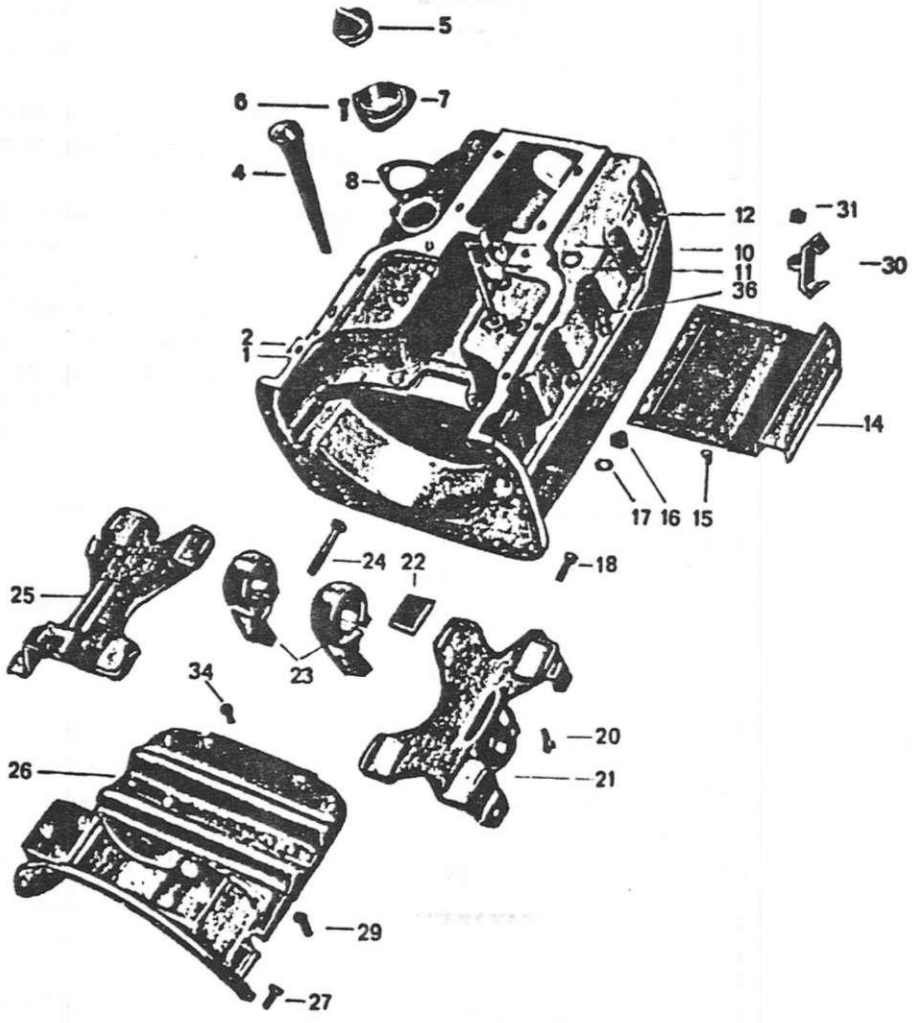
5
6
7
4
8
12
31
10
11
30
36
2
1
14
17
16
15
24
22
18
25
23
34
20
21
26
29
27

Ref. N9	Código N9 Part No.		Quant. Cant. Qty	Denominação	Denominaciõn	Description	Obs.:
1	210251		l	Tanque de combustível	Tanque dei combustible	Fuel tank	
2	584180		1	Pino de segurança	Pasador de traba	Lock pin	
4	584170		1	Filtro do combustível	Filtro dei combustible	Fuel filter	
5	584150		1	Tampa	Tapa	Cap	
6	HS-2315		3	Parafuso	Tornillo	Bolt	
7	584140		1	Bocal do tanque	Bocal dei tanque	Filler neck	
8	584160		1	Junta de vedação	Junta	Gasket	
10	516691		1	Filtro	Filtro	Filter	
11	589240		1	Tubo de respiro	Tubo de respiro	Breather pipe	
12	HT-6428		13	Parafuso	Tornillo	Bolt	
14	658570		1	Tampa de proteção	Tapa de protección	Channel cover plate	
15	HS-2325		4	Parafuso	Tornillo	Bolt	
16	584190		1	Parafuso de drenagem	Tornillo de drenaje	Drain bolt	
17	584200		1	Arruela de vedação	Arandela de sellamiento	Seal washer	
18	HS-1363		6	Parafuso	Tornillo	Bolt	
_	HS-2363		8	Parafuso	Tornillo	Bolt	80id
20	HS-1456		2	Parafuso	Tornillo	Bolt	
21	208550		1	Suporte da bateria esquerdo	Soporte de la bateria izquierdo	Left battery support	
22	138551		8	Encosto de borracha	Calzo de goma	Rubber strap	
23	205230		2	Suporte da direção	Soporte de la direcciõn	Steering bracket	
24	HS-9018		2	Parafuso	Tornillo	Bolt	
25	208540		1	Suporte da bateria direito	Soporte de la bateria derecho	Right battery support	
26	214290		1	Caixa de embreagem	Caja de la embrague	Clutch cover	
27	HS-9001		4	Parafuso	Tornillo	Bolt	
29	HS-2431		2	Parafuso	Tornillo	Bolt	
30	204280		1	Limitador de curso	Limitador	Clutch limiter	
31	JB-3713		2	Porca	Tuerca	Nut	
34	HS-2327		4	Parafuso	Tornillo	Bolt	
36	154210		1	Prisioneiro	Espárrago	Stud	
37	224165	*	1	Limitador do garfo	Limitador dei horquilla	Fork limiter	
38	JD-3113	*	2	Arruela de pressão	Arandela de pressiõn	Lock washer	
39	HS-1352	*	2	Parafuso	Tornillo	Bolt	

* Não consta na figura
No consta en la figura
Not in the picture

TRANSMISSÃO FINAL DIREITA E ESQUERDA TRANSMISION FINAL DERECHA Y IZQUIERDA LEFT AND RIGHT FINAL DRIVES 600D/60id-G3

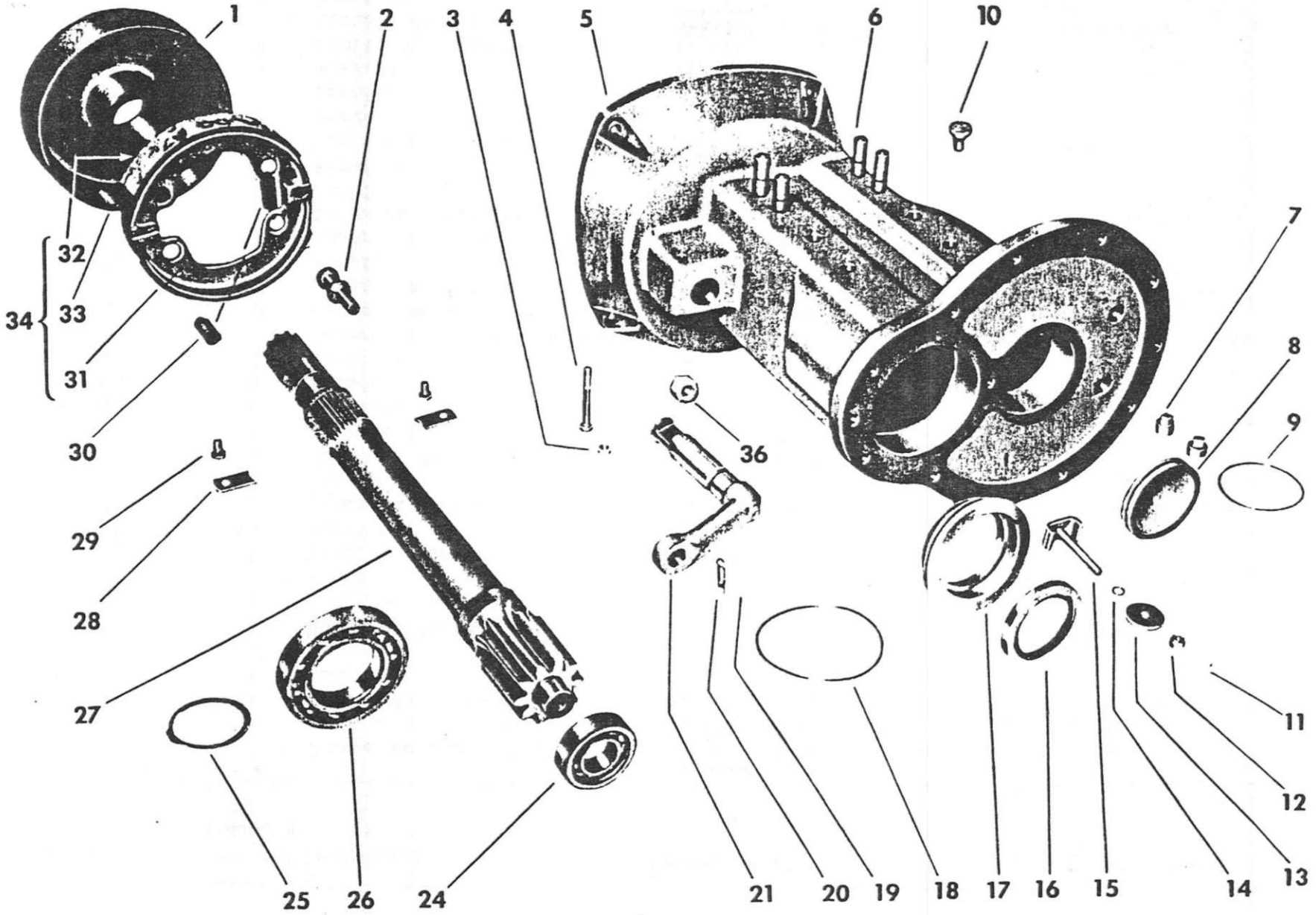

Ref. N9	Código N° Part No.	Quant. Cant. Qty	Denominação	Denominación	Description	Obs.:
	170120	1	Blindagem do semi-eixo traseiro direito montada	Transmission final derecha montada	Right final drive assjr	
-	170110	1	Blindagem do semi-eixo traseiro esquerdo montada	Transmission final izquierda montada	Left final drive assy	
1	583360	2	Cilindro do freio	Cilindro dei freno	Brake drum	
2	583350	2	Pino de fixação	Pasador de fijaciõn	Fastening pin	
3	JB-3710	2	Porca	Tuerca	Nut	
4	HS-9014	2	Parafuso	Tornillo	Bolt	
5	173010	2	Carcaça do semi-eixo traseiro	Carcaza dei eje pinon	Pinion shaft housing	
6	HS-9206	8	Prisioneiro	Espárrago	Stud	
7	GR-0204	4	Buj ao	Tapõn	Plug	
8	583110	2	Tampa do rolamento	Tapa dei rodamiento	Rear axle cover	
9	KH-4916	2	Anel retentor	Anillo de sellamiento	0-ring	
10	588960	23	Tampa plástica	Tapa plástica	Plastic cap	
11	JE-3078	2	Cupilha	Pasador abierto	Split pin	
12	JC-351C	2	Porca castelo	Tuerca ranurada '	Crown nut	
13	583060	2	Arruela de encosto	Arandela de empuje	Thrust washer	
14	KH-4918	2	Anel retentor	Anillo de sellamiento	0-ring	
15	583070	2	Parafuso de fixação	Tornillo de fijaciõn	Fastening bolt	
16	KH-0025	2	Retentor	Re tên	Oil seal	
17	583100	2	Anel adaptador	Anillo adaptador	Seal adaptor	
18	KH-4917	2	Anel retentor	Anillo de sellamiento	0-ring	
19	JE-3125	2	Cupilha	Pasador abierto	Split pin	
20	618690	2	Mola	Resorte	Spring	
21	583340	2	Manivela do freio	Eje dei freno	Brake shaft	
22	KH-4112 *	2	Anel retentor	Anillo de sellamiento	0-ring	
24	LA-3409	2	Rolamento de rolos cilíndricos	Rodamiento de rodillos cilindricos	Cylindrical roller bearing	
25	KG-1189	2	Anel de segurança	Anillo de freno	Circlip	
26	LA-1120	2	Rolamento de esferas	Rodamiento de bolas	Bali bearing	
27	603050	1	Semi-eixo traseiro esquerdo	Eje pinon izquierdo	Left pinion shaft	
27a	603390	1	Semi-eixo traseiro direito	Eje piíion derecho	Right pinion shaft	
28	583370	4	Guia do eixo	Guia dei eje pinon	Pinion shaft guide	
29	HS-2325	2	Parafuso	Tornillo	Bolt	

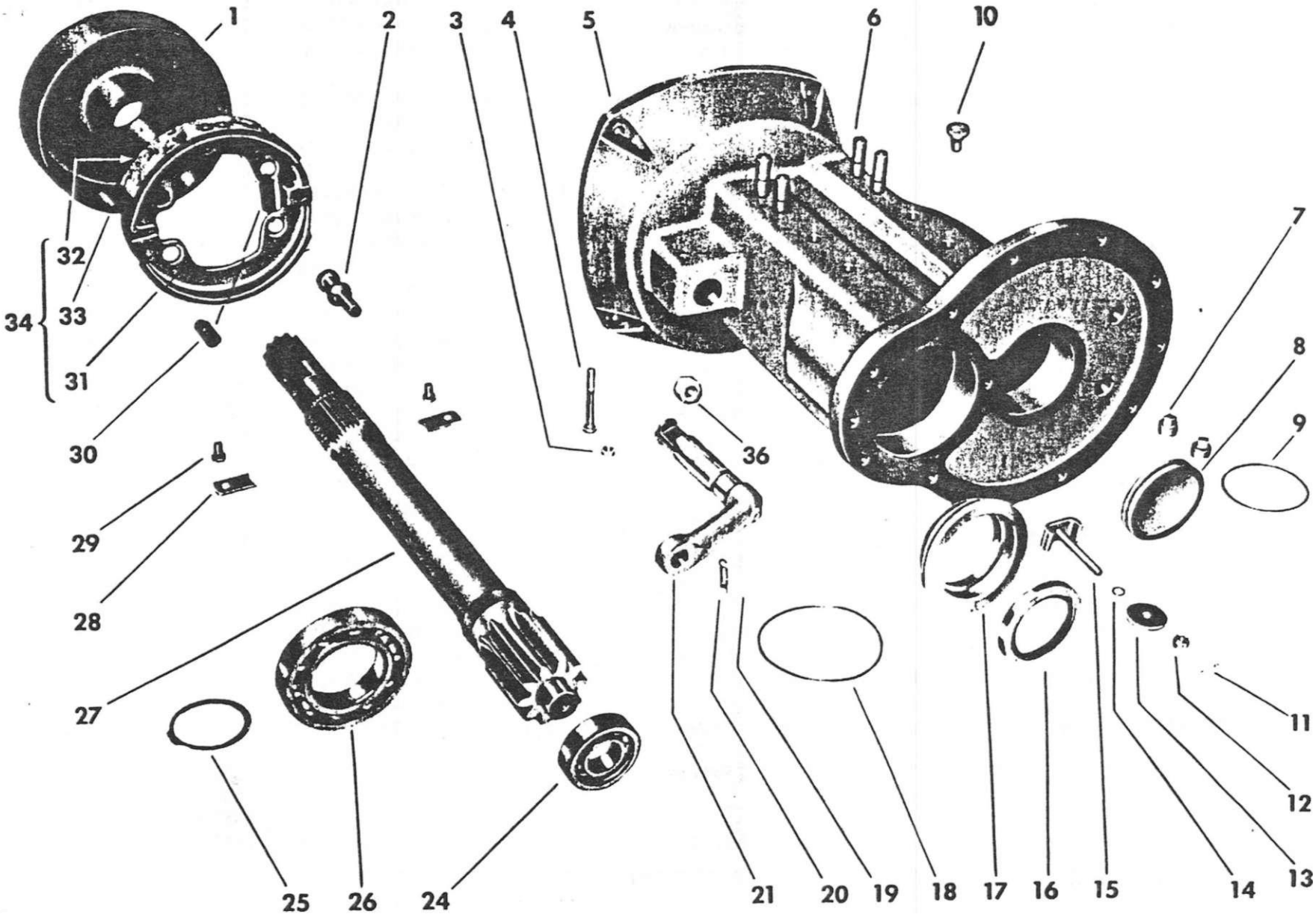
1
2
3
4
5
6
10
7
8
9
32
33
34
31
30
29
28
27
36
11
12
13
14
15
16
17
18
19
20
21
25
26
24

Ref. N9	Código N9 Part No.	Quant. Cant. Qty	Denominação	Denominación	Description	Obs.:
29a	613410	2	Parafuso	Tornillo	Bolt	
30	583300	4	Mola	Resorte	Spring	
31	173320	4	Sapata do freio	Sapata dei freno	Brake shoe	
32	583330	4	Lona do freio	Lona dei disco	Brake lining	
33	JF-1925	32	Rebite	Remache	Brake lining rivet	
34	583310	4	Sapata do freio montada	Sapata dei freno montada	Brake shoe assy	
36	JB-3716.1	8	Porca de segurança	Tuerca	Nut	

Nao consta na figura

No consta en la figura

Not in the picture

EIXO TRASEIRO E CAIXA DA TRANSMISSÃO FINAL

EJE TRASERO Y CAJA DE LA TRANSMISIÕN FINAL

REAR SHAFT AND FINAL DRIVE HOUSING

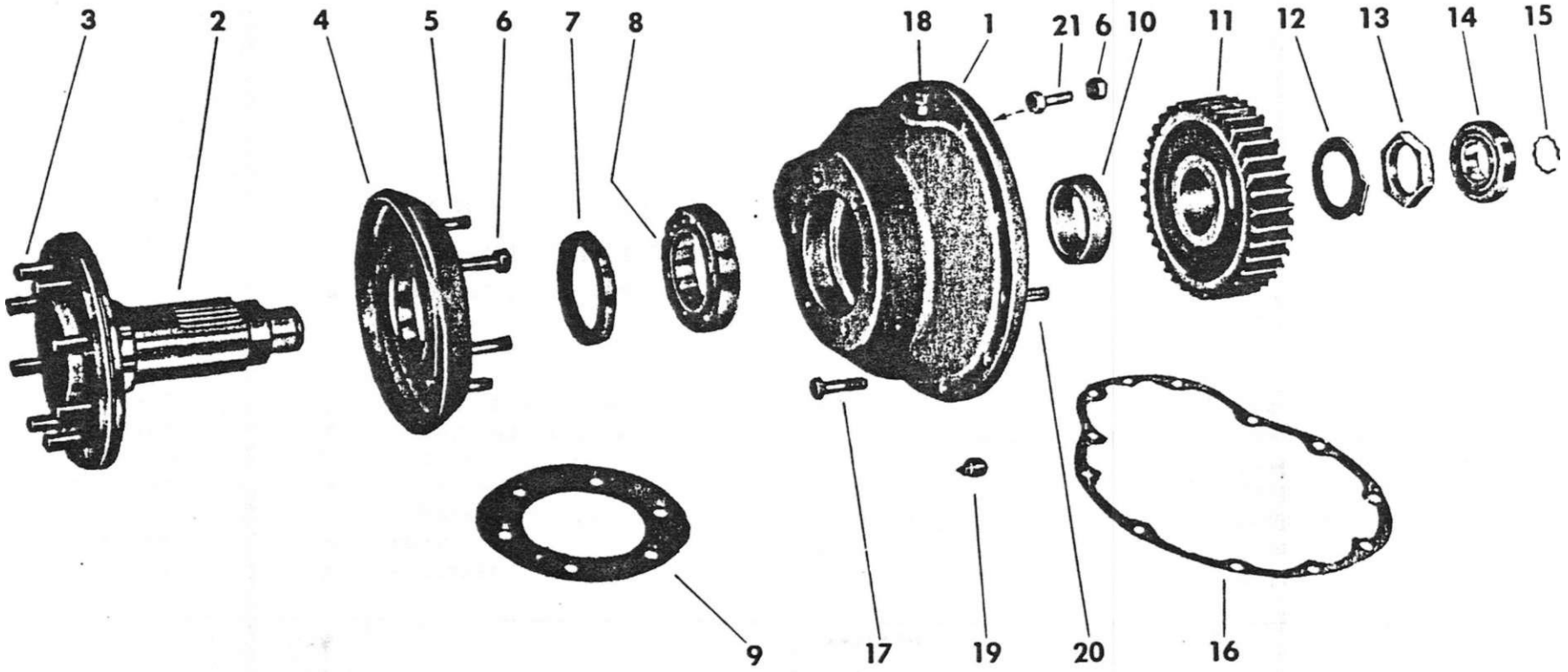

Ref. N9	Código N9 Part No.	Quant. Cant. Qty	Denominação	Denominaciõn	Description	Obs.:
1	603040	2	Caixa da transmissão final	Caja de la transmission final	Final drive housing	
2	593190	2	Eixo traseiro	Eje trasero	Rear axle	
3	593180	16	Prisioneiro da roda	Espárrago	Stud	
4	173030	2	Tampa	Tapa	Cover	
5	HJ-9005	12	Prisioneiro	Espárrago	Stud	
6	JB-3713	16	Porca	Tuerca	Nut	
7	KH-0901	2	Retentor	Retén	Oil seal	
8	LA-1121	2	Rolamento de esferas	Rodamiento de bolas	Bali bearing	
9	653200	2	Junta de vedação	Junta	Gasket	
10	583210	2	Anel distanciador	Anillo espaciador	Spacer ring	
11	113220 *	2	Engrenagem motriz	Engranaje motriz	Drive gear	
12	583230	2	Arruela de segurança	Arandela de traba	Lock washer	
13	583240	2	Porca	Tuerca	Nut	
14	LA-3313	2	Rolamento de rolos cilíndri-cos	Rodamiento de rodillos cilín-dricos	Cylindrical roler bearing	
15	KG-0117	2	Anel de segurança	Anillo de traba	Circlip	
16	583090	2	Junta de vedação	Junta	Gasket	
17	HS-1353	12	Parafuso	Tornillo	Bolt	
18	174810	2	Bujão de respiro	Tapón de respiro	Breather plug	
19	GR-0204	4	Bujao magnético	Tapõn magnético	Magnetic plug	
20	581020	4	Pino guia	Pasador guia	Dowel pin	
21	HS-5355	4	Parafuso	Tornillo	Bolt	
22	HS-5357 *	4	Parafuso	Tornillo	Bolt	

* Não consta na figura

No consta en la figura

Not in the picture

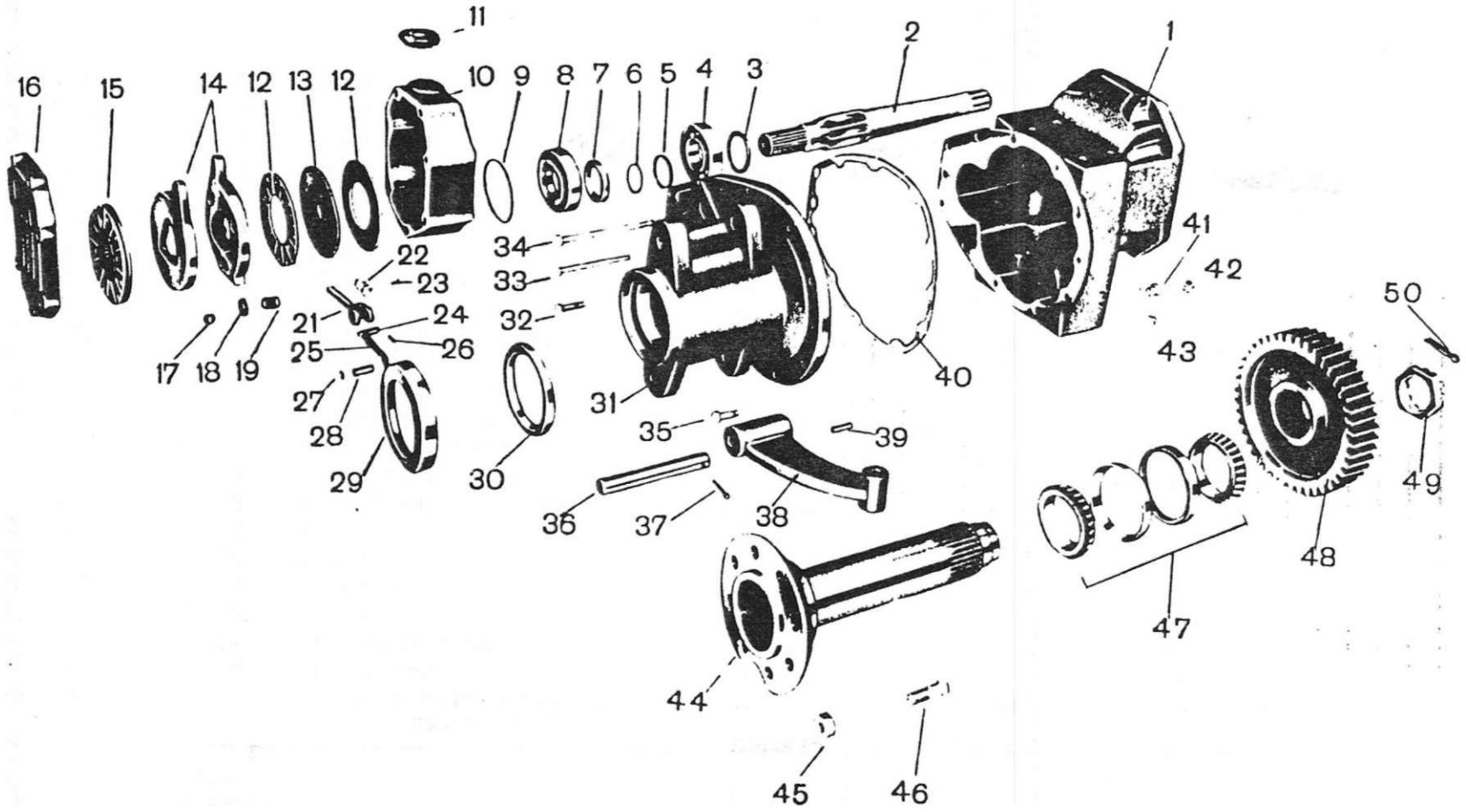
1
2
3
4
5
6
7
8
9
10
11
12
12
13
14
14
15
16
17
18
19
21
22
23
24
25
26
27
28
29
30
31
32
33
34
35
36
37
38
39
40
41
42
43
44
45
46
47
48
49
50

Ref. N9	Cõdigo N9 Part No.	Quant. Cant. Qty	Denominação	DenominaciÕn	Description	Obs.:
-	200111	1	Blindagem do semi-eixo traseiro esquerdo montada	Transmission final izquierda montada	Left final drive assy	
-	200121	1	Blindagem do semi-eixo traseiro direito montada	Transmission final derecha montada	Right final drive assy	
l	203011	1	Carcaça do semi-eixo traseiro esquerdo	Carcaza dei eje pinon izquierdo	Lef pinion shaft housing	
la	203021	1	Carcaça do semi-eixo traseiro direito	Carcaza dei eje pinon derecho	Right pinion shaft housing	
2	583052	1	Semi-eixo traseiro esquerdo	Eje piíión izquierdo	Left pinion shaft	
2a	583080	1	Semi-eixo traseiro direito	Eje pinon derecho	Right pinion shaft	
3	583160	2	Chapa protetora	Anillo espaciador	Spacer ring	
4	LA-4216	2	Rolamento auto compensador de rolos	Rodamiento de rodillos cilíndricos	Self aligning cylindrical roller bearing	
5	KG-1176	2	Anel de encosto	Anillo de empuje	Thrust ring	
6	KG-1055	2	Anel de segurança	Anillo de traba	Lock ring	
7	KH-1065	2	Retentor	Retén	Oil seal	
8	583101	2	Anel	Anillo	Ring	
9	KH-4917	2	Anel retentor	Anillo de sellamiento	O-ring	
10	203360	2	Carcaça do freio	Carcaza dei freno	Brake housing	
11	213470	2	Capa de borracha	Capa de goma	Rubber cap	
12	583331	8	Lona do freio	Lona dei disco dei freno	Brake lining	
13	583321	4	Disco do freio	Disco dei freno	Brake disc	
14	583420	4	Anel do freio	Placa dei freno	Brake plate	
15	583311	4	Disco do freio montado	Disco dei freno montado	Brake disc assy	
16	583490	2	Tampa do freio	Tapa ᵈel freno	Brake cover	
17	LB-8045	6	Esfera	Bola	Bali	
18	583380	12	Encosto da esfera	Apoyo de la bola	Bali casing	
19	583390	6	Mola	Resorte	Spring	
20	203460	2	Espaçador	Espaciador	Spacer	
21	583450	2	Garfo do freio	Horquilla dei freno	Brake fork	
22	JB-3913	4	Porca	Tuerca	Nut	
23	JF-1954	48	Rebite da lona	Remache	Rivet	
24	583440	2	Pino	Pasador	Pin	
25	583430	8	Haste de articulação	Haste de articulaciõn	Link rod	

TRANSMISSÃO FINAL DIREITA E ESQUERDA **TRANSMISIÕN FINAL DERECHA Y IZQUIERDA** **LEFT AND RIGHT FINAL DRIVES**

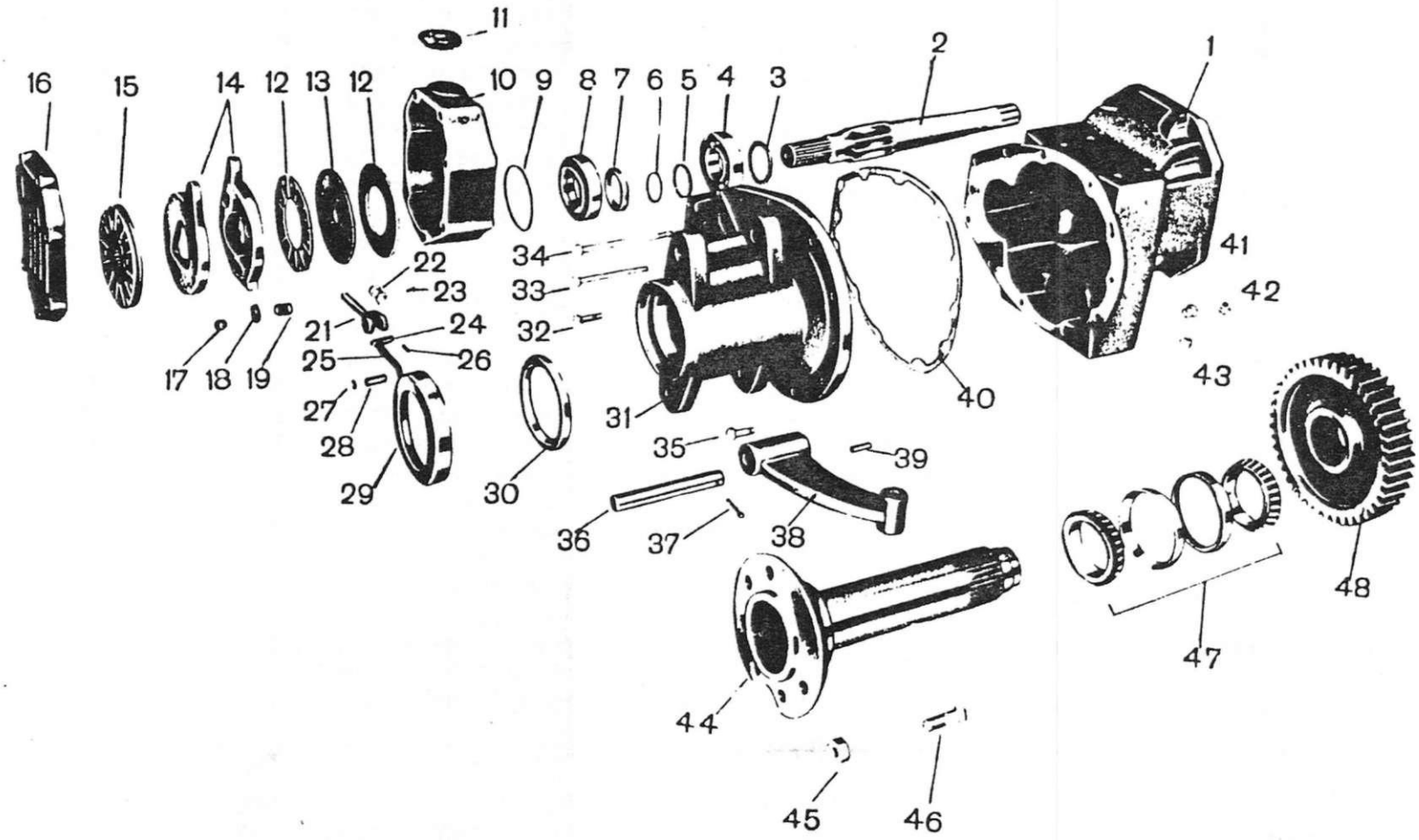

Ref. N9	Código NQ Part No.	Quant. Cant. Qty	Denominação	Denominaciõn	Description	Obs.:
26	JE-9061	4	Pino de pressão	Pasador de pressiõn	Lock pin	
27	KG-1012	4	Anel elástico	Anillo de traba	Circlip	
28	203371	4	Pino	Pasador	Pin	
29	583140	2	Tampa protetora	Tapa protectora	Protective cover	
30	KH-1064	2	Retentor	Retén	Oil seal	
31	203031	2	Tampa	Tapa	Cover	
32	HS-9142	4	Parafuso	Tornillo	Bolt	
33	HS-9143	4	Parafuso	Tornillo	Bolt	
34	HS-9141	6	Parafuso	Tornillo	Bolt	
35	HS-9142	14	Parafuso	Tornillo	Bolt	
36	583530	2	Pino	Pasador	Pin	
37	JE-3130	2	Cupilha	Pasador abierto	Split pin	
38	583520	2	Articulação	Articulador	Link support	
39	581020	4	Pino de guia	Pasador guia	Dowel pin	
40	583091	2	Junta de vedação	Junta	Gasket	
41	213250	2	Bujao	Tapõn	Plug	
42	GR-0204	2	Bujao	Tapõn	Plug	
43	GR-0204.1	4	Bujao magnético	Tapõn magnético	Magnetic plug	
44	583191	2	Eixo traseiro	Eje trasero	Rear axle	
45	583170	16	Porca	Tuerca	Nut	
46	593180	16	Parafuso	Tornillo	Bolt	
47	LA-5903	4	Rolamento de rolos cõnicos	Rodamiento de rodillos cõnicos	Toper roller bearing	
48	583221	2	Engrenagem motriz	Engranaje motriz	Drive gear	
49	583241	2	Porca castelo	Tuerca ranurada	Crown nut	
50	583260	2	Trava	Pasador de traba	Lock pin	
51	HS-1460 *	2	Parafuso	Tornillo	Bolt	
52	HJ-9206 *	8	Prisioneiro	Espárrago	Stud	
53	LA-3118.1*	2	Rolamento de rolos cilindri-cos	Rodamiento de rodillos cilin-dricos	Cylindrical roller b	

Não consta na figura

No consta el la figura

Not in the picture

PEDAL DO FREIO | PEDAL DEL FRENO | BRAKE PEDAL 600D/60/80id-G8

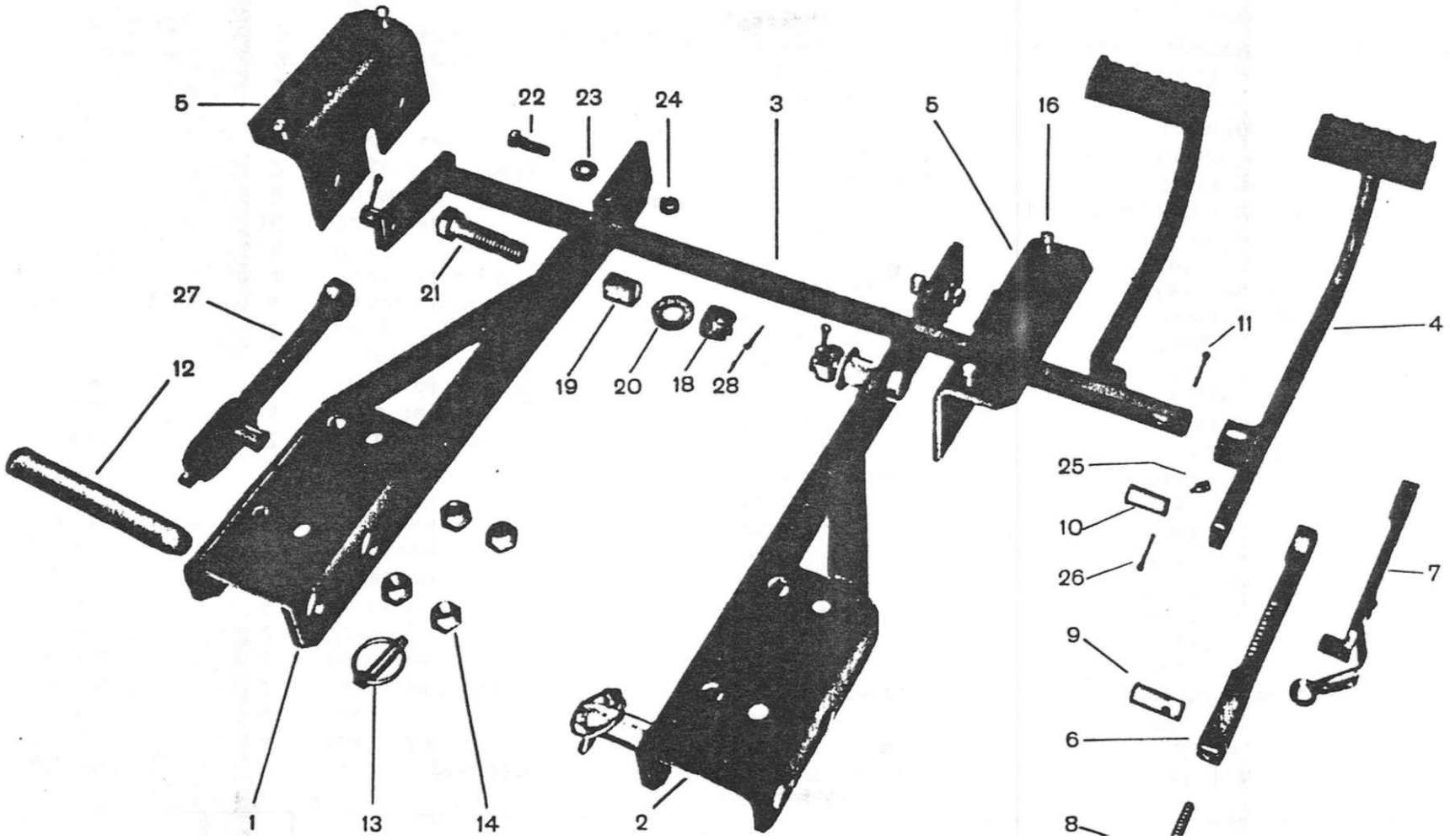

Ref. N9	Código N9 Part No.	Quant. Cant. Qty	Denominação	Denominaciõn	Description	Obs.:
1	618710	1	Suporte do estribo esquerdo	Soporte dei estribo izquierdo	Left support	600D/60/80id
2	618700	1	Suporte do estribo direito	Soporte dei estribo derecho	Right support	600D/60/80id
3	608720	1	Pedal do freio esquerdo	Pedal dei freno izquierdo	Left brake pedal	600D
3a	658720	1	Pedal do freio esquerdo	Pedal dei freno izquierdo	Left brake pedal	60 id
3b	658723	1	Pedal do freio esquerdo	Pedal dei freno izquierdo	Left brake pedal	80id
4	608730	1	Pedal do freio direito	Pedal dei freno derecho	Right brake pedal	600D
4a	658730	1	Pedal do freio direito	Pedal dei freno derecho	Right brake pedal	60id
4b	658732	1	Pedal do freio direito	Pedal dei freno derecho	Right brake pedal	80 id
5	618680		Apoio do estribo	Apoyo dei estribo	Stirrup bracket	600D/60/80id
6	588790	1	Alavanca do freio direita	Palanca dei freno derecha	Right brake lever	600D
6a	618790	1	Alavanca do freio direita	Palanca dei freno derecha	Right brake lever	60id
7	648810	1	Catraca do freio	Catraca dei freno	Brake ratchet	600D/60id
8	588850	2	Parafuso de regulagem	Tornillo de regulaje	Adjusting bolt	600D
8a	618850	2	Parafuso de regulagem	Tornillo de regulaje	Adjusting bolt	60id
9	588830	2	Eixo	Eje	Shaft	600D/60id
10	588820	2	Eixo	Eje	Shaft	600D/60id
10a	588821	4	Eixo	Eje	Shaft	80 id
11	JE-3130	1	Cupilha	Pasador abierto	Split pin	600D/60/80id
12	617310	2	Pino de articulação	Pasador de articulaciõn	Link pin	600D/60/80id
13	587030	2	Trava	Pasador de traba	Linch pin	600D/60/80id
14	583171	8	Porca de segurança	Tuerca	Nut	600D
14a	133171	8	Porca de segurança	Tuerca	Nut	60/80id
16	HS-5427	4	Parafuso	Tornillo	Bolt	600D/60/80id
18	JC-3522	2	Porca castelo	Tuerca ranurada	Crown nut	600D/60/80id
19	597610	2	Bucha	Buje	Bushing	600D/60/80id
20	596220	2	Arruela	Arandela	Washer	600D/60/80id
21	137020	2	Parafuso	Tornillo	Bolt	600D/60/80id
22	HS-5353	2	Parafuso	Tornillo	Bolt	600D/60/80id
23	608681	2	Anel guia	Anillo de guia	Guide ring	600D/60/80id
24	JB-3713	2	Porca	Tuerca	Nut	600D/60/80id
25	GG-0012	1	Niple de lubrificaçao	Niple de lubricaciõn	Grease fitting	600D/60/80id
26	JE-3105	2	Cupilha	Pasador abierto	Split pin	600D/60/80id
27	588800	1	Alavanca do freio esquerda	Palanca dei freno izquierda	Left brake lever	600D
27a	618800	1	Alavanca do freio esquerda	Palanca dei freno izquierda	Left brake lever	60id

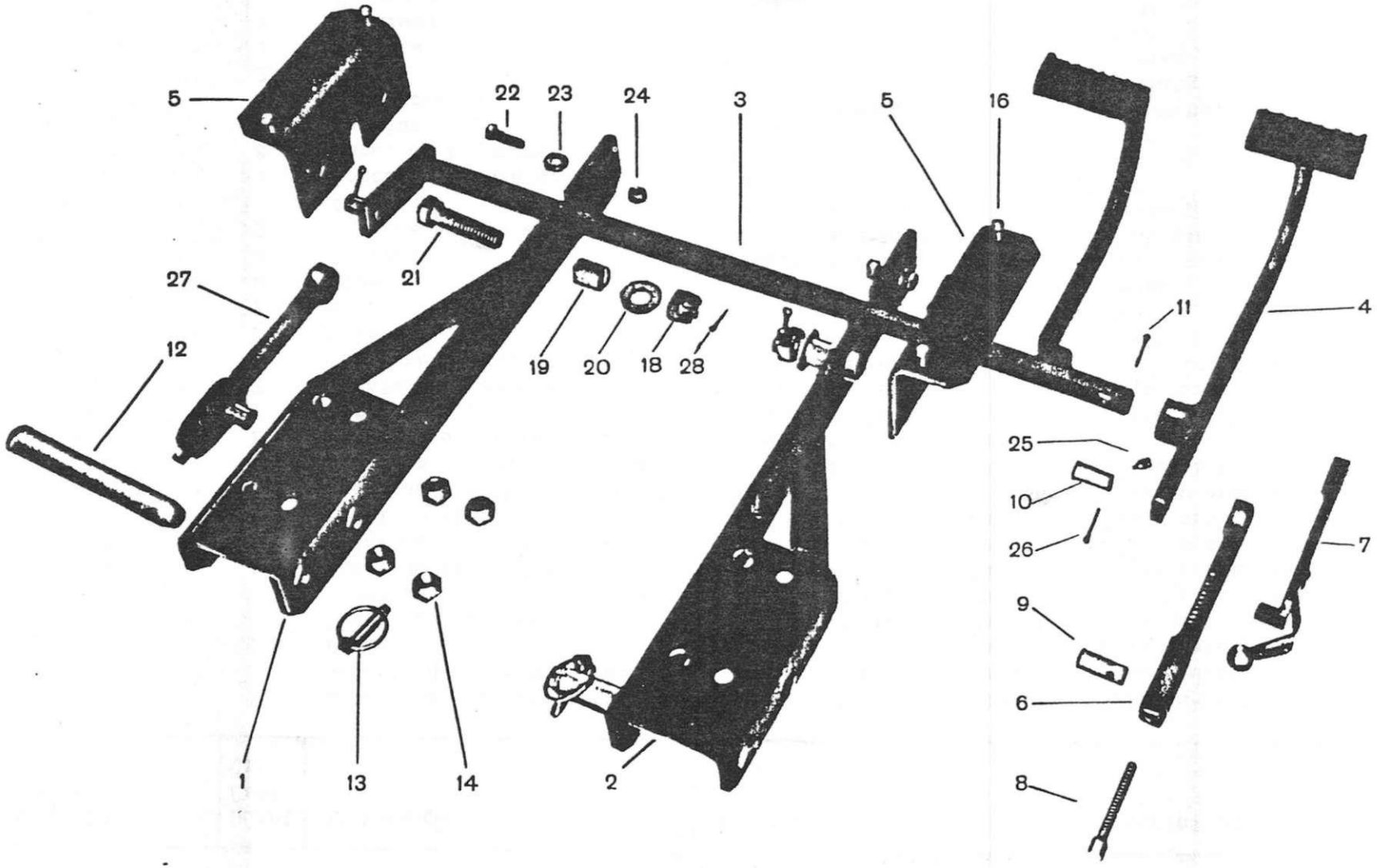
5
22
23
24
3
5
16
27
21
19
20
18
28
11
4
12
25
10
26
7
9
6
8
1
13
14
2

Ref. NO	Código N9 Part No.	Quant. Cant. Qty	Denominação	Denominaciõn	Description	Obs.:
28	JE-3108	2	Cupilha _	Pasador abierto	Split pin	600D/60/80id
29	JD-3109 *	4	Arruela de pressão	Arandela de presión	Lock washer	600D/60/80id

Nao consta na figura
No consta en la figura
Not in the picture

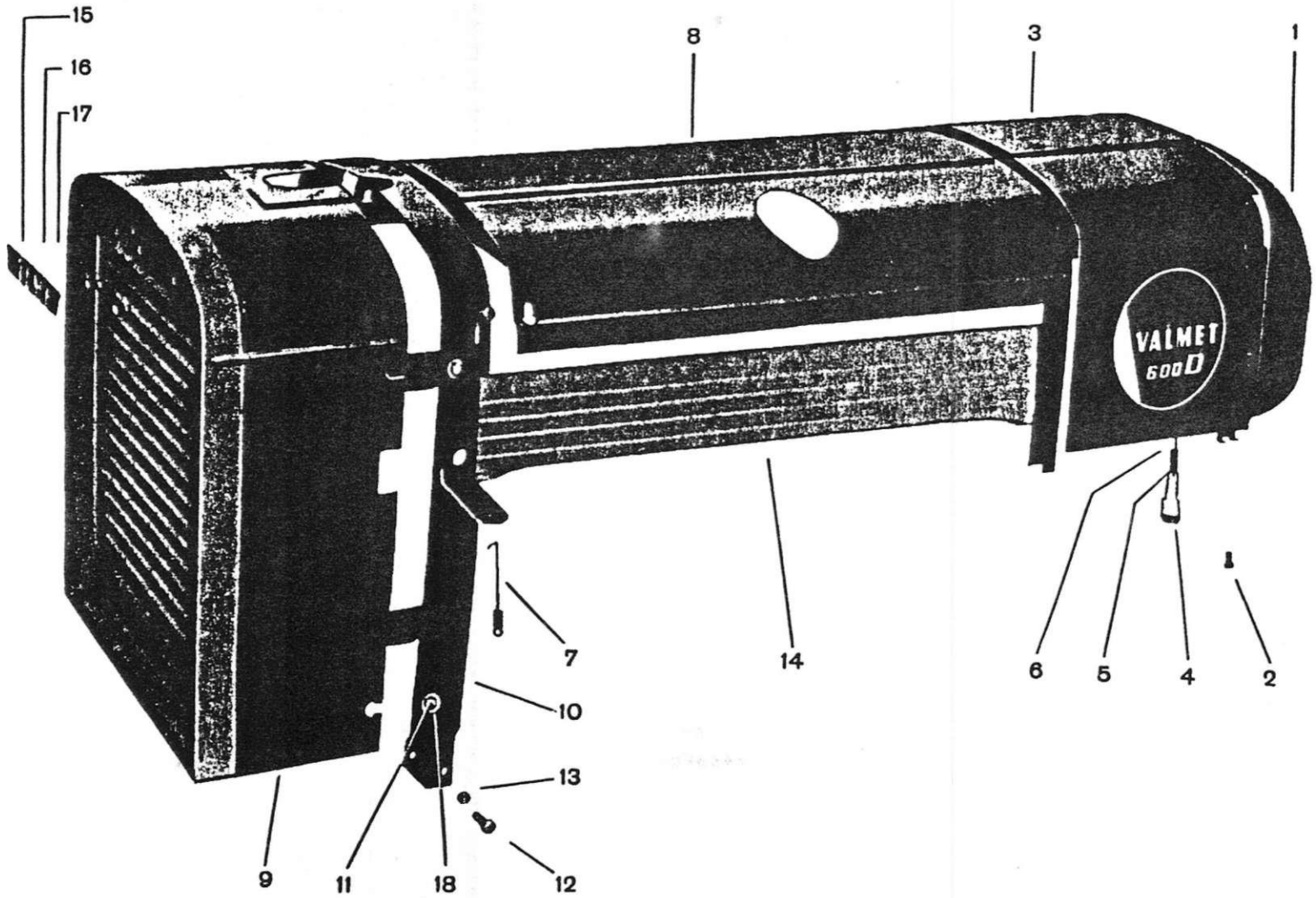
15
16
17
8
3
1
VALMET
600D
7
14
6
5
4
2
10
13
9
11
18
12

Ref. N9	Código N9 Part No.	Quant. Cant. Qty	Denominação	Denominacion	Description	Obs.:
1	138010	1	Painel de instrumentos	Panei	Panei	
2	HS-2312	2	Parafuso	Tornillo	Bolt	
3	588250	1	Capota da bateria	Capota de la bateria	Battery hood	
4	588220	2	Fecho	Suyetador	Fastener	
5	588230	2	Mola	Resorte	Spring	
6	JE-3101	2	Cupilha	Pasador abierto	Split pin	
7	618310	4	Mola	Resorte	Spring	
8	138300	1	Capota do motor	Capota dei motor	Engine hood	
9	158400	1	Mascara do radiador	Mascara dei radiador	Radiator grille	
10	138430	1	Suporte do radiador	Soporte dei radiador	Radiator support	
11	588530	6	Parafuso	Tornillo	Bolt	
12	HS-5317	4	Parafuso	Tornillo	Bolt	
13	JB-3708	4	Porca	Tuerca	Nut	
14	138470	2	Capota lateral	Chapa lateral	Lateral plate	
15	398360	1	Emblema Valmet	Emblema Valmet	Valmet emblem	
16	598380	2	Arruela	Arandela	Washer	
17	JB-2104	2	Porca	Tuerca	Nut	
18	JD-0408	4	Arruela lisa	Arandela	Washer	

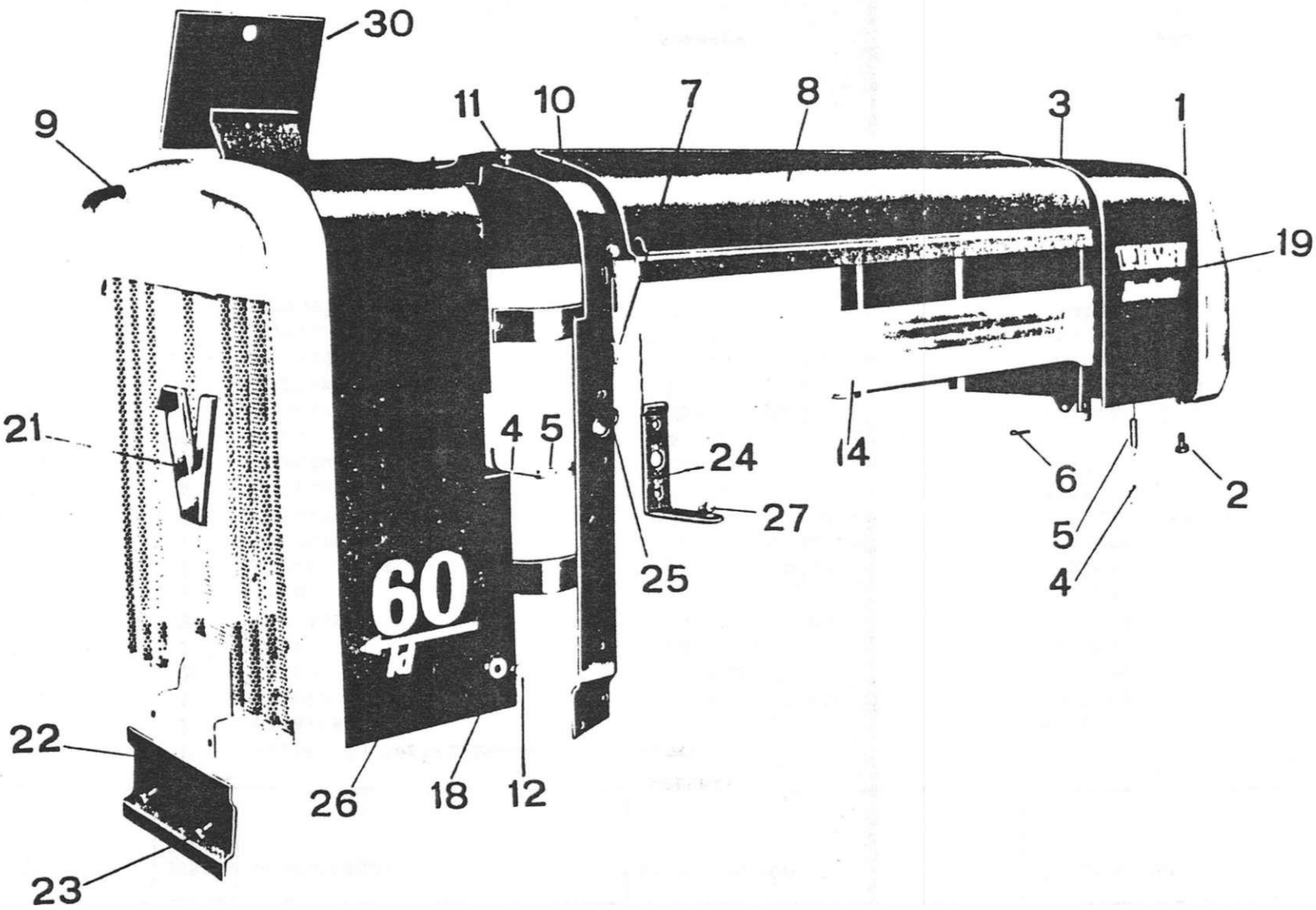
30
9
11
10
7
8
3
1
19
21
4
5
24
14
6
2
27
5
4
25
60
22
26
18
12
23

Ref. N9	Código NQ Part No.	Quant. Cant. Qty	Denominação	Denominaciõn	Description	Obs.:
1	208014	1	Painel	Panei	Panei	
2	HS-2312	2	Parafuso	Tornillo	Bolt	
3	648252	1	Capota da bateria	Capota de la bateria	Battery hood	
4	588220	2	Fecho	Sujetador	Fas tener	
5	588240	2	Mola	Resorte	Spring	
5a	218231	2	Mola	Resorte	Spring	
6	JE-3101	2	Cupilha	Pasador abierto	Split pin	
7	618310	4	Mola	Resorte	Spring	
8	218300	1	Capota do motor	Capota dei motor	Engine hood	
9	658401	1	Mascara do radiador	Mascara dei radiador	Radiator grille	
10	208430	1	Suporte do radiador	Soporte dei radiador	Radiator support	
11	588530	8	Parafuso	Tornillo	Bolt	
12	588531	2	Parafuso	Tornillo	Bolt	
14	218470	2	Capota lateral	Chapa lateral	Lateral plate	
15	618360 *	1	Emblema Valmet	Emblema Valmet	Valmet emblem	
16	598380 *	2	Arruela	Arandela	Washer	
17	JB-2104 *	5	Porca	Tuerca	Nut	
18	JD-3109	4	Arruela de pressão	Arandela de presión	Lock washer	
19	198877	2	Adesivo Valmet-sincro-o-má-tico	Adhesivo Valmet sincro-o-mi-tico	Valmet sincro-o-mãtico adhesive	
21	178350	1	Emblema "V"	Emblema "V"	"V"-emblem	
22	179420	1	Suporte da placa	Soporte de la placa	Register plate bracket	
23	HS-2326	2	Parafuso	Tornillo	Bolt	
24	209862	2	Suporte do farol	Soporte dei farol	Headlight bracket	
25	589580	2	Entrada do cabo	Anillo de goma	Rubber ring	
26	198410	1	Emblema direito	Emblema derecho	Right emblem	
26a	198411	1	Emblema esquerdo	Emblema izquierdo	Left emblem	
26b	208410	1	Emblema direito	Emblema derecho	Right emblem	
26c	208411	1	Emblema esquerdo	Emblema izquierdo	Left emblem	
27	HS-2312	4	Parafuso	Tornillo	Bolt	
28	HS-5418.5*	4	Parafuso	Tornillo	Bolt	
29	JB-3708 *	4	Porca	Tuerca	Nut	
30	618390	1	Tampa	Tapa	Cover	
		*	Não consta na figura	No consta en la figura	Not in the picture	

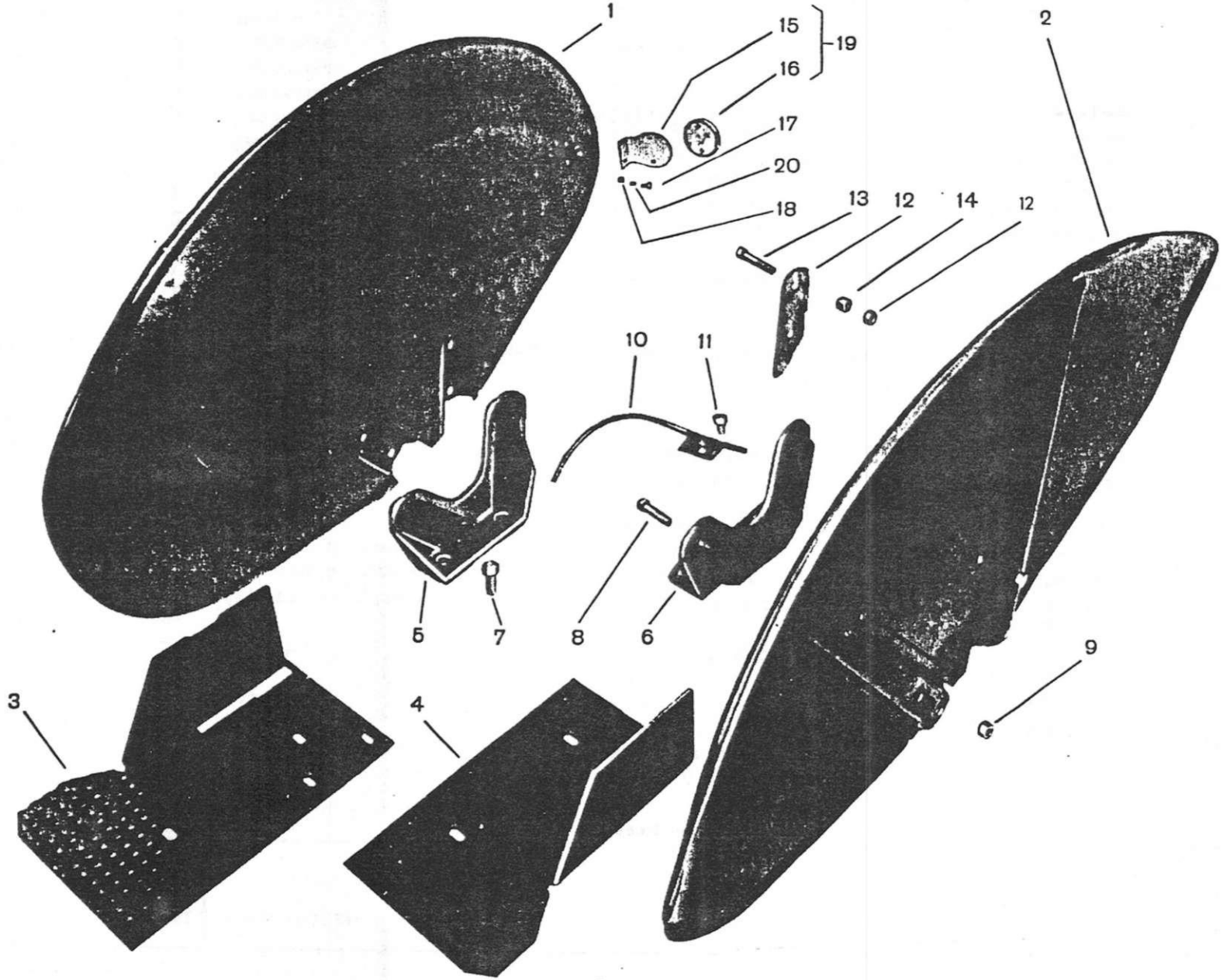
1
15
19
16
17
20
18
13
12
14
12
2
10
11
5
7
8
6
9
3
4

Ref. N9	Código N9 Part No.	Quant. Cant. Qty	Denominação	Denominaciõn	Description	Obs.:
l	618910	1	Pára-lama direito	Guardabarros derecho	Right fender	
2	138910	1	Para-lama esquerdo	Guardabarros izquierdo	Left fender	
3	648760	1	Estribo direito	Estribo derecho	Right stirrup	
4	648770	1	Estribo esquerdo	Estribo izquierdo	Left stirrup	
5	618920	1	Suporte do pára-lama direito	Soporte dei paralama derecho	Right fender support	
6	178930	1	Suporte do pãra-lama esquerdo	Soporte dei paralama izquierdo	Left fender support	
7	HS-2363	4	Parafuso	Tornillo	Bolt	
8	HS-5352	6	Parafuso	Tornillo	Bolt	
9	JB-3713	8	Porca	Tuerca	Nut	
10	179830	1	Protetor para fios elétricos	Protector de alambre elétricos	Wire protective	
11	619840	1	Parafuso	Tornillo	Bolt	
12	199820	1	Placa de cobertura	Placa de protecciõn	Protective plate	
13	HS-5355	2	Parafuso	Tornillo	Bolt	
14	139821	2	Tubo distanciador	Tubo distanciador	Spacer tube	
15	159431	2	Suporte do olho de gato	Soporte dei ojo de gato	Red rear reflector bracket	
16	159432	2	Refletor	Reflector	Red reflector	
17	HS-5301	4	Parafuso	Tornillo	Bolt	
18	JB-3706	4	Porca	Tuerca	Nut	
19	159430	2	Olho de gato montado	Ojo de gato montado	Red rear reflector assy	
20	JD-0007	4	Arruela de pressão	Arandela de presión	Lock washer	

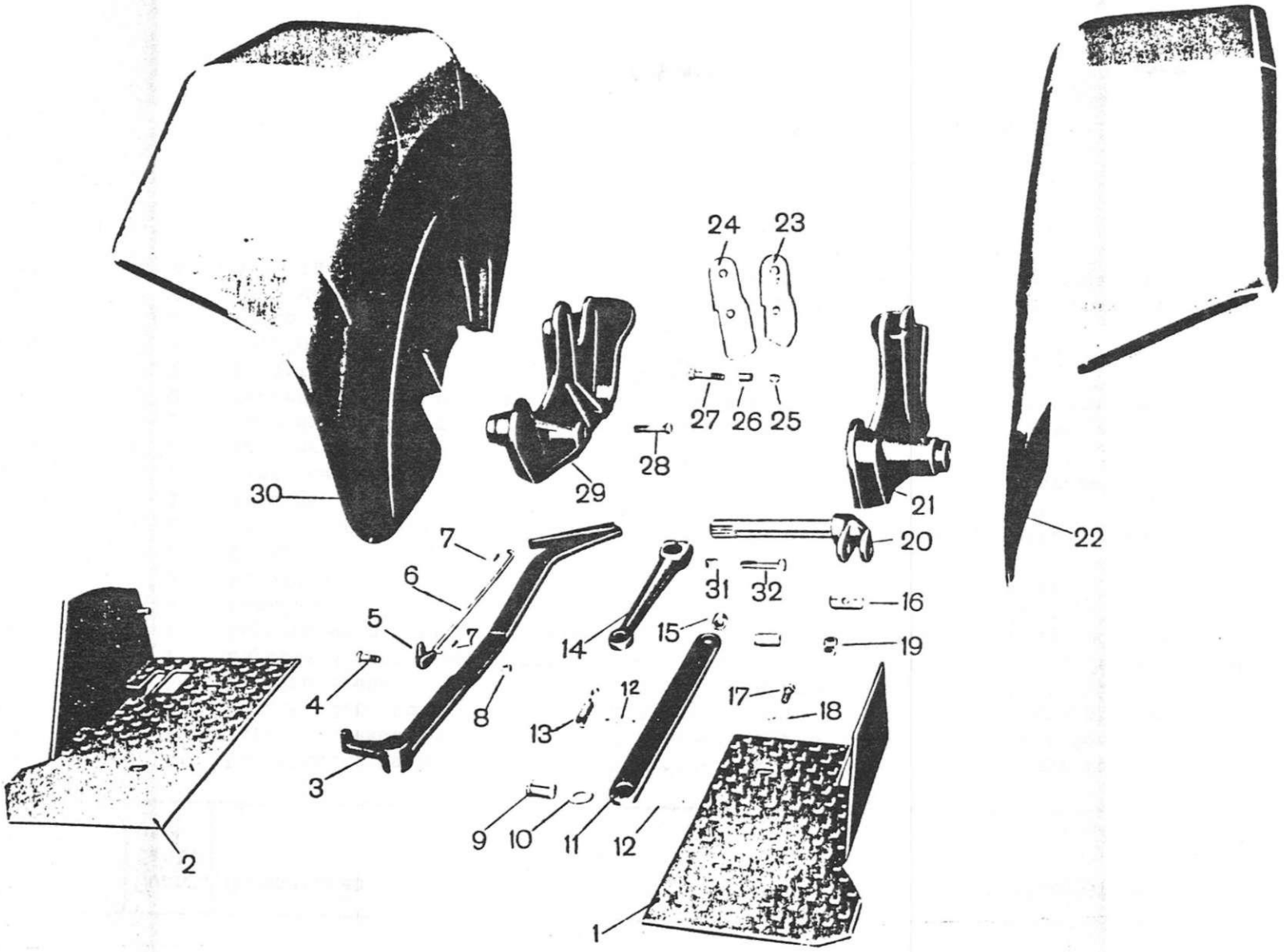
24
23
27
26
25
28
29
30
21
22
20
7
6
5
7
4
8
3
14
15
31
32
16
19
12
13
17
18
9
10
11
12
2
1

Ref. N9	Código N9 Part No.	Quant. Cant. Qty	Denomi nação	Denominación	Description	Obs.:
l	648770	1	Estribo esquerdo	Estribo izquierdo	Left stirrup	
2	648763	1	Estribo direito	Estribo derecho	Right stirrup	
3	208841	1	Alavanca do freio de mao	Palanca dei freno manual	Parking brake lever	
4	HS-4230	1	Parafuso	Tornillo	Bolt	
5	588920	1	Trava	Traba	Ratchet	
6	588940	1	Vareta de trava	Varilla de traba	Lock rod	
7	JE-3044		Cupilha	Pasador abierto	Split pin	
8	JB-3902	1	Porca	Tuerca	Nut	
9	588821	4	Pino	Pasador	Pin	
10	JD-0220	2	Arruela lisa	Arandela	Washer	
11	588860	2	Haste do freio	Haste dei freno	Brake rod	
12	JE-3125	4	Cupilha	Pasador abierto	Split pin	
13	618690	2	Mola	Resorte	Spring	
14	588801	2	Braço do freio	Brazo dei freno	Brake rod	
15	203460	2	Espaçador	Espaciador	Spacer nut	
16	588811	2	Pino	Pasador	Bolt	
17	HS-5427	4	Parafuso	Tornillo	Bolt	
18	JD-0110	4	Arruela de pressão	Arandela de presión	Lock washer	
19	JB-3913	4	Porca	Tuerca	Nut	
20	588791	2	Eixo do freio	Eje dei freno	Brake shaft	
21	208931	1	Suporte do pára-lama esquerdo	Soporte dei guardabarros izquierdo	Left fender support	
22	618942	1	Pára-lama esquerdo	Guardabarros izquierdo	Left fender	
23	219821	2	Placa de cobertura	Placa de protecciõn	Protective plate	
24	209820	2	Placa de cobertura	Placa de protecciõn	Protective plate	
25	JB-3713	12	Porca	Tuerca	Nut	
26	218922	8	Espaçador	Espaciador	Spacer tube	
27	HS-5357	8	Parafuso	Tornillo	Bolt	
28	HS-5353	4	Parafuso	Tornillo	Bolt	
29	208921	1	Suporte do pára-lama direito	Soporte dei guardabarros derecho	Right fender support	
30	618913	1	Pára-lama direito	Guardabarros derecho	Right fender	
31	JD-3113 *	14	Arruela de pressão	Arandela de presión	Lock washer	
32	HS-2363 *	8	Parafuso	Tornillo	Bolt	

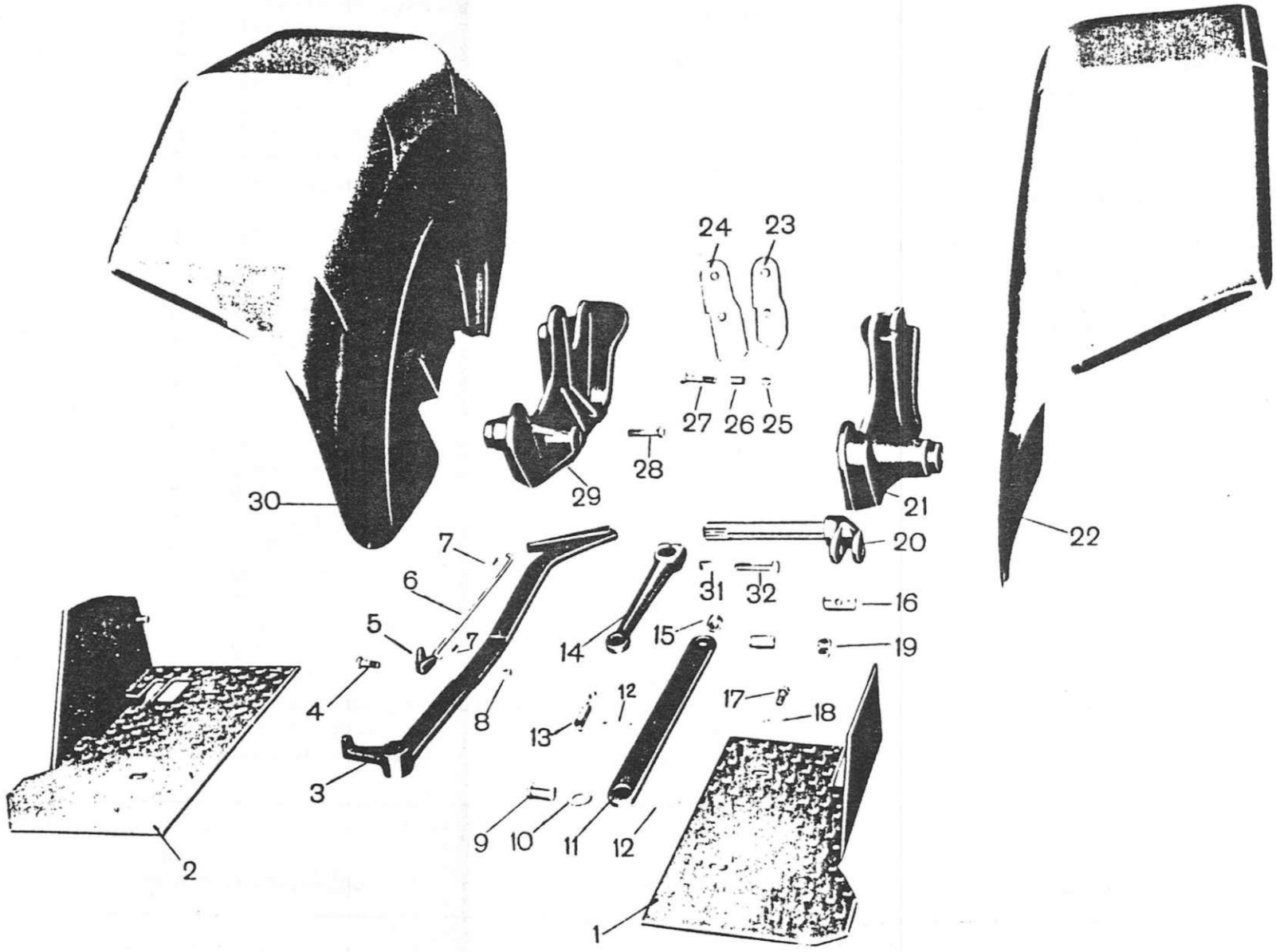
24
23
27
26
25
28
29
30
21
22
20
7
6
5
31
32
16
14
15
19
4
8
12
17
18
13
3
9
10
11
12
2
1

Ref. N9	Código N9 Part No.	Quant. Cant. Qty	Denominação	Denominaciõn	Description	Obs.:
33	GG-0012 *	2	Niple de lubrificaçao	Niple de lubrificaciõn	Grease fitting	

Não consta na figura

No consta en la figura

Not in the picture

ASSENTO **ASIENTO** **SEAT** **600D/60id-H6**

Ref. N9	Código N9 Part No.	Quant. Cant. Qty	Denominação	Denominaciõn	Description	Obs.:
	180470	1	Assento completo	Asiento completo	Complete seat	
1	188870	l	Assento	Asiento	Seat	
2	138880	1	Suporte do assento	Soporte dei asiento	Seat support	
3	588900	1	Pino dianteiro	Pasador	Pin	
4	138901	2	Pino de regulagem	Pasador de regulaje	Adjusting pin	
5	JE-3101	4	Cupilha	Pasador abierto	Split pin	
6	178890	1	Almofada do assento	Almohada dei asiento	Seat foam	
7	178900	1	Almofada do encosto	Almohada dei respaldo	Bock foam	
8	HS-8301	8	Parafuso	Tornillo	Bolt	
9	JD-0007	8	Arruela	Arandela	Washer	
10	JE-9013	2	Grampo	Pasador abierto	Split pin	
11	198876	1	Adesivo Valmet	Adhesivo Valmet	Valmet adhesive	

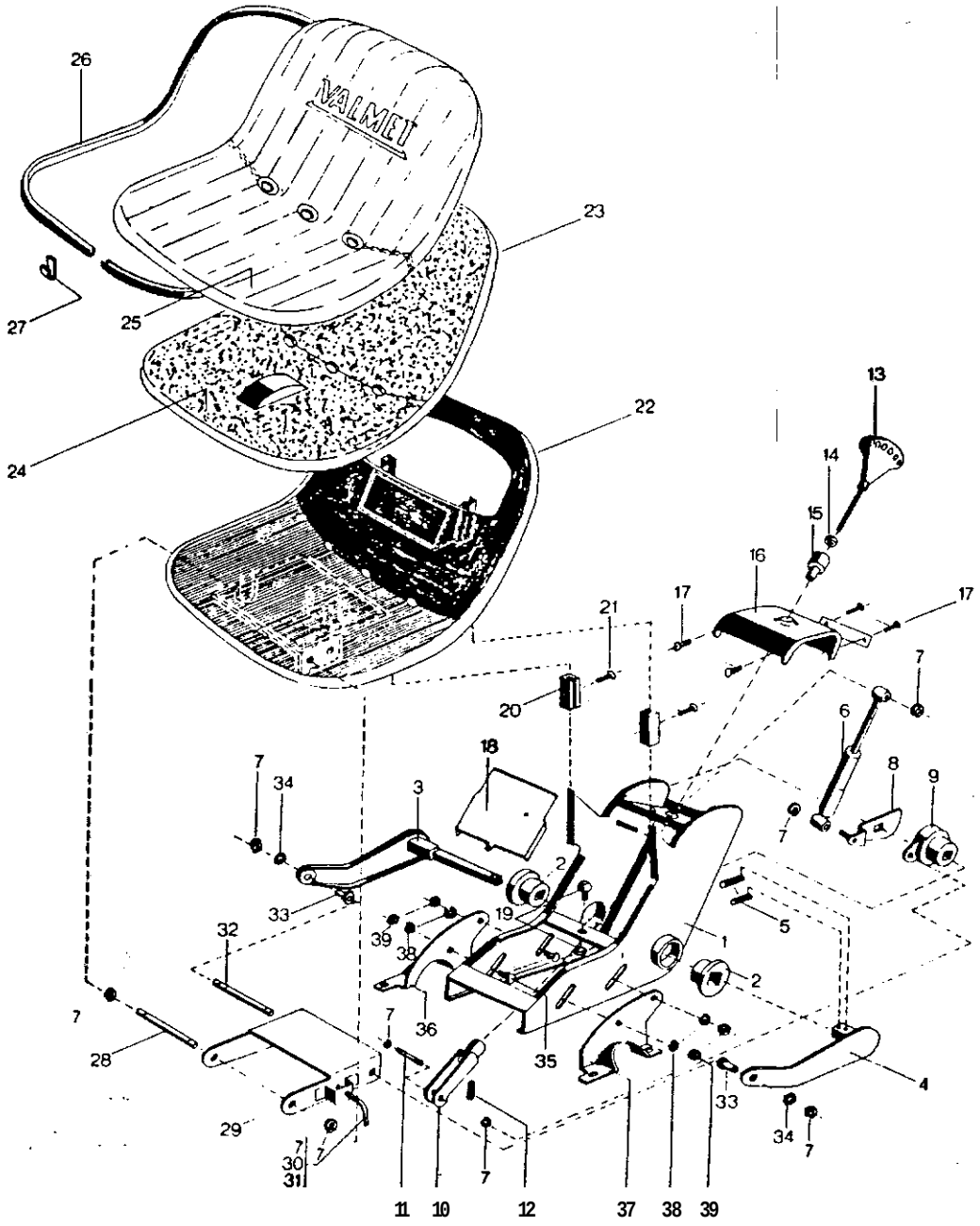
VALMET
26
23
27
25
24
22
13
14
15
16
17
17
21
20
7
6
8
9
18
7
34
3
2
33
19
5
32
39
38
1
2
7
36
35
28
7
4
33
29
34
7
7
30
31
7
11
10
12
37
38
39

Ref. N9	Código N9 Part No.	Quant. Cant. Qty	Denominação	Denominaciõn	Description	Obs.:
-	151390	1	Assento Teperman completo	Asiento Teperman completo	Complete Teperman seat	
1	213480	1	Estrutura do corpo	Estructura dei cuerpo	Frame	
2	213520		Bucha	Buje	Bushing	
3	213460	1	Braço direito	Brazo derecho	Right arm	
4	213670	1	Braço esquerdo	Brazo izquierdo	Left arm	
5	JE-9057		Pino elástico	Pasador de presión	Lock pin	
6	213600	1	Amortecedor	Amortiguador	Softener	
7	KG-1074		Anel elástico	Anillo de freno	Circlip	
8	213650	1	Suporte do amortecedor	Soporte dei amortiguador	Softener bracket	
9	213690	1	Mecanismo de torção	Mecanismo de torsiõn	Torsion mechanism	
10	213620	1	Haste de regulagem	Haste de regulaje	Adjustment rod	
11	213590	1	Pino de trava	Pasador de traba	Lock pin	
12	JE-8536	1	Pino elástico	Pino de presión	Lock pin	
13	213560	1	Regulador do banco	Regulador dei banco	Regulator	
14	213550	1	Arruela	Arandela	Washer	
15	213540	1	Bucha de regulagem	Buje de regulaje	Adjustment bushing	
16	213570	1	Tampa superior	Tapa superior	Top cover	
17	213720	4	Parafuso	Tornillo	Screw	
18	213580	1	Tampa inferior	Tapa inferior	Down sheet	
19	216130	1	Coxim	Cojin	Cushion	
20	216140		Mancai	Soporte	Bracket	
21	214870		Parafuso	Tornillo	Screw	
22	213501	1	Concha	Concha	Shell	
23	213510	1	Enchimento do encosto	Respaldo	Backing	
24	213490	1	Enchimento do assento	Soporte de la capa	Seat cushion support	
25	216110	i	Capa	Capa	Cushion cap	
26	216120	1	Galão plástico	Ajustador plástico	Plastic adjustment	
27	213630	11	Presilha	Presilha	Loop	
28	216090	1	Eixo dianteiro	Eje delantero	Front shaft	
29	213610	1	Articulador	Articulador	Joint	
30	213660	X	Mola do articulador	Resorte dei articulador	Joint spring	
31	213680	1	Pino de trava	Pasador de traba	Lock pin	
32	216100	1	Eixo traseiro	Eje trasero	Rear axle	
33	213530	2	Bucha de nylon	Buje de nylon	Nylon bushing	

ASSENTO TEPERMAN

ASIENTO TEPERMAN

TEPERMAN SEAT

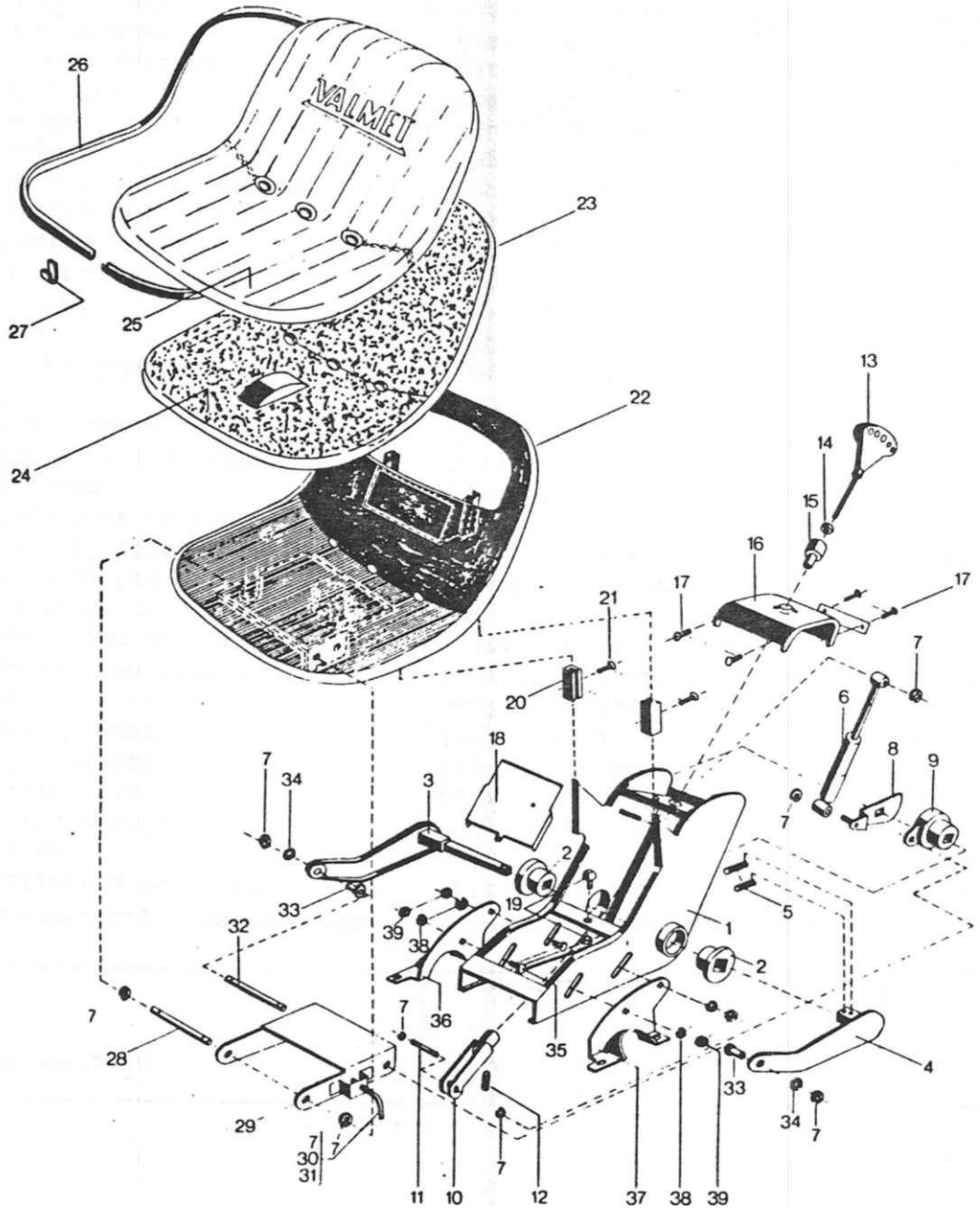

Ref. Nº	Código Nº Part No.	Quant. Cant. Qty	Denominação	Denominación	Description	Obs.:
34	JD-0410	2	Arruela lisa	Arandela	Washer	
35	213710	4	Parafuso	Tornillo	Screw	
36	216160	1	Suporte de fixação direito	Soporte derecho	Right bracket	
37	216150	1	Suporte de fixação esquerdo	Soporte izquierdo	Left bracket	
38	JD-3110	4	Arruela de pressão	Arandela de presión	Lock washer	
39	JB-3610	4	Porca	Tuerca	Nut	

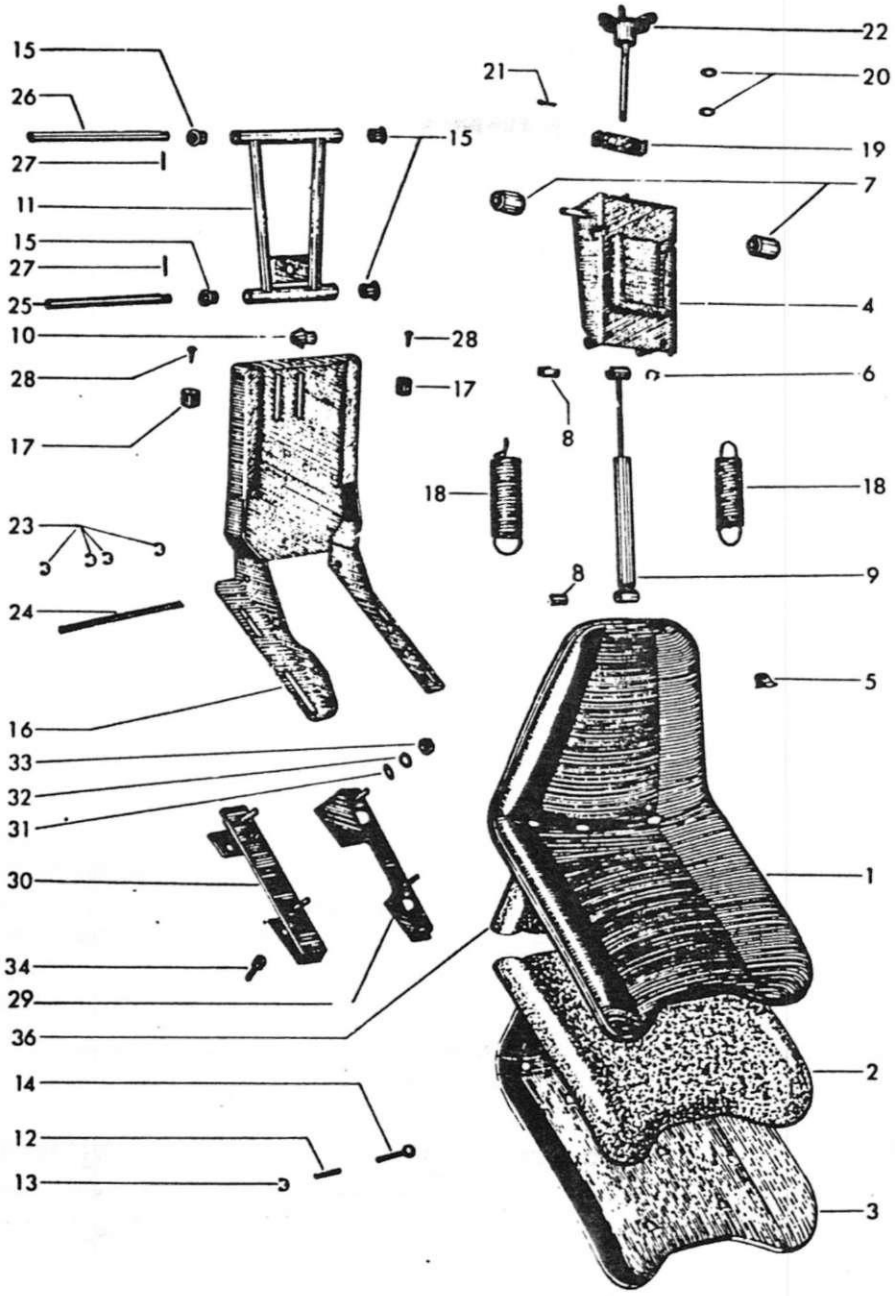
15
26
27
11
15
27
25
10
28
17
23
24
16
33
32
31
30
34
29
36
14
12
13
15
28
17
18
22
21
20
19
7
4
6
8
18
8
9
5
1
2
3

Ref. NQ	Código N9 Part No.	Quant. Cant. Qty	Denominação	Denominaciõn	Description	Obs.:
-	151390	1	Assento completo	Asiento completo	Complete seat	
l	174950	1	Revestimento de PVC	Almohada de PVC	Seat cap	
2	174960	1	Espuma do assento	Espuma dei asiento	Seat foam	
3	174970	1	Assento concha	Concha dei asiento	Seat plate frame	
-	213640	1	Corpo do assento montado	Cuerpo dei asiento montado	Seat body assy	**Ref.** 4,6-11, 15-25,28-33
4	174980	1	Carrinho flutuante	Soporte fluctuante	Floating bracket	
5	174990	16	Grampo	Grampo	Clamp	
6	175000	1	Anel elástico	Anillo de freno	Circlip	
7	175010	2	Roldana	Rodillo	Roller	
8	175020	2	Bucha do amortecedor	Buje dei amortiguador	Shock absorber bushing	
9	175030	1	Amortecedor	Amortiguador	Shock absorber	
10	175040	1	Borracha de choque	Goma de choque	Shock rubber	
11	175050	1	Suspensão	Suspensor	Suspender	
12	175060	1	Mola do travador	Resorte dei trabador	Locking spring	
13	175070	1	Anel elástico	Anillo de freno	Circlip	
14	175080	1	Pino travador	Pasador de traba	Split pin	
15	175090	4	Bucha de suspensão	Buje dei suspensor	Suspender bushing	
16	175100	1	Carcaça	Carcaza	Body	
17	175110	2	Borracha de encosto	Goma de empuje	Rubber .	
18	175120	2	Mola de suspensão	Resorte de suspensión	Suspender spring	
19	175130	1	Travessa de engate das molas	Soporte de los resortes	Spring bracket	
20	175140	2	Arruela deslizante	Arandela	Washer	
21	175150	1	Cupilha	Pasador abierto	Split pin	
22	175160	1	Botão de regulagem do peso	Botõn dei regulador dei peso	Weight regulator button	
23	175170	4	Anel elástico	Anillo de freno	Circlip	
24	175180	1	Pino inferior	Pasador inferior	Pin	
25	175190	1	Eixo menor da suspensão	Eje menor dei suspensor	Short shaft	
26	175200	1	Eixo maior da suspensão	Eje mayor dei suspensor	Long shaft	
27	175210	2	Pino elástico	Pino de presión	Lock pin	
28	175220	2	Parafuso	Tornillo	Screw	
29	170440	1	Suporte direito	Soporte derecho	Right bracket	
30	170450	1	Suporte esquerdo	Soporte izquierdo	Left bracket	
31	JD-0410	4	Arruela lisa	Arandela	Washer	

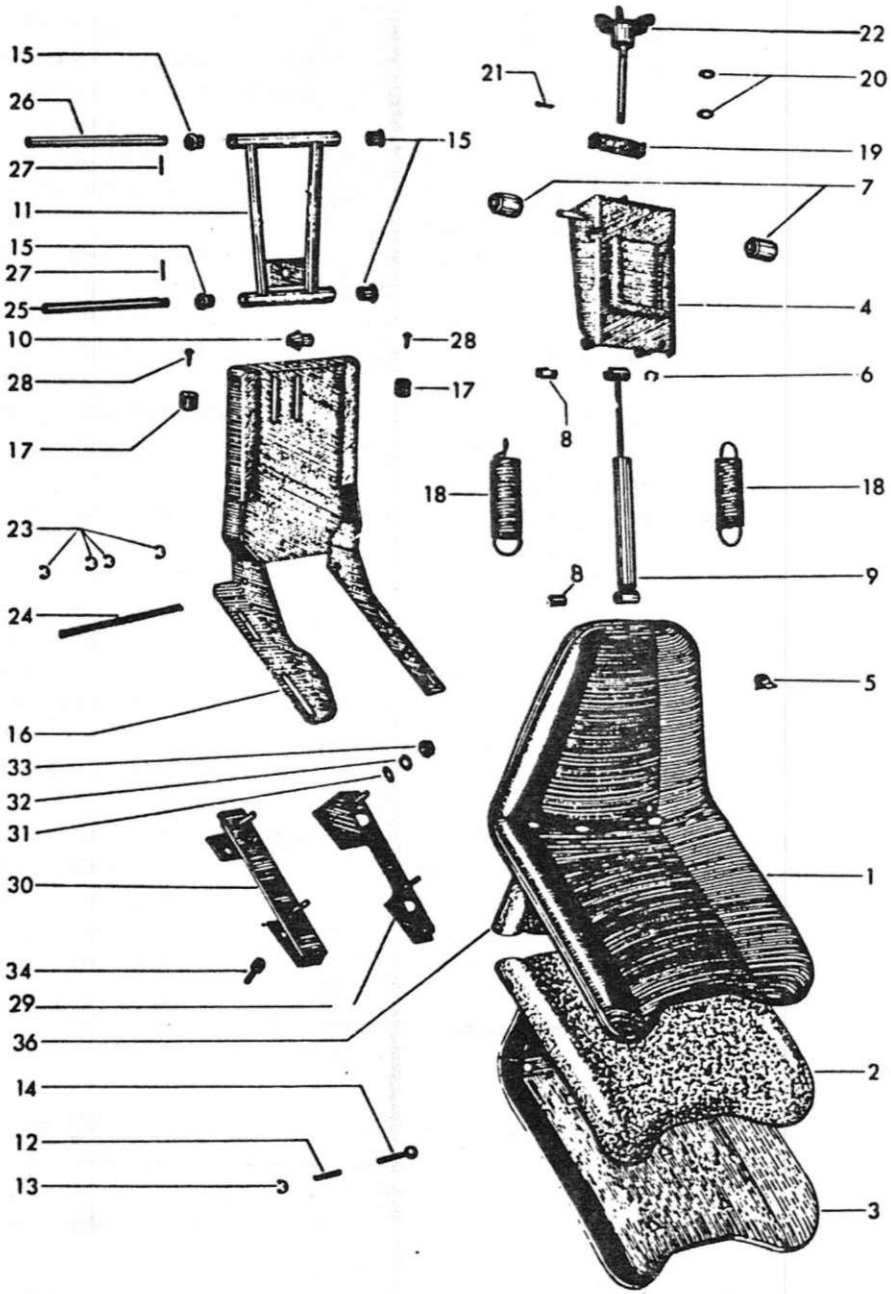
15
26
27
11
15
27
25
10
28
17
23
24
16
33
32
31
30
34
29
36
14
12
13
15
28
17
18
22
21
20
19
7
4
6
8
18
8
9
5
1
2
3

Ref. N9	Código N9 Part No.	Quant. Cant. Qty	Denominação	DenominaciÕn	Description	Obs.:
32	JD-3110	4	Arruela de pressão	Arandela de presión	Lock washer	
33	JB-1210	4	Porca	Tuerca	Nut	
34	HT-6433	4	Parafuso	Tornillo	Screw	
35	174730	1	Emblema Valmet	Emblema Valmet	Valmet emblem	
36	176530	1	Espuma do encosto	Espuma dei respaldo	Back foam	

COCLIXO

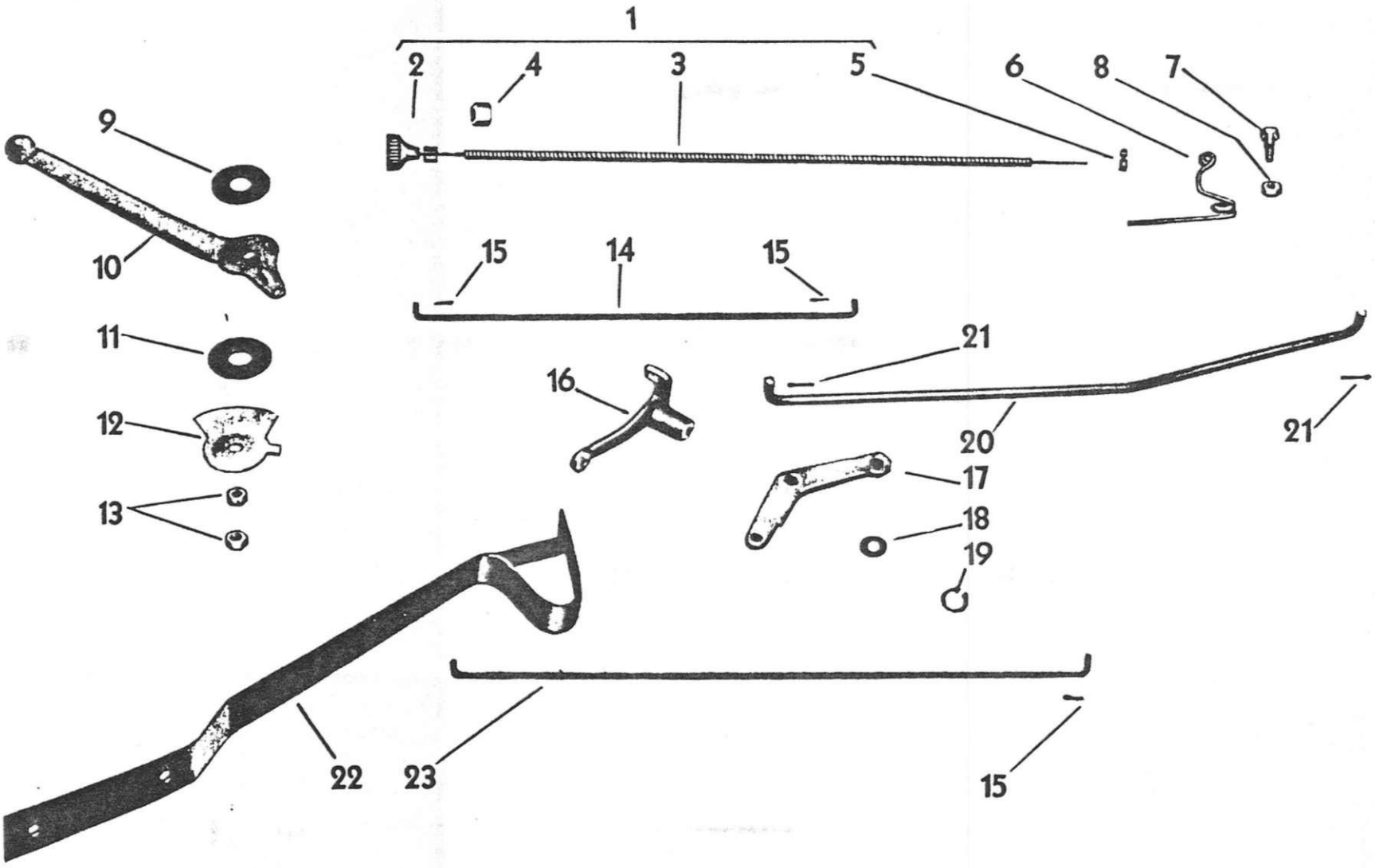
1
2
4
3
5
6
8
7
9
10
15
14
15
11
21
16
12
20
21
17
13
18
19
22
23
15

Ref. N9	Código N9 Part No.	Quant. Cant. Qty	Denominação	Denominaciõn	Description	Obs.:
1	158840	1	Cabo de parada	Cable de parada	Stop cable	600D
la	218843	1	Cabo de parada	Cable de parada	Stop cable	60/80id
5	138846	1	Terminal do cabo	Terminal dei cable	Stop cable terminal	600D/60/80id
6	138860	1	Alavanca do cabo de parada	Palanca dei cable de parada	Stop cable lever	600D/60/80id
7	138940	1	Parafuso	Tornillo	Bolt	600D/60/80id
8	JB-2208	1	Porca	Tuerca	Nut	600D/60/80id
9	588170	1	Disco de fibra	Disco de fibra	Disc	600D/60/80id
10	588140	1	Alavanca do acelerador manual	Palanca dei acelerador manual	Manual throttle lever	600D/60/80id
11	506300	2	Disco de fricção	Disco de fricciõn	Friction plate	600D/60/80id
12	588190	1	Mola de chapa	Resorte de chapa	Plate spring	600D/60/80id
13	JB-3902	2	Porca	Tuerca	Nut	600D/60/80id
14	178630	1	Barra	Barra	Rod	600D
14a	208630	1	Barra	Barra	Rod	60/80id
15	JE-3047	2	Cupilha	Pasador abierto	Split pin	600D/60/80id
16	588610	1	Alavanca de aceleração	Articulador	Control lever	600D/60/80id
17	608580	1	Alavanca de aceleração	Articulador	Control lever	600D/60/80id
18	JD-0110	1	Arruela	Arandela	Washer	600D/60/80id
19	KG-1010	1	Anel retentor	Anillo de sellamiento	0-ring	600D/60/80id
20	178590	1	Barra de comando do acelera-dor	Barra de comando dei acelera-dor	Throttle control rod	600D
20 a	208590	1	Barra de comando do acelera-dor	Barra de comando dei acelera-dor	Throttle control rod	60/80id
21	JE-3066	2	Cupilha	Pasador abierto	Split pin	600D/60/80id
22	588780	1	Pedal do acelerador	Pedal dei acelerador	Throttle pedal	600D
22a	588783	1	Pedal do acelerador	Pedal dei acelerador	Throttle pedal	60/80id
23	178640	1	Barra do pedal do acelerador	Barra dei pedal dei acelerador	Throttle pedal rod	600D/60/80id

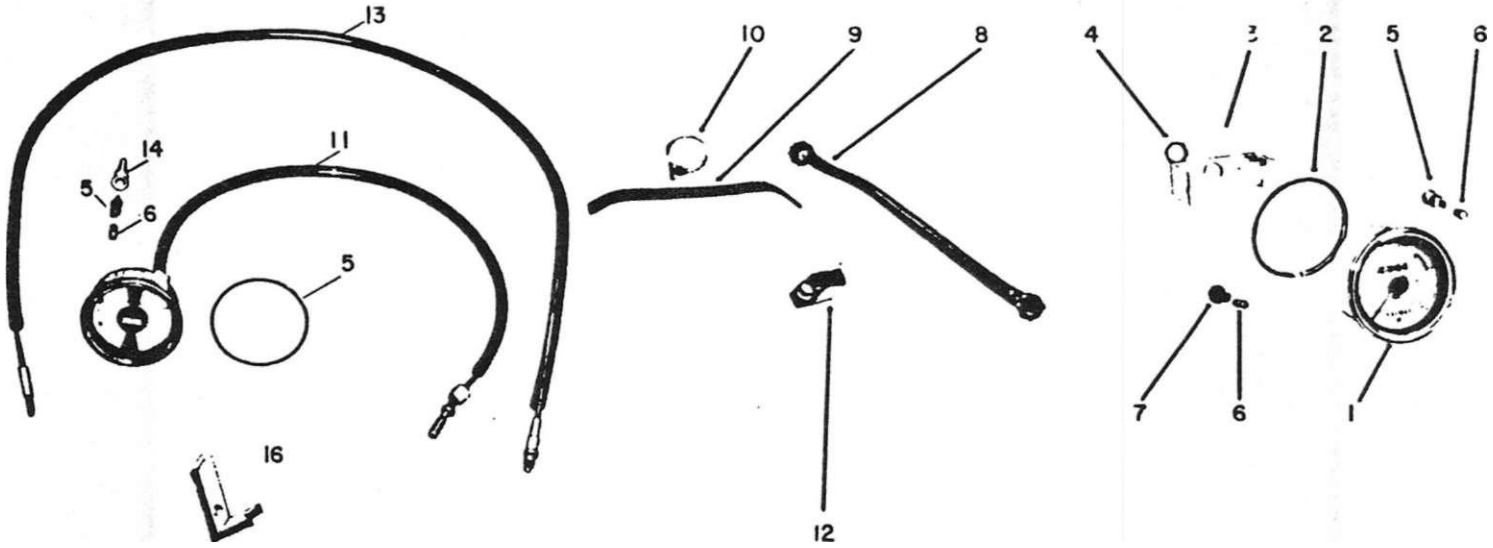
13
14
11
5
6
5
16
10
9
8
12
4
2
5
6
7
6
1

Ref. NÇ	Código N9 Part No.	Quant. Cant. Qty	Denominação	DenominaciÕn	Description	Obs.:
1	189383	!	Tratômetro completo	Tractometro completo	Tractormeter	Ref. 1-7
2	173670	1	Anel de encosto VDO	Anillo de empuje	Rataining ring	
3	173680	1	Asa de fixação	Grampo de fijaciõn	Clamp	
4	173690	1	Porca	Tuerca	Nut	
5	212670		Soquete da limpada	Soquete de la limpara	Lamp socket	
6	SH-2638		Lâmpada	Lámpara	Lamp	
7	173700	1	Soquete da lâmpada piloto	Soquete de la lámpara piloto	Pilot lamp socket	
8	154060	1	Cabo do tratômetro	Cable dei tractometro	Tractormeter cable	
9	589190	1	Cinta de borracha	Cinta de goma	Rubber strap	
10	GP-3924	1	Braçadeira	Abrazadera	Clamp	
11	213140	1	Manômetro-termômetro	Manometro-termometro	Oil pressure gauge and thermometer	Ref. 5,11, 13-16
12	608845	1	Orelha	Grampo	Clamp	
13	213131	1	Tubo do manometro	Tubo dei manometro	Oil pressure gauge pipe	
14	211320	1	Protetor de borracha	Protector de goma	Rubber protective	
15	213400	1	Anel de borracha	Anillo de goma	Rubber ring	
16	213410	1	Suporte de fixação	Soporte	Bracket	

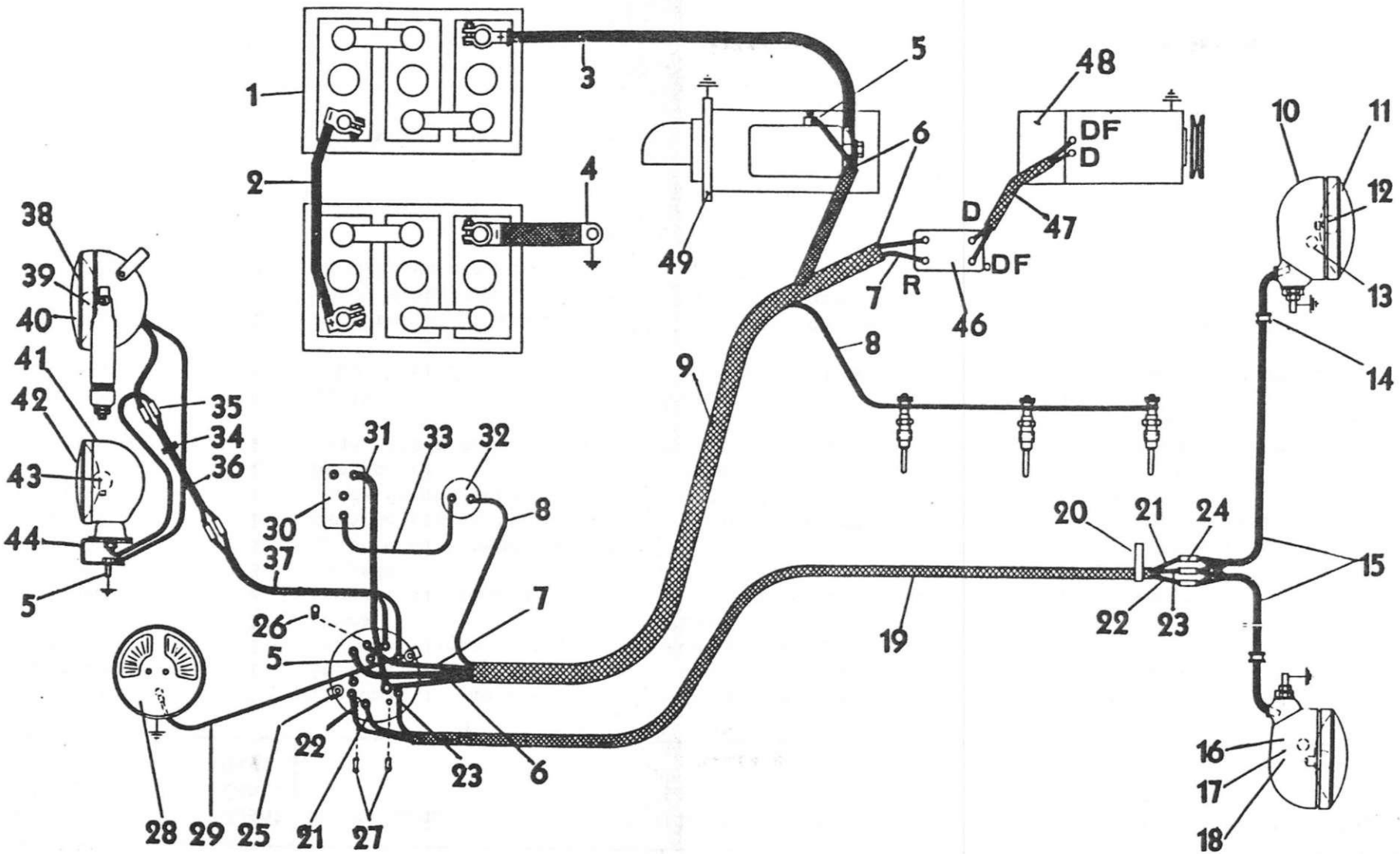
1
2
3
4
5
6
7
8
9
10
11
12
13
14
15
16
17
18
19
20
21
22
23
24
25
26
27
28
29
30
31
32
33
34
35
36
37
38
39
40
41
42
43
44
46
47
48
49
DF
D
R

Ref. NQ	Código N° Part No.	Quant. Cant. Qty	Denominação	DenominaciÕn	Description	Obs.:
1	589540	2	Bateria 6V	Bateria	Battery	
2	609530	1	Cabo de conexão	Cable de la bateria	Battery cable	
3	609500	1	Cabo do motor de partida	Cable dei motor de arranque	Starter motor cable	
4	589520	1	Condutor terra	Cable tierra	Earth cable	
5	119570	1	Cabo de partida	Cable dei motor de arranque	Starter motor wire	
6	119560	1	Cabo gerador	Cable	Wire	
7	119592	1	Cabo da lâmpada de sinal	Cable	Wire	
8	139605	1	Cabo da vela aquecedora	Cable de la vela calentadora	Heater plug wire	
9	139550	1	Chicote principal	Cable principal	Main wiring	
10	159860	2	Farol dianteiro montado	Farol delantero montado	Headlight assy	
11	159870	2	Vidro	Vidrio	Glass	
12	159880	2	Lâmpada 12V 35/35w	Lámpara	Lamp	
13	159890	2	Lâmpada 12V 4w	Lámpara	Lamp	
14	589580	2	Entrada do cabo	Anillo de goma	Rubber protector ring	
15	589910	2	Chicote do farol curto	Cable dei farol corto	Short headlight wire	
16	589940	2	Cabo da luz de estacionamento	Cable de la luz de estaciona-miento	Light wire	
17	589930	2	Cabo da luz baixa	Cable de la luz baja	Short light wire	
18	589920	2	Cabo da luz alta	Cable de la luz alta	Lower light wire	
19	609640	1	Chicote do farol longo	Cable dei farol longo	Long headlight wire	
20	609840	1	Grampo	Grampo	Clamp	
21	609670	1	Cabo da luz de estacionamento	Cable de la luz de estaciona-miento	Light wire	
22	609660	1	Cabo da luz baixa	Cable de la luz baja	Short light wire	
23	609650	1	Cabo da luz alta	Cable de la luz alta	Lower light wire	
24	SA-1646	3	Conexão dupla	Conexión doble	Double connection	
25	589720	1	Interruptor	Interruptor	Interrupter	
26	589740	1	Lâmpada 12V 2w	Lámpara	Lamp	
27	589730	2	Fusível 8/15A	Fusible	Fuse	
28	SH-2638	1	Lâmpada 12V 2w	Lámpara	Lamp	
29	589770	1	Cabo do termômetro	Cable dei termômetro	Thermometer	
30	125160	1	Chave de partida	Llave de arranque	Ignition switch	
31	609993	1	Cabo de conexão	Cable de conexión	Connection wire	
32	125170	1	Controle da vela aquecedora	Control de la vela calentadora	Heater plug control	
33	609994	1	Cabo de conexão	Cable de conexión	Connection wire	

SISTEMA ELÉTRICO '

SISTEMA ELÉCTRICO

ELECTRICAL SYSTEM

Ref. NQ	Código N9 Part No.	Quant. Cant. Qty	Denominação	Denominaciõn	Description	Obs.:
34	139581	1	Entrada do cabo	Anillo de goma	Rubber ring	
35	SA-1647	4	Conexão simples	Conexión simple	Single connection	
36	139800	1	Cabo curto das lâmpadas traseiras	Cable corto de Ias lãmparas traseras	Rear lamp shaort wire	
37	139780	1	Cabo longo das lámapdas traseiras	Cable largo de Ias lãmparas traseras	Rear lamp long wire	
38	159960	1	Farol de manejo .	Farol de trabajo	Working headlight	
39	159980	1	Lâmpada 12V 35w	Lámpara	Lamp	
39a	159981	1	Soquete	Soquete	Socket	
40	159970	1	Vidro do farol de trabalho	Vidrio dei farol de trabajo	Working headlight glass	
41	139750	1	Lanterna traseira	Linterna trasera	Rear position light	
42	139752	1	Vidro vermelho	Vidrio rojo	Red glass	
43	139760	1	Lâmpada 12V 5w	Limpara	Lamp	
44	139754	1	Suporte da lanterna traseira	Soporte de la linterna trasera	Rear position light bracket	
45	HS-5301	2	Parafuso	Tornillo	Bolt	
46	125210	1	Regulador de voltagem	Regulador dei voltaje	Regulator	
47	119551	1	Chicote do dinamo	Cable dei dinamo	Dynamo wire	
48	125060	1	Dinamo	Dinamo	Dynamo	
49	125130	1	Motor de partida	Motor de arranque	Starter motor	

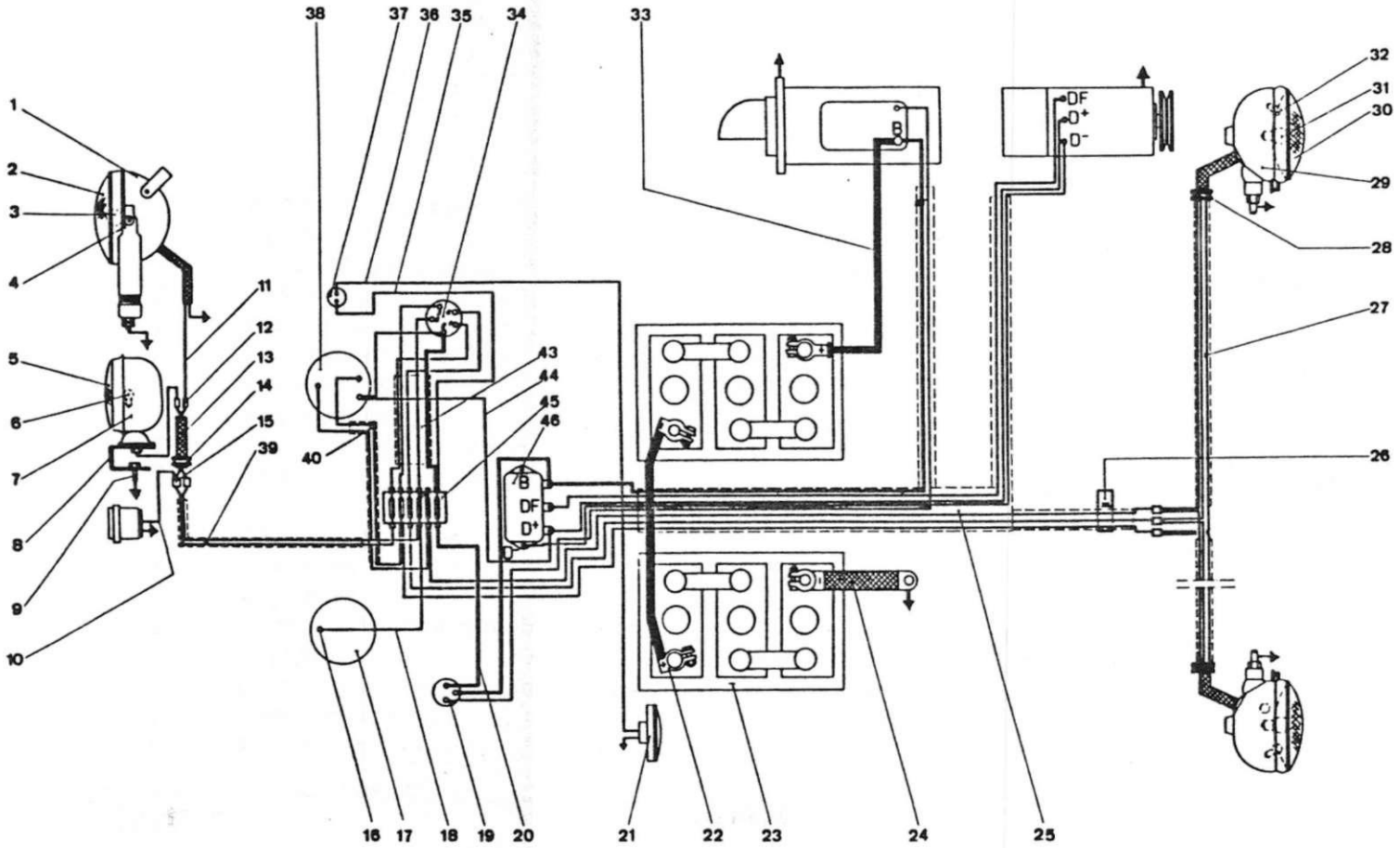
1
2
3
4
5
6
7
8
9
10
11
12
13
14
15
39
40
38
37
36
35
34
43
44
45
46
B
DF
D+
33
B
DF
D+
D-
32
31
30
29
28
27
26
16
17
18
19
20
21
22
23
24
25

Ref. N9	Código N9 Part No.	Quant. Cant. Qty	Denominação	Denominaciõn	Description	Obs.:
l	159960	1	Farol de manejo	Farol de trabajo	Working light	
2	159970	1	Vidro do farol de manejo	Vidrio dei farol de trabajo	Working light glass	
3	159980	1	Lâmpada 12v/45w	Lámpara 12v/45w	Lamp 12v/45w	
4	159981	1	Soquete do farol	Soquete dei farol	Working light bulb socket	
5	229752	1	Vidro vermelho	Vidrio rojo	Red glass	
6	139760	1	Lâmpada 12v/5w	Lámpara 12v/5w	Lamp 12v/5w	
7	229750	1	Lanterna traseira completa	Linterna trasera completa	Complete rear taillight	
8	139754	1	Suporte para lanterna	Soporte	Bracket	
9	HS-5301		Parafuso	Tornillo	Bolt	
10	179810	1	Cabo da tomada traseira	Cable de la toma electrical	Current tap wire	
-	639790	1	Tomada traseira	Toma electrical	Current tap	
11	159630	1	Cabo do farol de manejo	Cable dei farol de trabajo	Working light wire	
12	SA-1647		Conexão simples	Conexión simple	Connection	
13	179640	1	Cabo curto do farol de manejo	Cable corto dei farol de trabajo	Working light short wiring	
14	139581	1	Entrada do cabo	Anillo de goma	Rubber ring	
15	SA-1946	1	Conexão dupla	Conexión doble	Double connection	
16	SH-2638	4	Lâmpada 12v/2w	Lámpara 12v/2w	Lamp 12v/2w	
17	213140	1	Manômetro-termômetro	Manometro-termometro	Oil pressure gauge and thermometer	
18	219570	1	Cabo lâmpada do manometro	Cable lámpara dei manometro	Oil pressure gauge lamp wire	
19	179722	1	Chave geral	Llave general	Ignition switch	
20	219590	1	Cabo principal	Cable principal	Main wire	
21	179683	1	Buzina	Bucina	Horn	
22	119530	1	Cabo de conexão	Cable de conexión	Connection cable	
23	589540		Bateria	Bateria	Battery	
24	202620	1	Condutor terra	Cable tierra	Earth cable	
25	219550	1	Chicote principal	Cable principal	Main wiring	
26	609840	1	Grampo	Grampo	Clamp	
27	159900	1	Chicote curto do farol dianteiro	Cable corto dei farol delantero	Headlight short wiring	
28	589580	2	Entrada do cabo	Anillo de goma	Rubber ring	

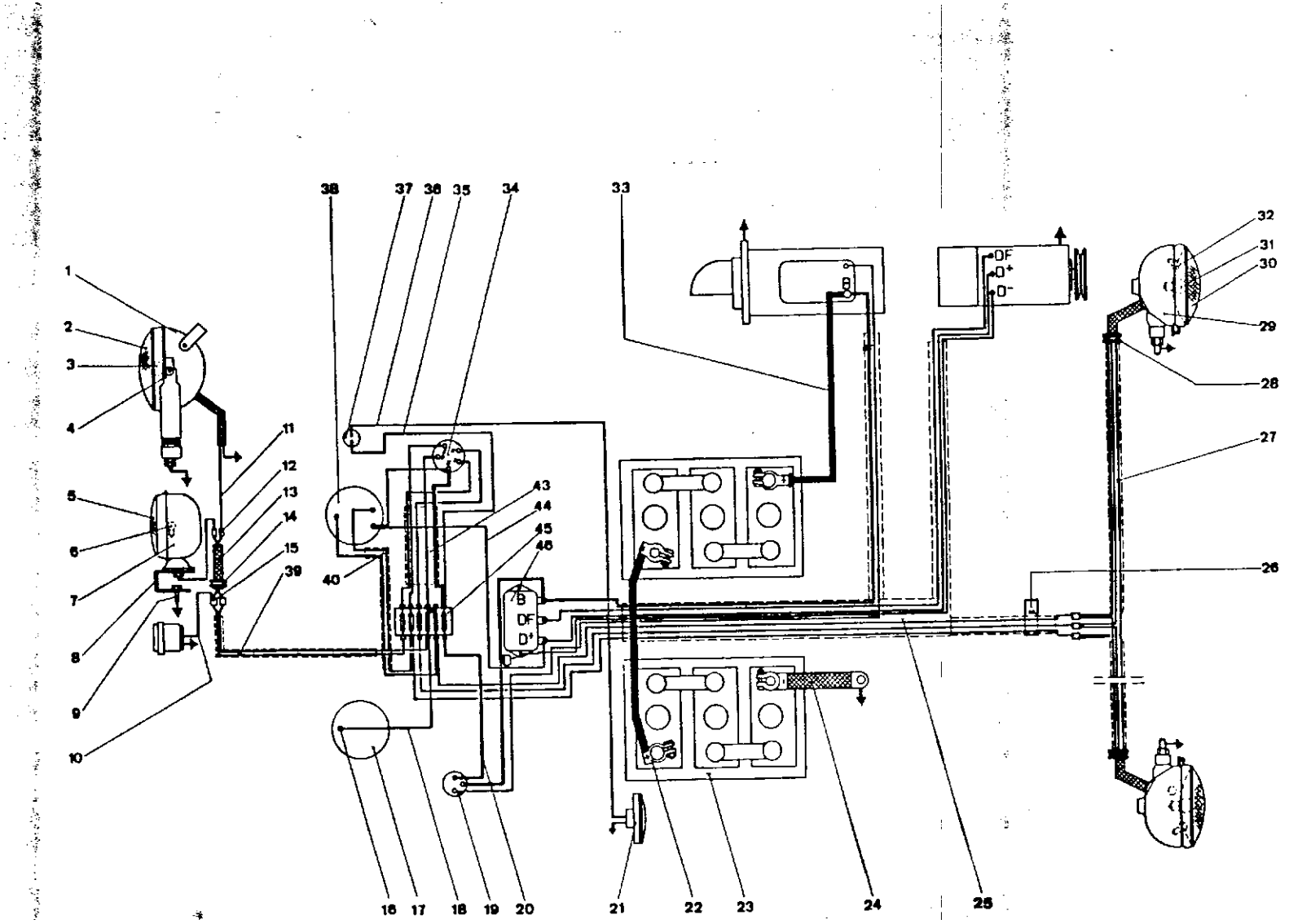
DF
D+
D-
B
DF
D+

Ref. N9	Código N9 Part No.	Quant. Cant. Qty	Denominação	DenominaciÕn	Description	Obs.:
29	159860	2	Farol dianteiro	Farol delantero	Headlight	
30	159870	2	Vidro do farol dianteiro	Vidrio dei farol delantero	Headlight glass	
31	159880	2	Lâmpada 12V/40w	Lámpara	Lamp	
32	159890	2	Lâmpada 12V/4w	Lámpara	Lamp	
33	209500	1	Cabo do motor de partida	Cable dei motor de arranque	Starter motor cable	
34	179731	1	Chave de luz	Llave de luz	Light switch	
35	179691	1	Cabo da buzina-caixa de fusíveis	Cable de la bocina-caja dei fusibles	Horn wire-fuse-box	
36	179681	1	Cabo da buzina	Cable de la bocina	Horn wiring	
37	179690	1	Interruptor da buzina	Interruptor de la bocina	Horn switch	
38	189380	1	Tratômetro	Tractometro	Tractometer	
39	199630	1	Cabo longo do farol de trabalho	Cable largo dei farol de trabaj°	Working light long wire	
40	219630	1	Chicote do tratômetro - caixa de fusíveis	Cable dei tractõmetro-caja dei fusibles	Tractometer wire-fuse-box	
43	219600	1	Chicote chave de luz - caixa de fusíveis	Cable llave de luz-caja dei fusibles	Light switch wire-fuse-box	
44	199560	1	Cabo lâmpada do tratômetro - caixa de fusíveis	Cable lámpara dei tractoraetro-• caja dei fusibles	Tractometer lamp wire-fuse-box	
45	125350	1	Regulador de voltagem	Regulador de voltaje	Regulator	

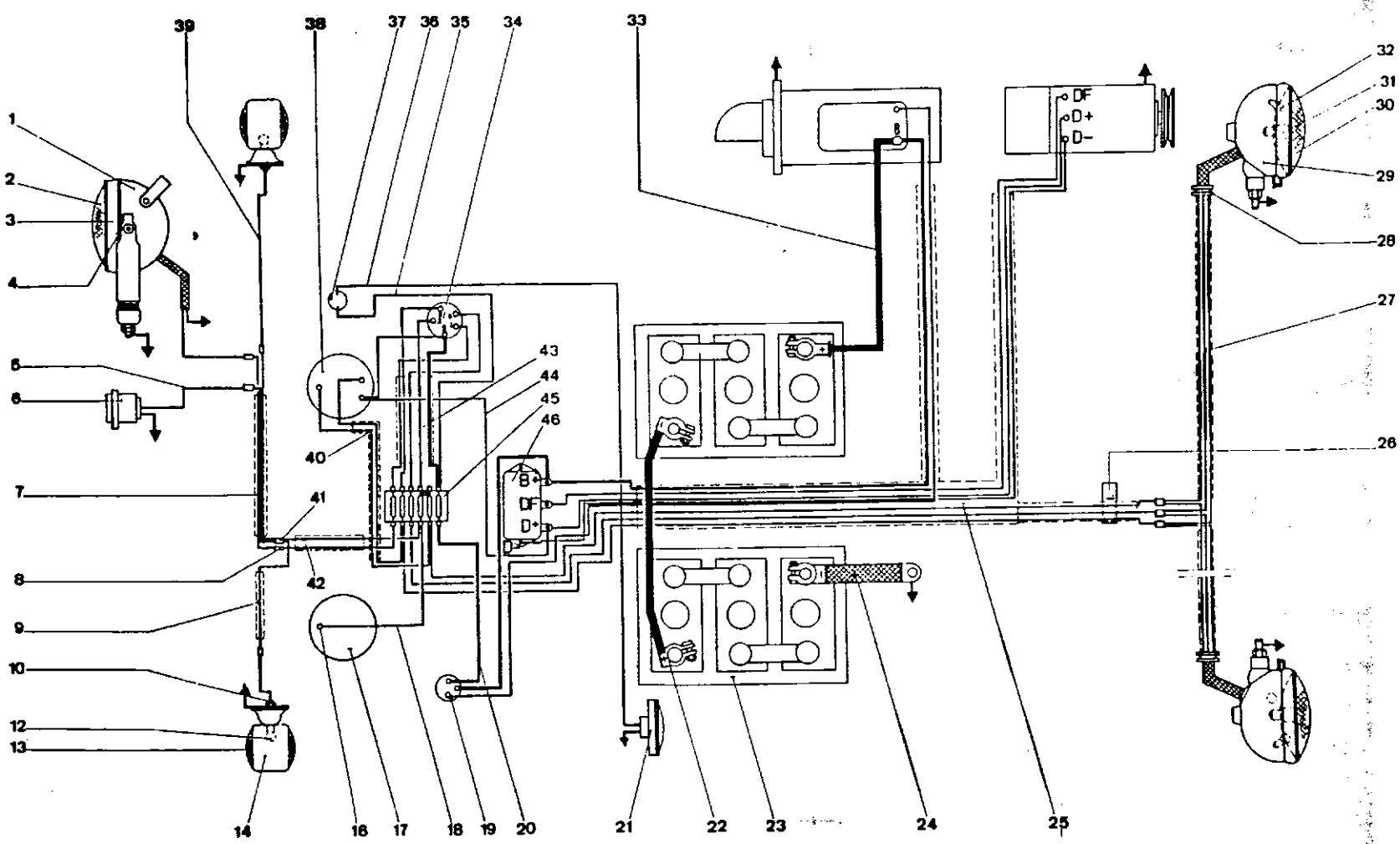
DF
D+
D-
B+
DF
D+
1
2
3
4
5
6
7
8
9
10
12
13
14
16
17
18
19
20
21
22
23
24
25
26
27
28
29
30
31
32
33
34
35
36
37
38
39
40
41
42
43
44
45
46

Ref. N9	Código N9 Part No.	Quant. Cant. Qty	Denominação	Denominaciõn	Description	Obs.:
1	159960	1	Farol de manejo	Farol de trabajo	Working light	
2	159970	1	Vidro do farol de manejo	Vidrio dei farol de trabajo	Working light glass	
3	159980	1	Lâmpada	Limpara	Lamp	
4	159981	1	Soquete do farol de manejo	Soquete dei farol de trabajo	Working light socket	
5	209641	1	Cabo da tomada traseira	Cable de la toma electrical	Current tap wire	
6	639790	1	Tomada traseira	Toma electrical	Current tap	
7	209640	1	Chicote do farol traseiro	Cable de la linterna trasera	Taillight wire	
8	SA-1647	5	Conexão simples	Conexión simple	Single connection	
9	209644	1	Cabo de ligação da lanterna traseira direita	Cable de ligación de la linterna trasera derecha	Right taillight wire	
10	JB-3408	2	Porca	Tuerca	Nut	
12	139760	2	Lâmpada	Limpara	Lamp	
13	229752	2	Vidro vermelho da lanterna traseira	Vidrio rojo de la linterna trasera	Red glass	
14	229750	2	Lanterna traseira completa	Linterna trasera completa	Complete taillight	
16	SA-2638	4	Lâmpada	Limpara	Lamp	
17	649450	1	Manometro-termômetro	Manometro-termômetro	Pressure gauge and thermometer	
18	219750	1	Cabo lâmpada manometro-caixa de fusíveis	Cable limpara dei manometro-caja de fusibles	Lamp pressure gauge-fuse-box	
19	179722	1	Chave geral	Llave general	Ignition switch	
20	199590	1	Cabo principal	Cable principal	Main wire	
21	179680	1	Buzina	Bucina	Horn	
22	609531	1	Cabo de conexão	Cable de conexión	Connection cable	
23	589540		Bateria 6v	Bateria	Battery	
24	589520	1	Condutor terra	Cable tierra	Earth cable	
25	219550	1	Chicote principal	Cable principal	Main wiring	
26	609840	1	Grampo	Grampo	Clamp	
27	159900	2	Chicote curto do farol dianteiro	Cable corto dei farol delantero	Headlight short wiring	
28	589580	2	Entrada do cabo	Anillo de goma	Rubber ring	
29	159860	2	Farol dianteiro	Farol delantero	Headlight	
30	159870	2	Vidro do farol dianteiro	Vidrio dei farol delantero	Headlight glass	
31	159880	2	Lâmpada	Limpara	Lamp	

SISTEMA ELÉTRICO

SISTEMA ELECTRICO

ELECTRICAL SYSTEM

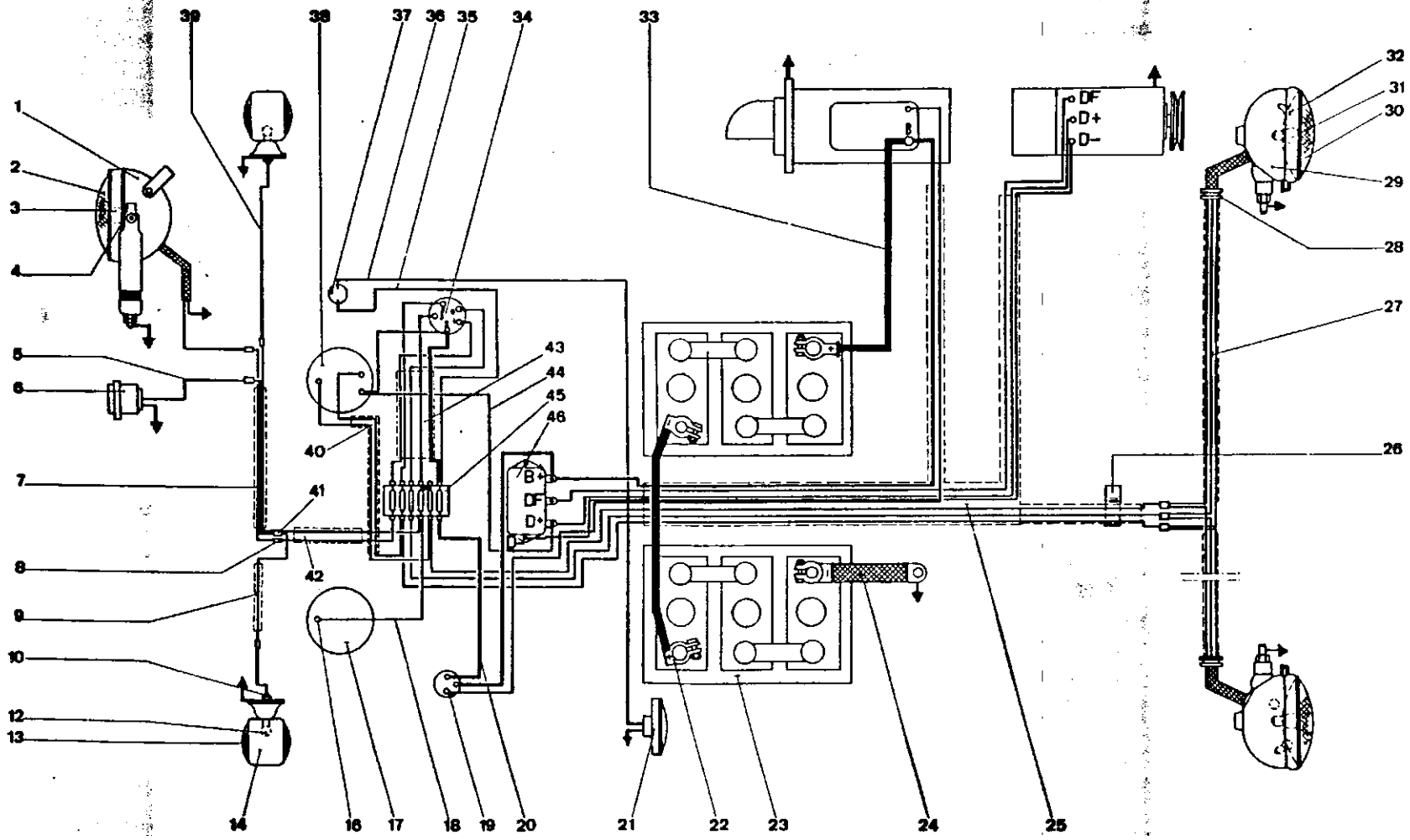

Ref. N9	Código N9 Part No.	Quant. Cant. Qty	Denominação	DenominaciÓn	Description
32	159890	l	Lâmpada 12V/45w	Lámpara	Lamp
33	209500	l	Cabo do motor de partida	Cable dei motor de arranque	Starter motor cable
34	179731	1	Chave de luz	Llave de luz	Light switch
35	199691	1	Cabo da buzina-caixa de fusí veis	Cable de la bocina-caja de fu sibles	Horn wire-fuse-box
36	199681	i	Cabo da buzina	Cable de la bocina	Horn wire
37	179690	1	Interruptor da buzina	Interruptor de la bocina	Horn switch
38	189380	1	Tratômetro	Tractometro	Tractometer
39	209644	2	Cabo da lanterna traseira	Cable de la linterna trasera	Tailight wire
40	219650	1	Chicote tratômetro - caixa de fusíveis	Cable tractometro - caja de fu sibles	Tractometer wire-fuse-box
41	SA-1946	4	Conexão dupla	Conexión doble	Double connection
42	219630	1	Chicote traseiro	Cable trasero	Rear wire
43	219600	1	Chicote chave de luz - caixa de fusíveis	Cable llave de luz-caja de fu sibles	Light switch wire-fuse-box
44	199560	1	Cabo lâmpada do tratômetro - caixa de fusíveis	Cable limpara dei tractometro caja de fusibles	Tractometer lamp wire-fuse-box
45	199610	1	Caixa de fusíveis	Caja de fusibles	Fuse-box
46	125350	1	Regulador de voltagem	Regulador de voltaje	Regulator
-	209756 *	1	Cabo de ligação final da lan terna traseira	Cable de ligación final de la luz trasera	Final tailight wire

* Nio consta na figura
No consta en la figura
Not in the picture

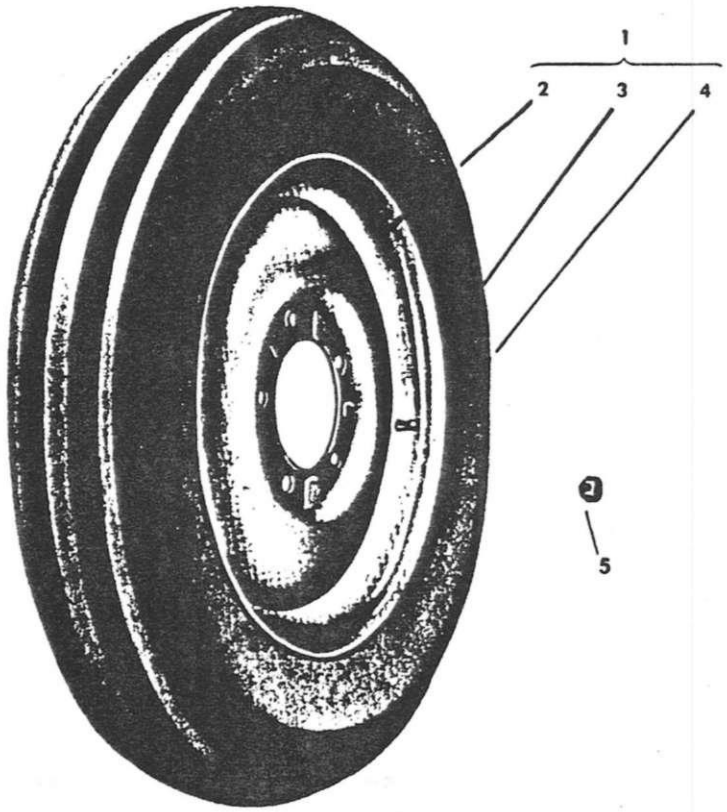
1
2
3
4
2
5

Ref. N9	Código N9 Part No.	Quant. Cant. Qty	Denominação	Denominaciõn	Description	Obs.:
1	156440	l	Roda dianteira completa 7.50x16" - 6 lonas F2	Rueda delantera completa	Complete front wheel	600D/60id
la	180620	l	Roda dianteira completa 7.50x18" - 6 lonas F2	Rueda delantera completa	Complete front wheel	80id
2	609101	2	Aro 5,50Fxl6"	Llanta delantera	Wheel rim	600D/60id
2a	189101	2	Aro 5,50Fxl8"	Llanta delantera	Wheel rim	80id
3	214450	2	Pneumático	Neumãtico	Wheel tire	600D/60id
3a	189110	2	Pneumatico	Neumático	Wheel tire	80id
4	169121	2	Câmara de ar	Câmara de aire	Tire tube	600D/60id
4a	189120	2	Câmara de ar	Câmara de aire	Tire tube	80id
5	586160	12	Porca	Tuerca	Nut	600D/60/80

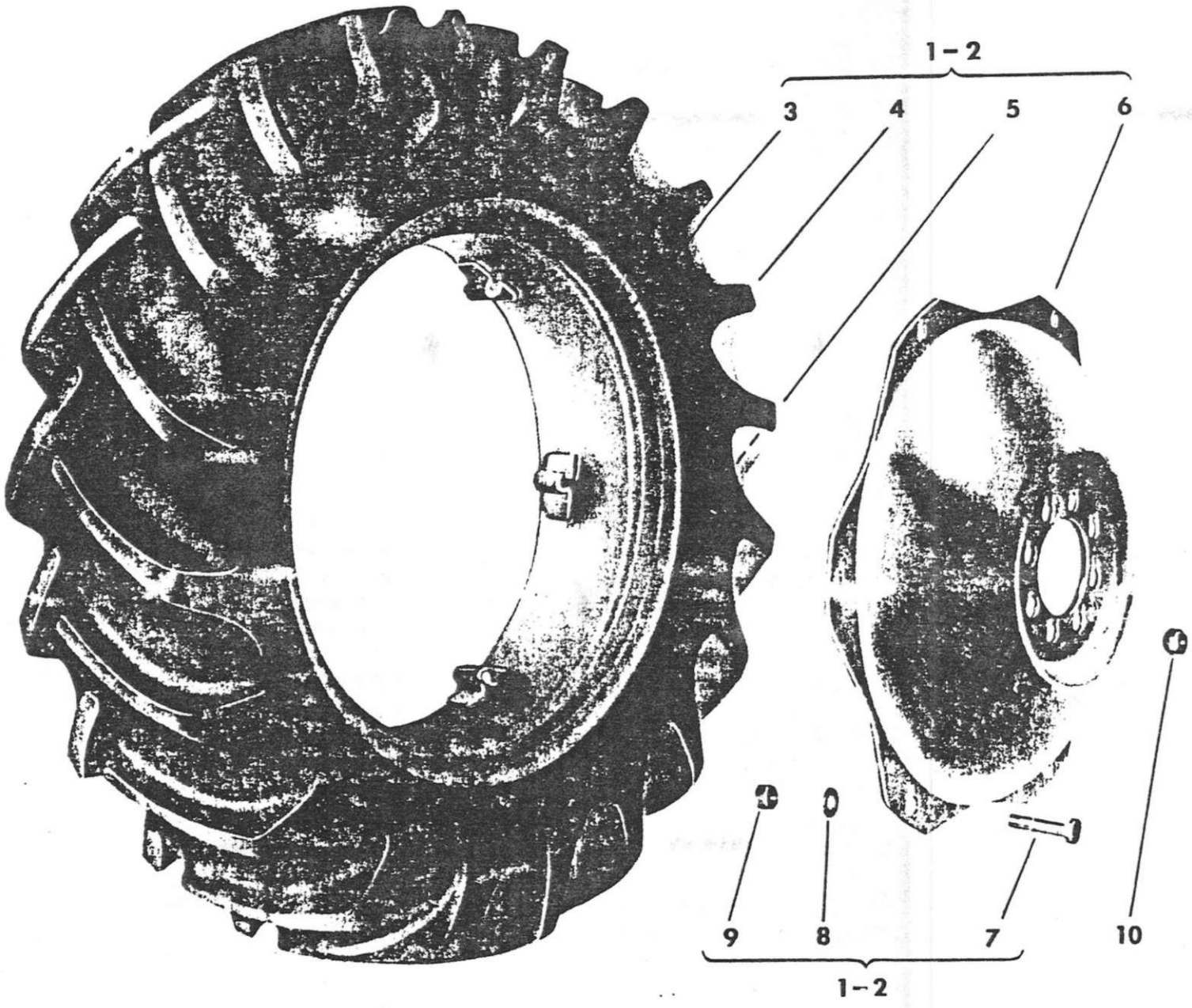
1-2
3
4
5
6
9
8
7
10
1-2

Ref. N9	Código N9 Part No.	Quant. Cant. Qty	Denominação	DenominaciÕn	Description	Obs.:
1	280601	1	Roda traseira esquerda completa 14.9/13x28" 6 lonas Rl-STD	Rueda trasera izquierda completa STD	Complete left rear wheel STD	600D/60id
-	151790	1	Roda traseira esquerda completa 18.4/15x30" 6 lonas Rl-STD	Rueda trasera izquierda completa STD	Complete left rear wheel STD	80id
-	280602	1	Roda traseira esquerda completa 14.9/13x28" 6 lonas R2-0pc.	Rueda trasera izquierda completa opcional	Complete left rear wheel optional	600D/60id
-	151770	1	Roda traseira esquerda completa 16.9/14x30" 6 lonas RI Opc.	Rueda trasera izquierda completa opcional	Complete left rear wheel optional	80 id
2	280611	1	Roda traseira direita completa 14.9/13x28" 6 lonas Rl-STD	Rueda trasera derecha completa STD	Complete right rear wheel STD	600D/60id
-	151800	1	Roda traseira direita completa 18.4/15x30" 6 lonas RI STD	Rueda trasera derecha completa STD	Complete right rear wheel STD	80id
-	280612	1	Roda traseira direita completa 14.9/13x28" 6 lonas R2 Opc.	Rueda trasera derecha completa opcional	Complete right rear wheel optional	600D/60id
-	151780	i	Roda traseira direita completa 16.9/14x30" 6 lonas Rl Opc.	Rueda trasera derecha completa opcional	Complete right rear wheel optional	80id
3	119000	2	Aro W12x28" STD Optional	Llanta STD Optional	Wheel rim STD Optional	600D/60id
-	209000	2	Aro DW 14x30" STD Opcional	Llanta STD Opcional	Wheel rim STD Optional	80 id
4	289011	2	Pneu 14.9/13x28"6 lonas Rl STD	Neumático STD	Wheel rim STD	600D/60id
-	289012	2	Pneu 14.9/13x28"6 lonas R2 Opc.	Neumático opcional	Wheel rira Optional	600D/60id
—	172960	2	Pneu 18.4/15x30"6 lonas Rl STD	Neumático STD	Wheel rim STD	80id
_	172940	2	Pneu 16.9/14x30"6 lonas Rl Opc.	Neumático opcional	Wheel rim Optional	80 id
5	289021	2	Câmara de ar STD Opcional	Câmara de aire STD opcional	Tire tube STD Optional	600D/60id
_	172970	2	Câmara de ar STD	Câmara de aire STD	Tire tube STD	80id
_	172950	2	Câmara de ar opcional	Câmara de aire opcional	Tire tube optional	80id
6	119030	2	Disco da roda STD Opcional	Disco de la rueda STD Opcional	Wheel disc STD Optional	600D/60/80id
7	119050	12	Parafuso do aro STD Opcional	Tornillo STD Opcional	Bolt STD Optional	600D/60/80id
8	JD-0115	12	Arruela STD Opcional	Arandela STD Opcional	Washer STD Optional	600D/60/80id
9	JB-3716	12	Porca STD Opcional	Tuerca STD Opcional	Nut STD Optional	600D/60/80id
10	583170	16	Porca STD Opcional	Tuerca STD Opcional	Nut STD Optional	600D/60/80id

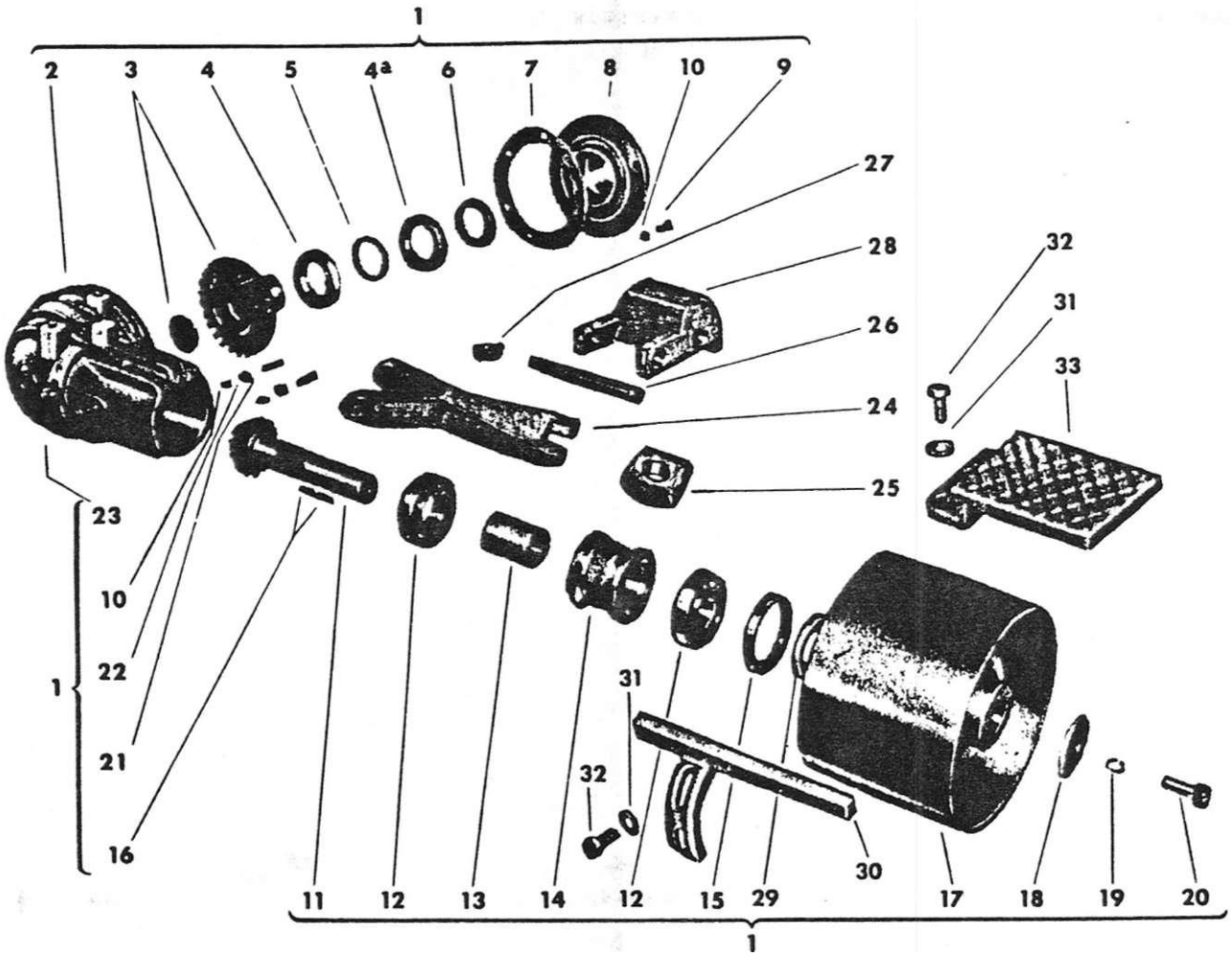
1
2
3
4
5
4ª
6
7
8
10
9
27
28
32
31
26
33
24
25
23
10
22
21
16
1
31
32
30
11
12
13
14
12
15
29
17
18
19
20
1

Ref. N9	Cõdigo N9 Part No.	Quant. Cant. Qty	Denominação	DenominaciÕn	Description	Obs.:
1	180380	1	Conjunto da polia	Conjunto de la polea	Pulley mechanism assy	
2	626550	1	Carcaça	Carcaza	Housing	
3	586530	1	Engrenagem cõnica Z-26	Engranaje cõnica Z-26	Bevel gear Z-26	
4	LA-1115	1	Rolamento de esferas	Rodamiento de bolas	Bali bearing	
4a	LA-2015	1	Rolamento de esferas	Rodamiento de bolas	Bali bearing	
5	156520	1	Anel distanciador	Anillo espaciador	Spacer ring	
6	KH-0046	1	Retentor	Retén	Oil seal	
7	116610	2	Junta de vedação 0,2mm	Junta	Gasket	
-	116611	1	Junta de vedação 0,5mm	Junta	Gasket	
_	116612	1	Junta de vedação l,0mm	Junta	Gasket	
8	156510	1	Caixa de mancais	Caja de cojinetes	Housing support	
9	HS-9001	6	Parafuso UNC 3/8^x1.1/8"	Tornillo	Bolt	
10	JD-3109	10	Arruela de pressão	Arandela de presiõn	Lock washer	
11	586540	1	Eixo motriz 11D	Eje motriz Zll	Bevel pinion shaft 11T	
12	LA-4211	2	Rolamento de esferas	Rodamiento de bolas	Bali bearing	
13	586560	1	Anel distanciador	Anillo espaciador	Distance bushing	
14	586570	1	Bucha de ajustagem	Buje de ajuste	Adjusting bushing	
15	KH-0024	1	Retentor	Retén	Oil seal	
16	502260	2	Chaveta Woodruff	Chaveta Woodruff	Woodruff key	
17	116620	1	Polia	Polea	Pulley	
18	586630	1	Arruela lisa	Arandela	Washer	
19	JD-3113	1	Arruela de pressão	Arandela de presiõn	Lock washer	
20	HS-5353	1	Parafuso UNF l/2"xl.l/2"	Tornillo	Bolt	
21	586600	4	Parafuso de ajustagem	Tornillo de ajuste	Adjustment bolt	
22	JB-3610	4,	Porca UNC 3/8"	Tuerca	Nut	
23	GR-0203	2	Bujao	Buje	Plug	
24	156650	1	Braço de fixação	Brazo de fijaciõn	Fastening strap	
25	156670	1	Calço de fixação	Calzo de fijaciõn	Fastening shim	
26	117230	1	Pino de articulação 174mm	Pasador de articulaciõn	Link pin	
27	587030	2	Trava	Traba	Link pin	
28	158950	1	Tampa protetora	Tapa protectora	P.T.O. shield	
29	586640	1	Arruela	Arandela	Washer	
30	176700	1	Protetor da correia	Protector de la correa	Shield	
31	626710	4	Arruela lisa	Arandela	Washer	

0 0 0 CM 0 CO 0 —I. CL I 7*

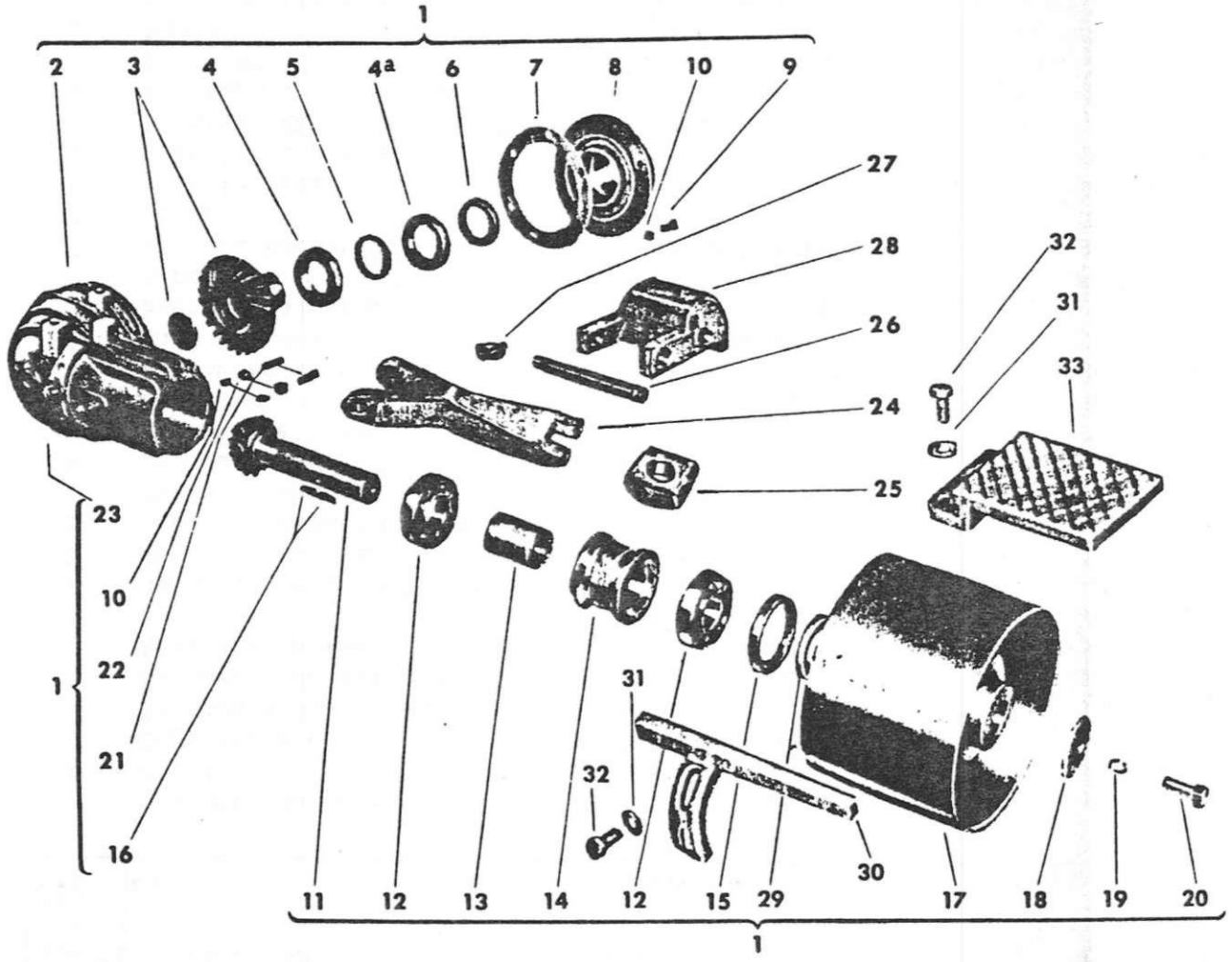
1
2
3
4
5
4a
6
7
8
10
9
27
28
26
24
25
23
10
22
21
16
1
11
12
13
14
12
15
29
30
17
18
19
20
1
31
32
31
32
33

Ref. N9	Código N9 Part No.	Quant. Cant. Qty	Denominação	Denominacion	Description	Obs.:
32	HS-2328	4	Parafuso UNC 3/8"xl"	Tornillo	Bolt	
33	626690	1	Protetor da polia	Protector de la polea	Shield	
-	116602 *	1	Bujao completo	Buje completo	Plug	
-	156551 *	1	Decalcomania do nível de óleo	Calcomania dei nivel dei aceite	Oil levei decalcoma-nia	

* Nao consta na figura

No conta en la figura

Not in the picture

PÁRA-CHOQUE E CONTRAPESO **PARACHOQUE Y CONTRAPESO** **BUFFER AND COUNTERWEIGHT** **600D/60/80id-K3**

Ref. NQ	Código NQ Part No.	Quant. Cant. Qty	Denominação	Denominaciõn	Description	Obs.:
1	204350	1	Pára-choque	Parachoque	Buffer	
2	HS-2364	4	Parafuso	Tornillo	Bolt	
3	561321	2	Parafuso	Tornillo	Bolt	
4	706022	1	Contrapeso dianteiro simples	Contrapeso delantero simple	Single front counter-weight	
5	706021	*	Contrapeso dianteiro adicio-nal	Contrapeso delantero adicio nal	Additional front counter weight	
6	JB-0616	*	Porca	Tuerca	Nut	
7	JD-0408	*	Arruela lisa	Arandela plana	Washer	80id
8	HK-5153	*	Parafuso	Tornillo	Bolt	
9	HT-6440	4	Parafuso	Tornillo	Bolt	
10	705001	*	Contrapeso traseiro	Contrapeso trasero	Rear counterweight	
11	705002	*	Arruela lisa	Arandela plana	Washer	
12	HS-2467	6	Parafuso	Tornillo	Bolt .	
13	JB-0616	12	Porca	Tuerca	Nut	

Conforme necessidade

Segun la necesidad

According to necessity

TRANSMISSÃO FINAL E RODAGEM DO CULTIVADOR

TRANSMISION FINAL Y RUEDA DEL CULTIVADOR

FINAL DRIVE AND CULTIVATOR WHEELS

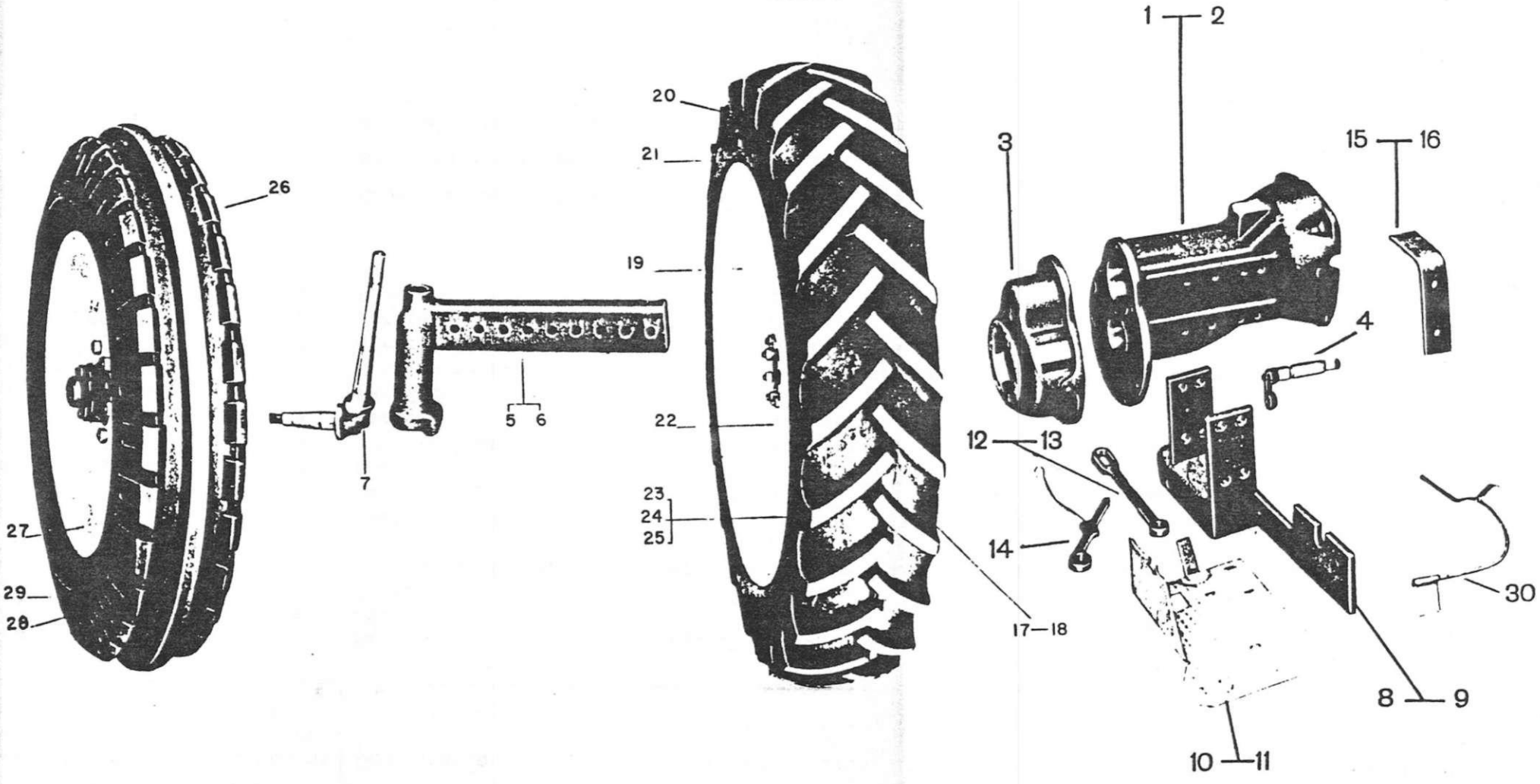

Ref. N9	Cõdigo N9 Part No.	Quant. Cant. Qty	Denominação	Denominaciõn	Description	Obs.:
1	163010	1	Blindagem esquerda do semi-eixo traseiro	Carcaza izquierda dei eje-pinon	Left pinion shaft housing	
2	163020	1	Blindagem direito do semi-eixo traseiro	Carcaza derecha dei eje pinon	Right pinion shaft housing	
3	163040	2	Caixa de transmissão final	Caja de la trasmissión final	Final drive housing	
4	163340	2	Manivela do freio	Eje dei freno	Brake camshaft	
5	166060	1	Suporte da manga do eixo direito	Soporte dei munon derecho	Right axle extension	
6	166070	1	Suporte da manga do eixo esquerdo	Soporte dei munon izquierdo	Left axle extension	
7	166090	2	Manga do eixo	Munon	Axle spindle	
	165451 *	2	Manga do eixo reforçada	Munon reforzado	Reinforced axle spindle	
8	168700	1	Suporte do estribo direito	Soporte dei estribo derecho	Right stirrup support	
9	168710	1	Suporte do estribo esquerdo	Soporte dei estribo izquierdo	Left stirrup support	
10	168760	1	Estribo direito	Estribo derecho	Right stirrup	
11	168770	1	Estribo esquerdo	Estribo izquierdo	Left stirrup	
12	168790	1	Alavanca do freio direito	Palanca dei freno derecho	Right brake lever	
13	168800	1	Alavanca do freio esquerdo	Palanca dei freno izquierdo	Left brake lever	
14	168810	1	Catraca do freio	Catraca dei freno	Brake ratchet	
15	168920	1	Apoio do suporte direito	Apoyo dei soporte derecho	Right Bupport	
16	168930	1	Apoio do suporte esquerdo	Apoyo dei soporte izquierdo	Left support	
17	380601	1	Roda traseira esquerda montada	Rueda trasera izquierda montada	Left rear wheel assy	
18	380611	1	Roda traseira direita montada	Rueda trasera derecha montada	Right rear wheel assy	
19	159000	2	Aro traseiro 11" x 38"	Llanta trasera	Wheel rim	
20	389011	2	Pneu traseiro ll"x 38"	Neumático trasero	Wheel tire «	
21	389021	2	Câmara de ar ll"x 38"	Câmara de aire	Tire tube	
22	119030	2	Disco da roda	Disco de la rueda	Wheel disc	
23	119050	12	Parafuso	Tornillo	Bolt	
24	JD-0115	12	Arruela lisa	Arandela plana	Washer	
25	JB-3716	12	Porca	Tuerca	Nut	
26	200620	2	Roda dianteira montada	Rueda delantera montada	Front wheel assy	

TRANSMISSÃO FINAL E RODAGEM DO CULTIVADOR

TRANSMISION FINAL Y RUEDA DEL CULTIVADOR

FINAL DRIVE AND CULTIVATOR WHEELS

60id-K5

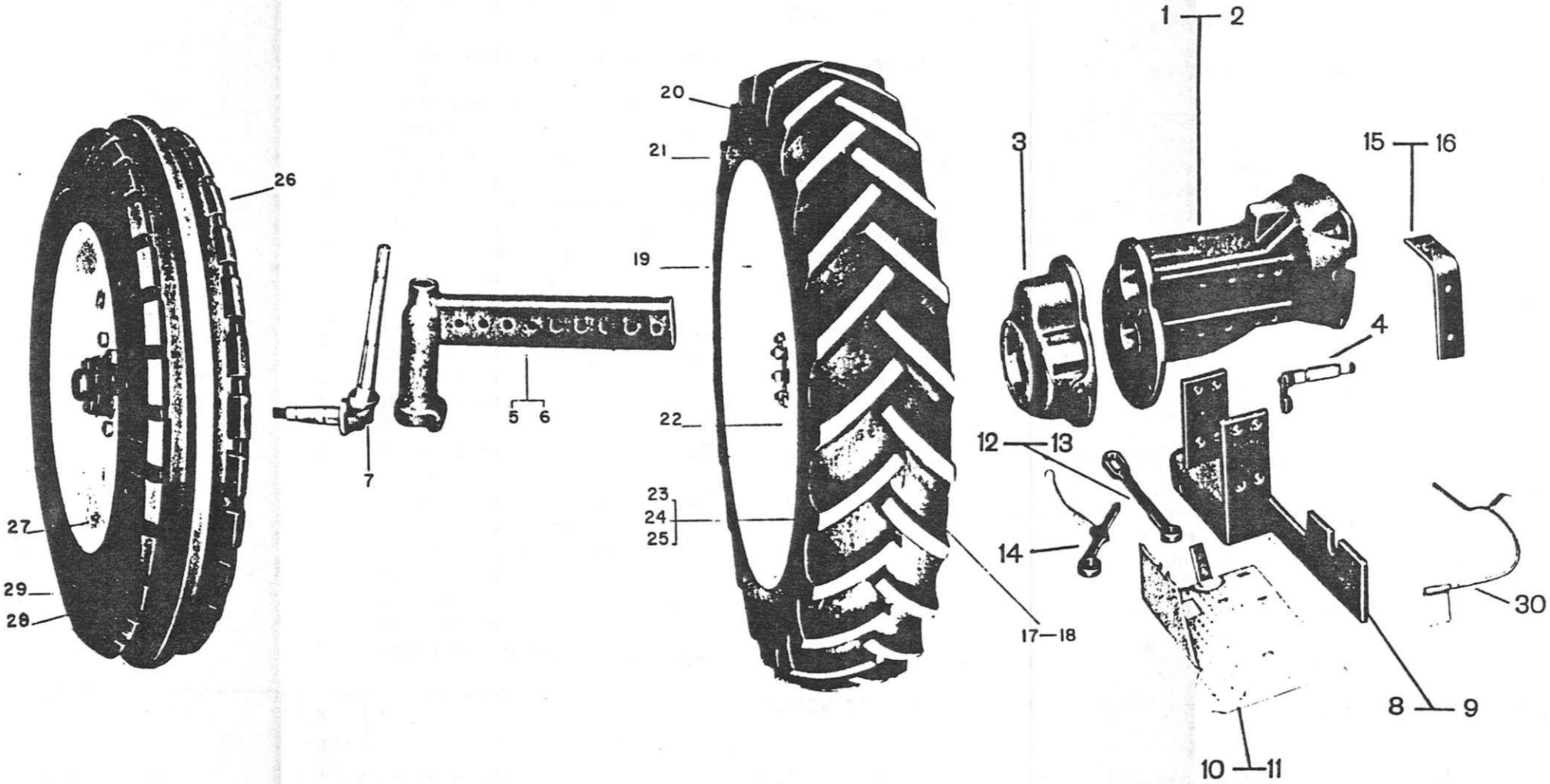

Ref. N9	Código N9 Part No.	Quant. Cant. Qty	Denominação	Denominaciõn	Description	Obs.:
27	119100	2	Aro dianteiro 7,50x20"	Llanta delantera	Front wheel rim	
28	209110	2	Pneu dianteiro 7,50x20"	Neumático delantero	Front wheel tire	
29	209120	2	Câmara de ar	Câmara de aire	Tire tube	
30	169830	1	Protetor para fio elétrico	Protector para alambre eléctrico	Wire protector	
-	156990	1	Kit da manga do eixo reforçado	Kit de munon reforzado	Reinforced axle spindle spares kit	

* Usado somente no kit da manga de eixo reforçada n9 156990

Usada solamente en el kit dei munon reforzado n9 156990

Used only in reforced axle spindle kit No. 156990

RODA DIANTEIRA E TRASEIRA DO CULTIVADOR

RUEDA DELANTERA Y TRASERA DEL CULTIVADOR

FRONT AND REAR CULTIVATOR WHEELS

Ref. N9	Código N9 Part No.	Quant. Cant. Qty	Denominação	Denominaciõn	Description	Obs.:
1	380601	l	Roda traseira esquerda monta-da	Rueda trasera izquierda mon-tada	Left rear wheel assy	
2	380611	l	Roda traseira direita montada	Rueda trasera derecha montada	Right rear wheel aasy	
3	389011	2	Pneu traseiro 12x38" 6 lonas	Neumático trasero	Wheel tire	
4	389021	2	Câmara de ar	Câmara de aire	Wheel tube	
5	159000	2	Aro traseiro 11x38"	Llanta trasera	Wheel rim	
6	119030	2	Disco da roda	Disco de la rueda	Wheel disc	
7	119050	12	Parafuso	Tornillo	Bolt	
8	JD-0115	12	Arruela	Arandela	Washer	
9	JB-3716	12	Porca	Tuerca	Nut	
10	200620	2	Roda dianteira montada	Rueda delantera montada	Front wheel assy	
11	119100	2	Aro dianteiro 5,50x20"	Llanta delantera	Front wheel rim	
12	209110	2	Pneu dianteiro 7,50x20"6 lonas	Neumático delantero	Front tire	
13	209120	2	Câmara de ar	Câmara de aire	Wheel tube	
14	166090	2	Manga do eixo	Munon <	Axle spindle	
15	150840	1	Manga do eixo direito montada	Muíion derecho montado	Right axle spindle assy	
16	150850	1	Manga do eixo esquerdo monta-o a	Munon izquierdo montado	Left axle spindle assy	
17	166070	1	Suporte da manga do eixo es-querdo	Soporte dei munon izquierdo	Left axle extension	
18	166060	1	Suporte da manga do eixo di-reito	Soporte dei munon derecho	Right axle extension	
19	586070	2	Bucha	Buje	Bushing	
20	156080	2	Retentor de feltro	Retén de fieltro	Felt oil seal	

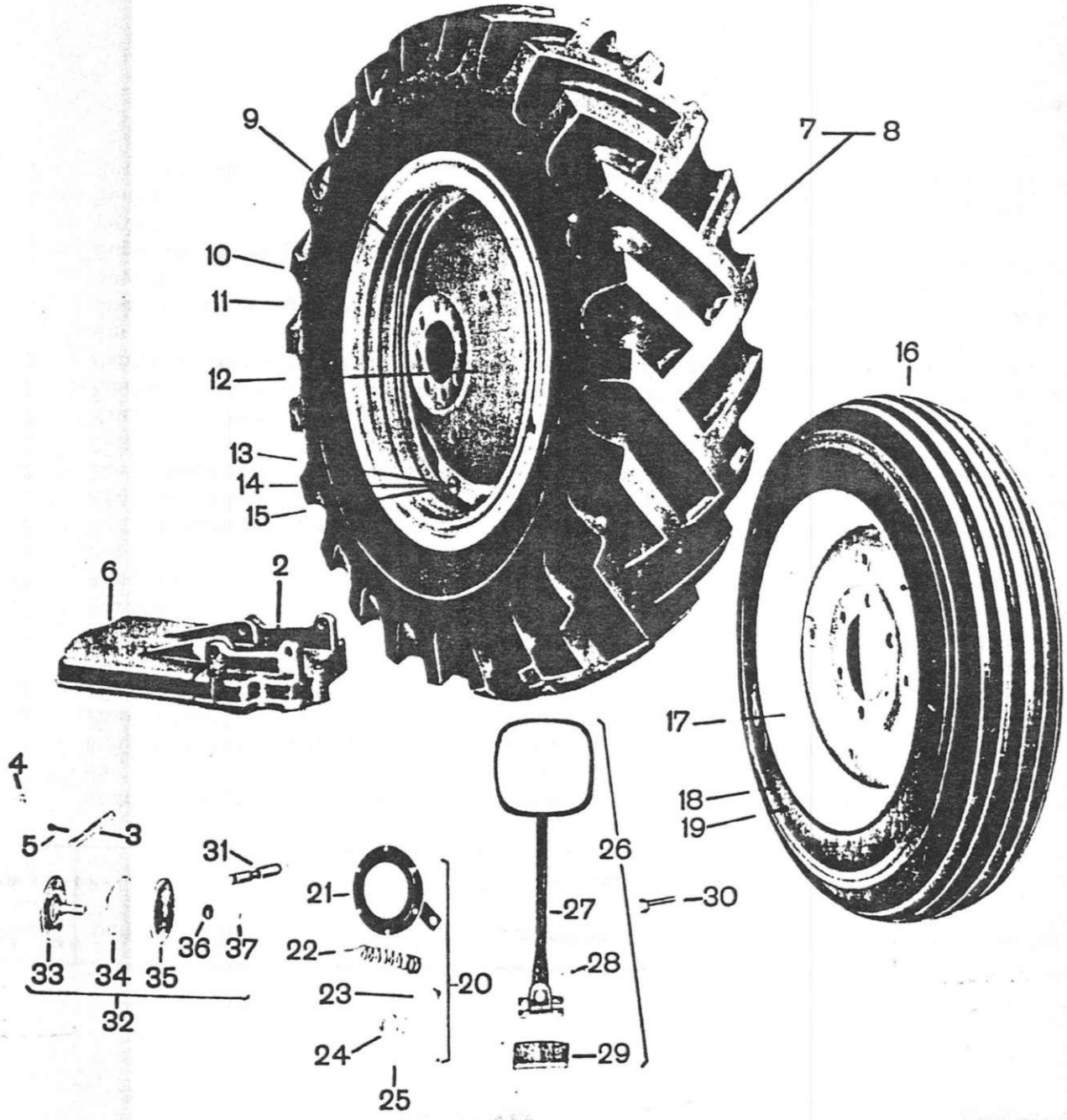
9
7
8
10
11
12
16
13
14
15
6
2
17
4
18
19
5
3
31
26
21
27
30
36
37
22
28
33
34
35
20
23
32
24
29
25

Ref. N9	Código N9 Part No.	Quant. Cant. Qty	Denominação	Denominación	Description	Obs.:
l	202010	1	Tampa da caixa de cambio	Tapa de la caja de câmbio	Gearbox upper cover	
2	112030	1	Base para assento	Apoyo dei asiento	Cover	
3	112040	2	Eixo	Eje	Shaft	
4	112050	4	Pino de encosto	Pasador de empuje	Thrust pin	
5	JE-3105	2	Cupilha	Pasador abierto	Split pin	
6	112730	1	Tampa	Tapa	Cover	
7	130600	1	Roda traseira esquerda montada	Rueda trasera izquierda montada	Left rear wheel assy	
8	130610	1	Roda traseira direita montada	Rueda trasera derecha montada	Right rear wheel assy	
9	139000	2	Aro da roda traseira	Llanta de la rueda trasera	Rear wheel rim	
10	139010	2	Pneumático traseiro	Neumático trasero	Rear wheel tire	
11	139020	2	Câmara de ar	Câmara de aire	Wheel tube	
12	609030	2	Disco da roda	Disco de la rueda	Wheel disc	
13	119050	12	Parafuso	Tornillo	Bolt	
14	JD-0115	12	Arruela	Arandela	Washer	
15	JB-3716	12	Porca	Tuerca	Nut	
16	1306.20	2	Roda dianteira montada 6,00x16" - opcional	Rueda delantera montada 6,00x16" - opcional	Front wheel assy 6,00x 16" - optional	
-	160625	2	Roda dianteira montada 7,50x16" - STD	Rueda delantera montada 7,50x16" - STD	Front wheel assy 7,50x 16" - STD	
17	609100	2	Aro 5,50Fxl6"-STD-opcional	Llanta - STD-Opcional	Wheel rim - STD-Optional	
18	139110	2	Pneumático dianteiro-opcional	Neumático delantero-opcional	Front wheel tire-Optional	
-	169115	2	Pneumático dianteiro - STD	Neumático delantero - STD	Front wheel tire - STD	
19	139120	2	Câmara de ar - opcional	Câmara de aire - opcional	Wheel tube - optional	
-	169121	2	Câmara de ar - STD	Câmara de aire - STD	Wheel tube - STD	
20	707QOO		Buzina completa	Bocina completa	Complete horn	
21	179683		Buzina	Bocina	Horn	
22	179681		Cabo da buzina	Cable de la bocina	Horn wire	
23	179690		Interruptor da buzina	Interruptor de la bocina	Horn switch	
24	179691		Cabo de contato da buzina	Cable de contacto de la bocina	Horn ignition wire	
25	199620		Fusíveis	Fusibles	Fuses	
7f>	708000		Retrovisor completo	Retrovisor completo	Complete rear-view mirror	

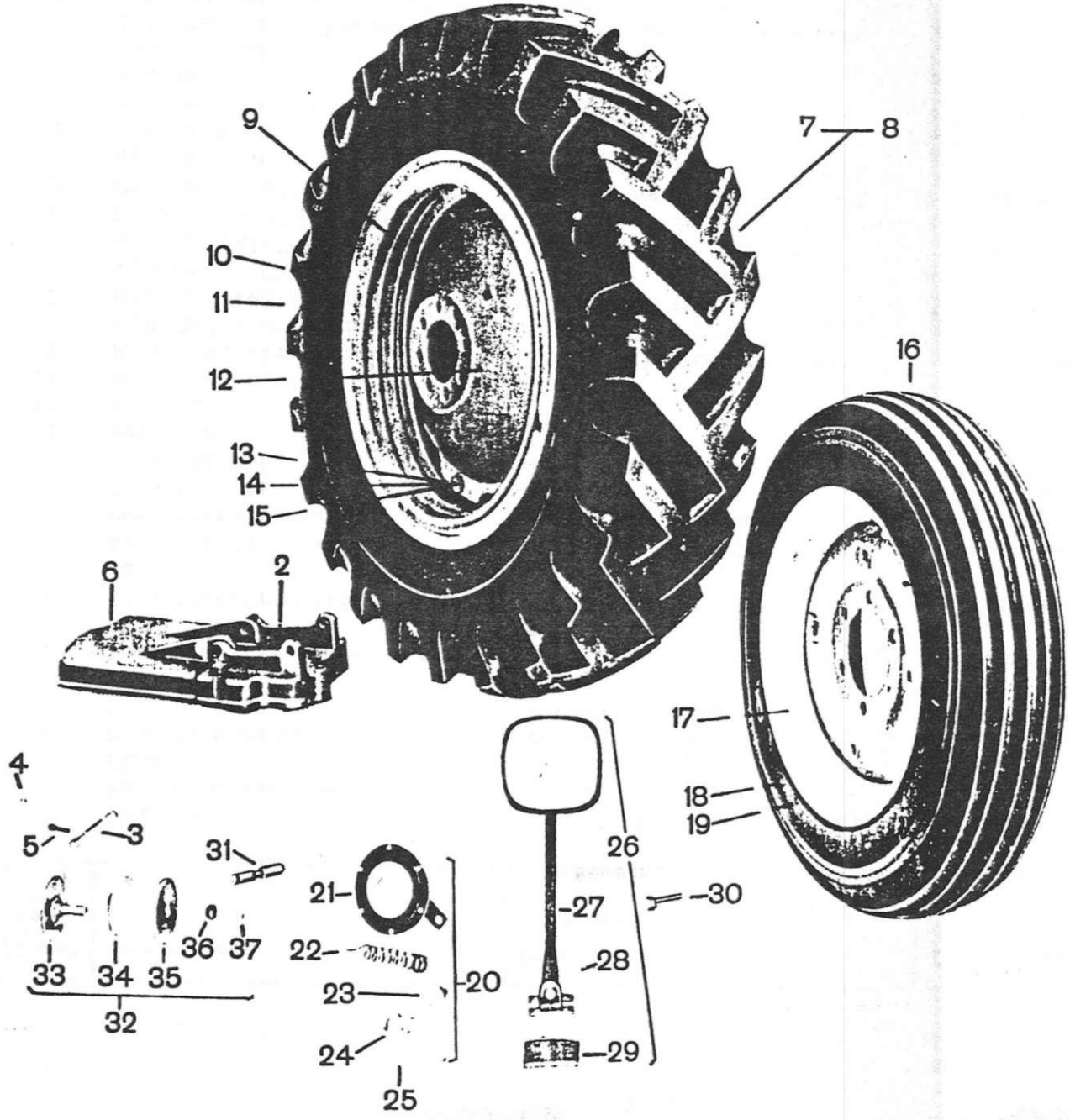
9
7
8
10
11
12
16
13
14
15
6
2
17
4
18
19
5
3
31
26
21
27
30
36
37
22
28
33
34
35
20
23
32
24
29
25

Ref. N9	Código N9 Part No.	Quant. Cant. Qty	Denominação	Denominaciõn	Description	Obs.:
27	508224		Retrovisor	Retrovisor	Rear-view mirror	
28	HS-5300		Parafuso	Tornillo	Bolt	
29	508225		Chapa de fixação	Chapa de fijaciõn	Fastening plate	
31	601571		Eixo do T.D.P.	Eje dei T.D.F.	P.T.O. shaft	
32	102060		Flange montada	Flange montada	Flange assy	
33	102061		Tampa	Tapa	Cap	
34	102062		Junta	Junta	Gasket	
35	102063		Flange	Flange	Flange	
36	JD-3113		Arruela de pressão	Arandela de presiõn	Lock washer	
37	JB-3717		Porca	Tuerca	Nut	

RODA DIANTEIRA E ACESSÓRIOS OPCIONAIS

RUEDA DELANTERA Y ACCESORIOS OPCIONALES

OPTIONAL FRONT WHEEL AND ACCESSORIES 80id-K9

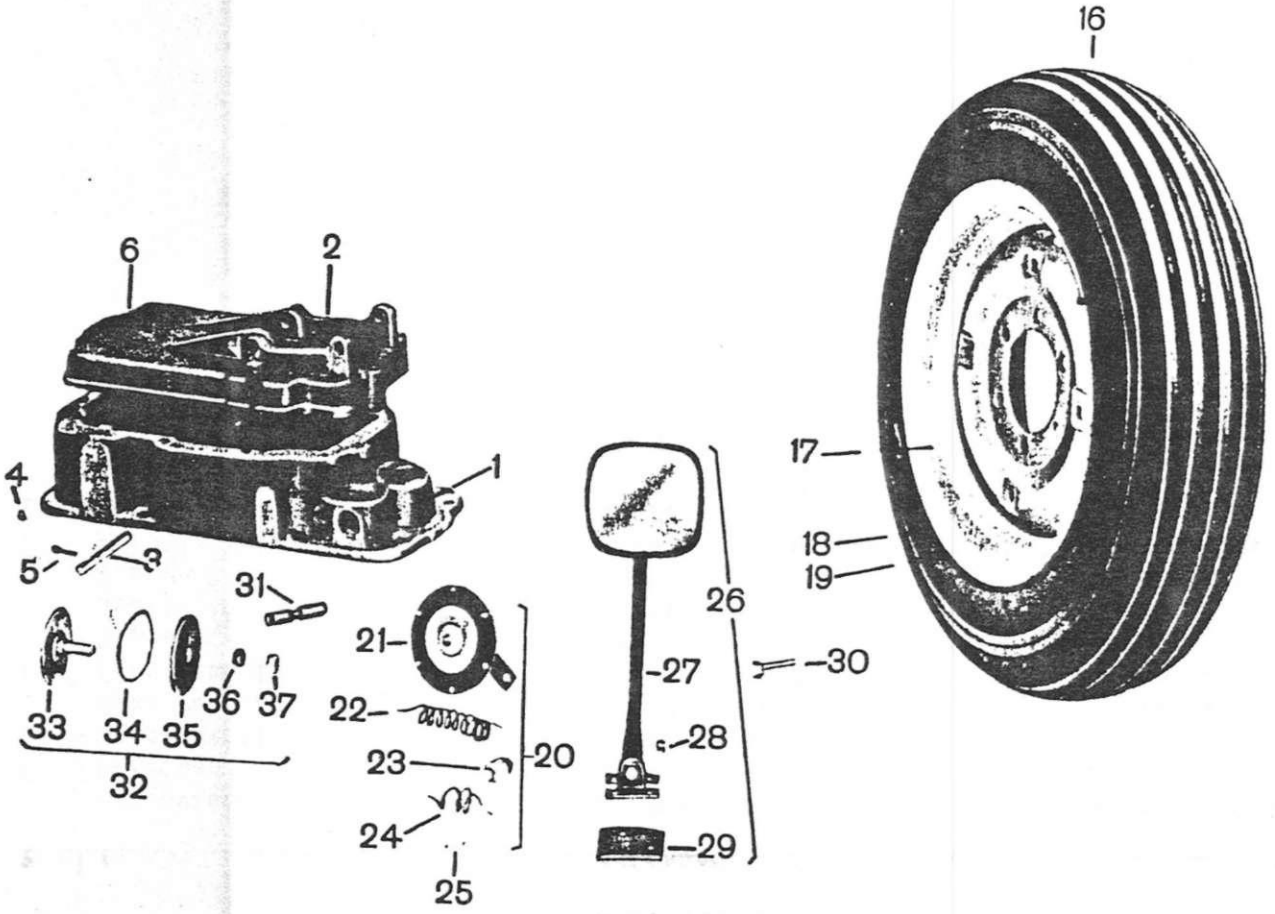

Ref. NÇ	Cõdigo N9 Part No.	Quant. Cant. Qty	Denominação	Denominaciõn	Description	Obs.:
2	202030	1	Tampa	Tapa	Cap	
6	642731	1	Caixa do hidráulico	Caja dei hidráulico	Hydraulic housing	
16	160624	2	Roda dianteira montada	Rueda delantera montada	Front wheel assy	
17	609100	2	Aro da roda	Llanta de la rueda	Wheel rim	
18	169114	2	Pneu ,7,50 x 16"	Neumático 7,50 x 16"	Wheel tire 7,50 x 16	
19	169121	2	Câmara de ar	Câmara de aire	Wheel tube	
20	707000	1	Buzina completa	Bocina completa	Complete horn	
21	179683	1	Buzina	Bocina	Horn	
22	179681	1	Cabo da buzina	Cable de la bucina	Horn wire	
23	179690	1	Interruptor da buzina	Interruptor de la bocina	Horn switch	
24	179691	1	Cabo de contato da buzina	Cable de contacto de la bocina	Wire	
25	179620	1	Fusíveis	Fusibles	Fuses	
26	708000	1	Retrovisor	Retrovisor completo	Complete rear-view mirror	
27	508224	1	Retrovisor	Retrovisor	Rear view mirror	
28	HS-5300	4	Parafuso	Tornillo	Bolt	
29	508225	1	Chapa de fixação	Chapa de fijaciõn	Fastening plate	
30	HS-5355	4	Parafuso	Tornillo	Bolt	
31	601571	1	Eixo do T.D.P.	Eje dei T.D.F.	P.T.O. shaft	
32	102060	1	' Flange montada	Flange montada	Flange assy	
33	102061	1	Tampa	Tapa	Cap	
34	102062	1	Junta	Junta	Gasket	
35	102063	1	Flange	Flange	Flange	
36	JD-3113	1	Arruela de pressão	Arandela de presiõn	Lock washer	
37	JB-3713	1	Porca	Tuerca	Nut	

Ref. NO	Código N9 Part No.	Quant. Cant. Qty	Denominação	Denominaciõn	Description	Obs.:
1	220870	j	Chave de roda	Llave de rueda	Spanner	600D/60/80Í
2	220880	1	Chave de roda	Llave de rueda	Spanner	600D/60/80Í
3	220860	1	Alavanca da chave de roda	Palanca de la llave de rueda	Spaner lever	
-	216040	1	Manual de instruções	Manual de instrucciones	Instruction Manual	60id
-	216030	1	Manual de instruções	Manual de instrucciones	Instruction Manual	80id

KIT DE REPARO		KIT DE REPARACIÕN			SPARES KIT
Sistema	Código N<?	Denominação	Pãg. N9	Ref.NQ	Obs.
Sistema	Código N<?	Denominacion	Pãg. N9		
System	Part No.	Denomination	Page No.		
MOTOR	122180	Jogo de reparo para 1 cilindro	BI	2,3,4	600D
MOTOR		Juego de reparaciõn para 1 cilindro	B22	1,20	600D
ENGINE		Spares set for one cylinder	B23	23	600D
	122190	Jogo de reparo para 1 cilindro	B3	2,3,4	60id
		Juego de reparaciõn para 1 cilindro	B5	2,3,4	80id
		Spares set for one cylinder	B22	la, 20a	60/80id
			B24	23	60/80id
	122230	Jogo de juntas	BI	3,4,11,22,24,28	600D
		Juego de juntas	B7	3,23,24,27,29,36	600D
		Gasket set	B9	8	600D
			Bll	3,7	600D
			B12	28	600D
			B23	17,23	600D
			B26	8,15	600D
			B30	6	600D
			B32	2,23,30	600D
			B33	56	600D
			B34	23	600D
			B42	14,17	600D
			B45	24,27	600D
			B50	2,4,14,15	600D
	122350	Jogo de juntas	B3	3,4,11,22,28	60id
		Juego de juntas	B8 *	3,23,24,27	600D/60id
		Gasket set	B9 *	8	600D/60id
			B14	25,26,26a	60id
			B15	37,38	60id
			B17 *	20	600D/60id
			B24	17,23	60id
			B26 *	8,15	600D/60id

Sistema Sistema System	Código NÇ Código N9 Part No.	Denominação Denominación Denomination	Pãg. NQ Pãg. NQ Page No.	Ref. N9	Obs.
	122350	Jogo de juntas Juego de juntas Gasket set	B30 *	6	600D/60id
			B31 *	21	600D/60id
			B32 *	2,23,30	600D/60id
			B33 *	56	600D/60id
			B37	71	60id
			B43	27	60id
			B44	40	60id
			B46 *	6	600D/60id
			B51	2,4	60id
	123140	Jogo de juntas Juego de juntas Gasket set	B5	3,4,11,22,28	80id
			B8	3,23,24a,27	80id
			B9	8	80id
			B14	25,26,26a	80id
			B15	37,38	80id
			B18	20	80id
			B24	17,23	80id
			B26	8,15	80id
			B30	6	80id
			B31	21	80id
			B32	2,23,30	80id
			B33	56	80id
			B40	71	80id
			B43	27	80id
			B44	40	80id
			B46	6	80id
			B51	2,4	80id

* Usado a partir do trator 600D n? 620.101
Usado desde el tractor 600D n? 620101
Used from tractor 600D No. 620.101